LUYMAR
CLIMATIZACIÓN

CATÁLOGO DE VENTILACIÓN

2026



LUYMAR, empresa madrileña con una experiencia de más de 34 años, se creó con el objetivo principal de desarrollar estudios de climatización para gabinetes de arquitectura e ingenieros cuyos clientes finales eran empresas tan relevantes como Repsol o Telefónica. Después de varios años fue reorientando su dedicación hacia lo que hoy es su principal actividad: la fabricación de equipos de **ventilación**, de **extracción de humo** y de **recuperadores de calor**.

Primera empresa española en fabricar recuperadores de calor, la misión de Luymar es de usar lo mejor de la **tecnología** para mejorar el confort, **preservar el medio ambiente** así como contribuir a un **desarrollo sostenible**. Nuestro compromiso hacia el medio ambiente se nota en el desarrollo constante de productos que van más allá de lo exigido por normativa. Así, los recuperadores Luymar permiten un importante ahorro energético, reduciendo el impacto medio-ambiental de los edificios a la vez que reduce de forma importante los gastos eléctricos y de gas para el consumidor.

Para cumplir con esa misión, Luymar se ha dotado de un **laboratorio** en constante evolución, con equipamiento de última generación, así como de medios de fabricación de los más modernos, aunando el **control digital** con la gran experiencia de sus operarios.

Las nuevas y modernas instalaciones inauguradas a finales de 2017 son la mejor prueba del compromiso de Luymar hacia su misión. Todo ello le permite ser el fabricante español con el catálogo más amplío de recuperadores de calor de fabricación propia.

Conseguir la plena satisfacción del cliente es la principal meta de Luymar, y lo hace a través de dos compromisos esenciales: la **garantía de calidad del producto elaborado y el cumplimiento de los plazos acordados**. Para ello, el desarrollo de un proyecto se somete al cumplimiento de la **Norma ISO 9001 y Norma ISO 14001**, ajustándose al flujograma de procesos correspondiente, realizando controles técnicos sobre plano de la pieza a elaborar y llevando a cabo la verificación y control mediante su orden de trabajo, desde la calidad de los materiales hasta la aprobación final, pasando por los hitos esenciales en los distintos procesos de fabricación aplicados; adicionalmente, sobre todo en el proceso de elaboración se aplica la dinámica adecuada para cumplir los plazos fijados en la aceptación de conformidad del pedido, siempre.

Además, tenemos el objetivo de comprometernos a que la actividad y residuos generados en la fabricación de nuestros productos no tengan un impacto negativo sobre el medio ambiente.



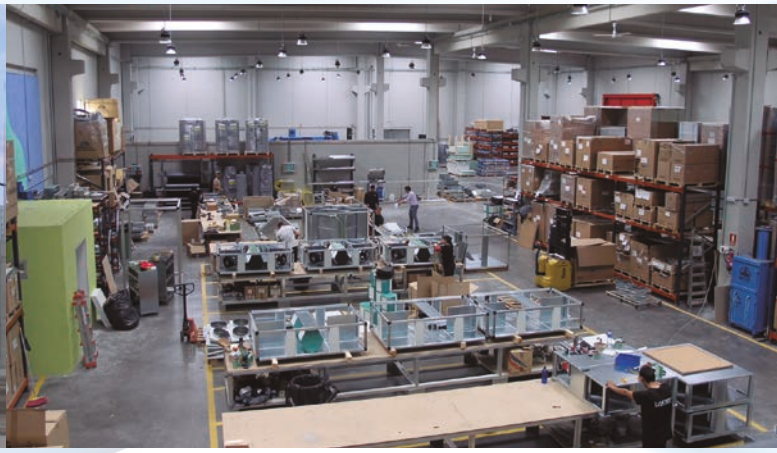

LUYMAR, a company from Madrid with more than 34 years of experience, was created with the main objective of developing air conditioning studies for architectural cabinets and engineers whose final clients were companies as relevant as Repsol or Telefónica. After several years, the company started reorienting its dedication to what has become its main activity: **the manufacture of ventilation, smoke extraction and heat recovery equipment.**

As the first Spanish company to manufacture heat recovery units, Luymar's mission is to use the best of **technology** to improve comfort, **preserve the environment** and contribute to **sustainable development.** Our commitment to the environment is evident in the constant development of products that go beyond what is required by regulations. Thus, Luymar's heat recovery units facilitate significant energy savings, reduces the environmental impact of buildings, while significantly reducing electrical and gas costs for the consumer.

To meet this objective, Luymar has equipped itself with a **laboratory** that is in constant evolution, with state-of-the-art equipment, as well as the most modern manufacturing facilities, combining **digital control** with the great experience of its operators.

The new and modern facilities inaugurated at the end of 2017 are the best proof of Luymar's commitment to its mission. All this positions the company as the Spanish manufacturer with the broadest catalogue of in-house manufactured heat recovery systems.

Meeting the customer's full satisfaction is Luymar's main goal, and it does so through two essential commitments: **quality assurance of its products and compliance with the agreed deadlines.** To this end, the development of a project is subject to compliance with **ISO 9001 and ISO 14001**, which includes adapting to the corresponding process flowchart, performing technical checks on the plan of the workpiece and carrying out the verification and control through its work order from the quality of the materials to the final approval, while going through the essential milestones in the different manufacturing processes applied. In addition, especially in the manufacturing process, the appropriate dynamic is applied to meet the deadlines set in the acceptance of the order. Always.

Furthermore, we are committed to ensuring that the activities and waste generated in the production of our equipment do not have a negative impact on the environment.

LUYMAR

Luymar se reserva el derecho a modificar los datos sin previo aviso.

LUYMAR, une société madrilène avec plus de 34 ans d'expérience, a été créée avec l'objectif principal de développer des études de climatisation pour des cabinets d'architectes et des ingénieurs dont les clients finaux étaient des sociétés aussi importantes que Repsol ou Telefónica. Après plusieurs années, il réoriente son dévouement vers son activité principale: la fabrication d'appareils de **ventilation, l'extraction de fumée et la récupération de chaleur.**

En tant que la première entreprise espagnole à fabriquer des unités de récupération de chaleur, Luymar a pour mission d'utiliser le meilleur de la **technologie** pour améliorer le confort, **préserver l'environnement et contribuer au développement durable**. Notre engagement envers l'environnement est évident dans le développement constant de produits qui vont au-delà de ce qui est requis par la réglementation. Ainsi, les récupérateurs Luymar permettent des économies d'énergie significatives, réduisant l'impact environnemental des bâtiments, tout en réduisant de manière significative les coûts électriques et gaz pour le consommateur.

Pour mener à bien cette mission, Luymar s'est doté d'un **laboratoire** en constante évolution, doté d'équipements de pointe, ainsi que d'installations de fabrication des plus modernes, alliant **contrôle** numérique et grande expérience de ses opérateurs. Les installations nouvelles et modernes inaugurées fin 2017 sont la meilleure preuve de l'engagement de Luymar dans sa mission. Tout cela lui permet d'être le fabricant espagnol avec le plus large catalogue de récupération de chaleur de sa propre fabrication.

L'objectif principal de Luymar c'est atteindre l'entière satisfaction de la clientèle, et elle achéve cela grâce à deux engagements essentiels: **l'assurance qualité du produit fabriqué et le respect des délais convenus.** Pour cela, le développement d'un projet est soumis au respect de la **norme ISO 9001 et de la norme ISO 14001**, en l'adaptant à l'organigramme de processus correspondant, en effectuant des contrôles techniques sur le plan de la pièce et en effectuant la vérification et le contrôle à travers son ordre de travail, depuis la qualité des matériaux jusqu'à l'approbation finale, en passant par les jalons essentiels dans les différents processus de fabrication appliqués. En outre, en particulier dans le processus de fabrication, la dynamique appropriée est appliquée pour respecter les délais fixés dans l'acceptation de la commande. Toujours.

De plus, nous nous engageons également à garantir que les activités et les déchets générés dans la production de nos équipements n'ont pas d'impact négatif sur l'environnement.



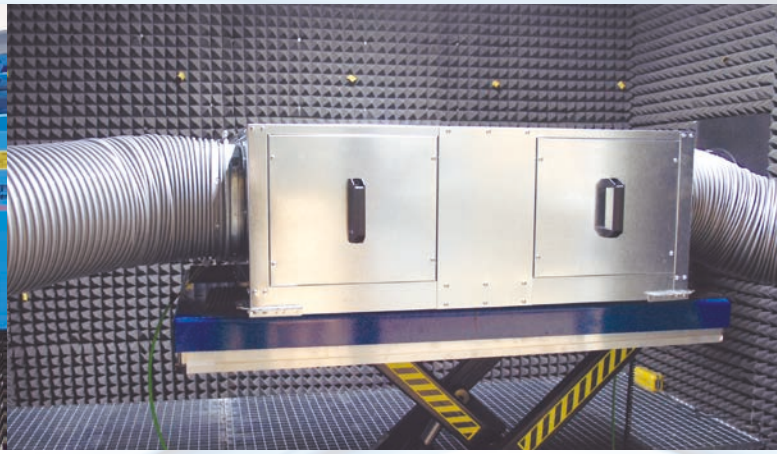

Para alcanzar esa calidad de producto, **LUYMAR** dispone de un equipo de personal técnico altamente cualificado para cada trabajo. Su amplia experiencia y profesionalidad permite asegurar el resultado satisfactorio de los proyectos, incluso de los que presentan un desarrollo complejo, así como el cumplimiento de los compromisos establecidos.

To achieve this product quality, **LUYMAR** has a team of highly qualified technical personnel for each task. The company's extensive experience and professionalism ensure the satisfactory result of the projects, even of those that present a complex development, as well as the fulfilment of the established commitments.

Pour atteindre cette qualité de produit, **LUYMAR** dispose d'une équipe de personnel technique hautement qualifié pour chaque travail. Sa vaste expérience et son professionnalisme lui permettent d'assurer le résultat satisfaisant des projets, même de ceux qui présentent un développement complexe, ainsi que l'accomplissement des engagements établis.

LUYMAR

Luymar se reserva el derecho a modificar los datos sin previo aviso.

INDICE

VENTILACIÓN DOMÉSTICA

EXTRACTORES DE BAÑO • VENTILADORES DE CONDUCTO 8

VENTILACIÓN

CBM-BS/EC • CBM-BS/EC Silent 19

BM-D • CBM-D • CBM-D/AL • CBM-D Silent 25

BM-D/EC • CBM- /EC • CBM-D/EC Silent 33

CMUB-EC Comercial 43

CMUB Industrial 51

BT-D • CBT-D 59

B-SA • BT-SA • CBT-SA 95

BZ • BTZ • CBTZ 107

BZ-SA • BTZ-SA • CBTZ-SA 123

HMR 137

HM • HMT • CHMT 143

CHR-EC • CVR-EC - Extractores de tejado 155

VENTILACIÓN 400ºC / 2H

XM • CXM (Mural / Tubular / Caja) F400 167

CXMUB F400 179

JFX F300 187

CBXT-D F400 191

BX-SA • BXT-SA • CBXT-SA F400 201

BXZ-SA • BXTZ-SA • CBXTZ-SA F400 213

CXM-SA F400 227

TXH • TXV - Extractores de tejado F400 233

KIT SOBREPRESIÓN DE ESCALERAS 243

UNIDADES DE FILTRACIÓN

UF-E/EC Baja silueta económicas 248

UF-EC Bajo consumo 252

PURIFICADORES DE AIRE

GAMA DOMÉSTICA 268

GAMA COMERCIAL 270

PURIFICADOR DE AIRE DE TECHO 284

ACCESORIOS

287

VENTILACIÓN DOMÉSTICA

LUYMAR
CLIMATIZACIÓN

VENTILADORES DE BAÑO VT **GAMA D y LD**



Gama D

VENTILADOR DE BAÑO VT - GAMA D y LD

Ventilador para obtener una ventilación continua o periódica en conductos de baño, ducha, cocina u otros espacios utilitarios.
Se puede montar en soporte o conducto, techo o pared (incluyendo ventanas).

- Equipados con carcasa frontal ultrafina (6.5 mm).
- Diseño moderno y estético.
- Hélice y envolvente fabricadas en material plástico altamente durable y resistente a rayos UV.
- Alta eficiencia y prolongada vida de servicio.
- Malla anti insectos instalada de serie.
- Grado de protección IP 34.
- Acabado en color blanco.
- Motor fiable con bajo consumo eléctrico.
- Diseñado para funcionamiento continuo, no requiriendo mantenimiento.
- Protección contra sobrecalentamiento.
- Multifrecuencia 50/60Hz ~230V.

Modelos :
- Estandar “D”
- Con temporizador “T” (Entre 2 y 30 minutos tras apagado).
- Silencioso “Q”.
- Acabado envolvente en aluminio “A”.
- Con panel frontal decorativo “L”.

Accesorios:
- Compuerta antirretorno.



Gama LD

VT BATHROOM FAN - D and LD RANGE

Fan for continuous or periodic ventilation in bathroom, shower, kitchen, or other utility ducts.
Can be mounted on a bracket or duct, ceiling or wall (including windows).

- Equipped with ultra-thin front casing (6.5 mm).
- Modern and aesthetic design.
- Propeller and casing made of highly durable and UV-resistant plastic material.
- High efficiency and long service life.
- Insect screen installed as standard.
- IP 34 protection rating.
- White finish.
- Reliable motor with low power consumption.
- Designed for continuous operation, requiring no maintenance.
- Overheating protection.
- Multi-frequency 50/60Hz ~230V.

Models:
- Standard “D”
- With timer “T” (between 2 and 30 minutes after switching off).
- Silent “Q”.
- Aluminum casing finish “A”.
- With decorative front panel “L”.

Accessories:
- Non-return damper.

VENTILATEUR DE SALLE DE BAINS VT - GAMMES D ET LD

Ventilateur permettant une ventilation continue ou intermittente dans les conduits de salle de bains, de douche, de cuisine ou d'autres pièces de service.
Peut être monté sur un support ou un conduit, au plafond ou au mur (y compris les fenêtres).

- Équipé d'un boîtier frontal ultrafin (6,5 mm).
- Design moderne et esthétique.
- Hélice et enveloppe fabriquées en plastique hautement durable et résistant aux rayons UV.
- Haute efficacité et longue durée de vie.
- Grille anti-insectes installée de série.
- Indice de protection IP 34.
- Finition blanche.
- Moteur fiable à faible consommation électrique.
- Conçu pour un fonctionnement continu, ne nécessitant aucun entretien.
- Protection contre la surchauffe.
- Multifréquence 50/60 Hz ~230 V.

Modèles :
- Standard « D »
- Avec minuterie « T » (entre 2 et 30 minutes après l'arrêt).
- Silencieux « Q ».
- Finition en aluminium enveloppante « A ».
- Avec panneau avant décoratif « L ».

Accessoires :
- Clapet anti-retour.

Luymar se reserva el derecho a modificar los datos sin previo aviso (Luymar reserves the right to modify the data without prior notice)

VENTILADORES DE BAÑO VT **GAMA D**

VENTILADOR DE BAÑO VT - GAMA D

MODELO (MODEL)		Velocidad (Speed) (r.p.m)	Potencia (Power) (W)	Caudal (Flow) (m^3/h)	Intensidad (Intensity) (A)	Pérdida de carga (Pressure drop) (Pa)	Peso (Weight) (Kg)	Nivel Sonoro (Noise level) (dB(A))*	Unidades por caja (Units per box)	Código (Code)
VT-100	D	2300	14	95	0,085	35	0,58	34	18	030004100001
	D-Q	1830	5,6	70	0,035	25	0,58	26	18	030004100014
	DT	2300	14	95	0,085	35	0,58	34	18	030004100013
	DT-Q	1830	5,6	70	0,035	25	0,58	26	18	030004100134
VT-125	D	2400	16	180	0,1	55	0,74	35	7	030004125001
	DT	2400	16	180	0,1	55	0,74	35	7	030004125013
VT-150	D	2400	24	292	0,13	86	0,92	38	7	030004150001
	DT	2400	24	292	0,13	86	0,92	38	7	030004150013

* Nivel de ruido a 3 m. (* Noi se level at 3 m.)
Producto disponible en stock. (Product in stock.)
Otros modelos, consultar plazo y precio. (For other models, please inquire about availability and pricing.)

*Descuento del 5% al comprar por cajas. (*5% discount when purchasing by the case.)

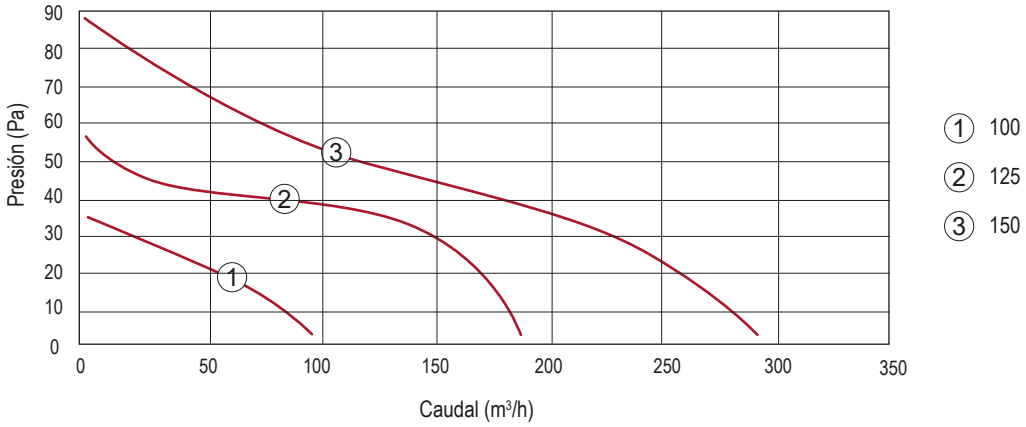

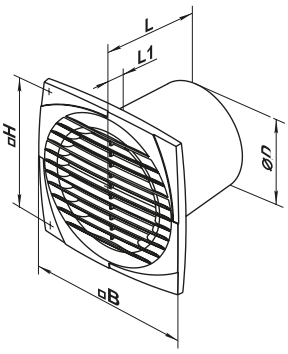

DIMENSIONES VT - GAMA D (VT DIMENSIONS - D SERIES)

MODELO (MODEL)	øD	B	H	L	L1
D-100	100	150	120	108.5	12.5
D-125	125	176	140	114	12.5
D-150	150	205	165	132	13

Medidas en mm. (Measurements in mm.)



COMPUERTA ANTIRRETORNO KO (KO CHECK VALVE)

MODELO (MODEL)	Código
KO-100	03001800

MODELO (MODEL)	Código
KO-125	030018125

MODELO (MODEL)	Código
KO-150	030018150

No incluye montaje. (Assembly not included)

VENTILADOR DE BAÑO VT - GAMA LD

MODELO(MODEL)		Velocidad (Speed) (r.p.m)	Potencia (Power) (W)	Caudal (Flow) (m^3/h)	Intensidad (Intensity) (A)	Peso (Weight) (Kg)	Nivel Sonoro (Noise level) (dB(A))*	Unidades por caja (Units per box)	Código (Code)
VT-100	LD	2300	14	88	0,085	0,6	33	12	030003100001
	LDT	2300	14	88	0,085	0,6	33	12	030003100013
	LDT-Q	1800	5,5	60	0,038	0,59	25	12	030003100134
VT-125	LD	2400	16	167	0,1	0,74	34	6	030003125001
	LDT	2400	16	167	0,1	0,74	34	6	030003125013
	LDT-Q	1830	9,3	108	0,06	0,74	31	6	030003125134
VT-150	LD	2400	24	265	0,13	0,96	37	6	030003150001
	LDT	2400	24	265	0,13	0,96	37	6	030003150013
	LDT-Q	1950	20	220	0,14	0,96	35	6	030003150134
VT-100	LDAT-Q*	1800	6,3	79	0,06	0,6	35	-	030003100234
VT-150	LDAT-Q*	1800	10,3	118	0,14	0,6	38	-	030003150234

* Nivel de ruido a 3 m. (* Noi se level at 3 m.)
*Acabado en aluminio(*Aluminum finish.)
Producto disponible en stock. (Product in stock.)

*Descuento del 5% al comprar por cajas. (*5% discount when purchasing by the case.)

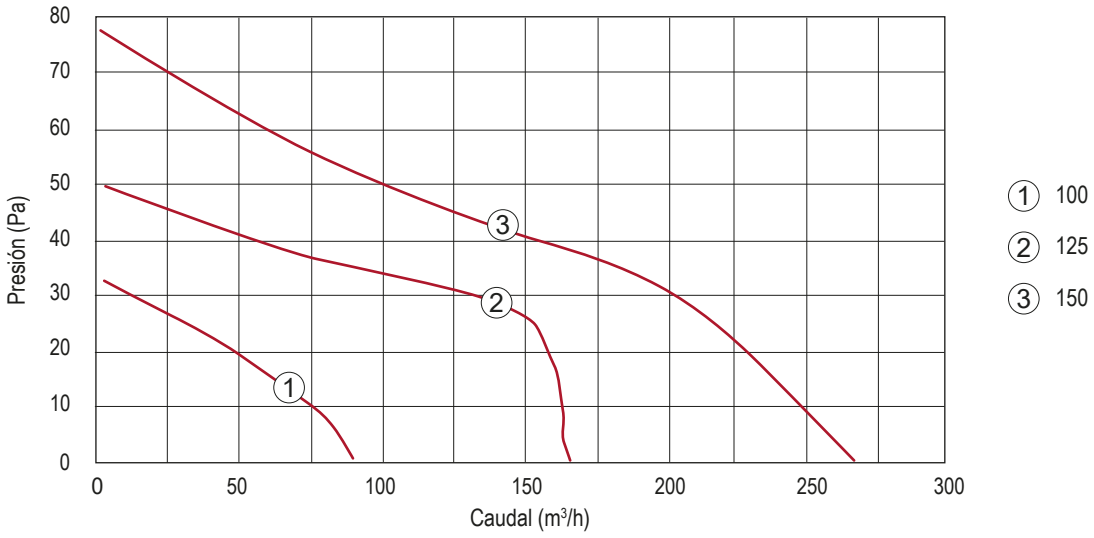

Luymar se reserva el derecho a modificar los datos sin previo aviso (Luymar reserves the right to modify the data without prior notice)

VENTILADORES DE CONDUCTO **GAMA TT - PRO**



VENTILADOR CONDUCTO GAMA TT - PRO

Especialmente diseñados para aportación y extracción en lugares que requieren alta presión y caudal con bajo nivel sonoro como baños, cocinas, lugares húmedos, cabañas, tiendas, cafés, etc.
Se puede montar en soporte o conducto, tamaños entre 100 y 315 Ø.

- Carcasa hecha de polipropileno con baja flamabilidad.
- Hélices perfiladas para aumentar velocidad de caudal, presión y capacidad.
- Alto rendimiento y bajo nivel sonoro
- Unidad central desmontable. Motor, hélice y caja de conexiones unidas a los aros mediante bridas especiales con cierres que hacen el manteniendo fácil, sencillo y conveniente al no necesitar desmontar el equipo.
- Motor monofásico de 2 velocidades. Bajo consumo energético.
- Rodamiento de bolas, prolongando la vida del motor hasta máximo 40.000h en operación continua.
- Protección contra sobrecalentamiento.
- Grado de protección IPX4.
- Multifrecuencia 50/60Hz ~230V.
- Alto rendimiento y capacidades.

Opcional:

- Temporizador “T” (Entre 2 y 30 minutos tras apagado).

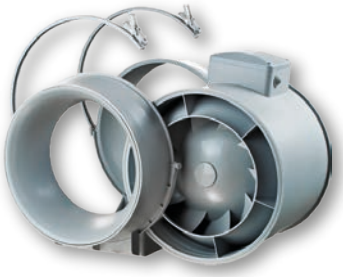

TT RANGE DUCT FAN - PRO

Specially designed for supply and extraction in places that require high pressure and flow with low noise levels, such as bathrooms, kitchens, damp areas, cabins, shops, cafes, etc.
Can be mounted on a bracket or duct, sizes between 100 and 315 Ø.

- Housing made of low flammability polypropylene.
- Profiled impellers to increase flow rate, pressure, and capacity.
- High performance and low noise level.
- Removable central unit. Motor, impeller, and junction box attached to the rings by special flanges with fasteners that make maintenance easy, simple, and convenient, as there is no need to disassemble the equipment.
- Single-phase 2-speed motor. Low energy consumption.
- Ball bearings, extending the motor's life to a maximum of 40,000 hours in continuous operation.
- Overheating protection.
- IPX4 protection rating.
- Multi-frequency 50/60Hz ~230V.
- High performance and capacity.

Optional:

- Timer “T” (between 2 and 30 minutes after shutdown).

VENTILATEUR DE CONDUIT GAMME TT - PRO

Spécialement conçus pour l'alimentation et l'extraction dans les lieux nécessitant une pression et un débit élevés avec un faible niveau sonore, tels que les salles de bains, les cuisines, les pièces humides, les chalets, les magasins, les cafés, etc.
Peut être monté sur support ou dans un conduit, tailles comprises entre 100 et 315 mm de diamètre.

- Boîtier en polypropylène à faible inflammabilité.
- Hélices profilées pour augmenter la vitesse du débit, la pression et la capacité.
- Haut rendement et faible niveau sonore
- Unité centrale démontable. Moteur, hélice et boîte de jonction fixés aux anneaux à l'aide de brides spéciales avec fermetures qui rendent l'entretien facile, simple et pratique, car il n'est pas nécessaire de démonter l'équipement.
- Moteur monophasé à 2 vitesses. Faible consommation d'énergie.
- Roulement à billes, prolongeant la durée de vie du moteur jusqu'à 40 000 h en fonctionnement continu.
- Protection contre la surchauffe.
- Indice de protection IPX4.
- Multifréquence 50/60 Hz ~230 V.
- Haut rendement et capacités élevées.

En option :

- Minuterie « T » (entre 2 et 30 minutes après l'arrêt).

VENTILADORES DE CONDUCTO **GAMA TT - PRO**

DATOS TÉCNICOS

MODELO (MODEL)		Velocidad (Speed) (r.p.m)	Potencia (Power) (W)	Caudal (Flow) (m^3/h)	Intensidad (Intensity) (A)	Nivel Sonoro (Noise level) (dB(A))*	Peso (Weight) (Kg)	Unidades por caja (Units per box)	Código (Code)	Código con Temporizador (Code with Timer)
TT 100 *	min.	2180	21	145	0,11	27	1,4	8	030007100	030007101
	max.	2385	33	187	0,21	36				
TT 125 *	min.	1850	28	240	0,12	31	3	4	030007125	030007126
	max.	2510	54	320	0,16	42				
TT 150 *	min.	1680	30	405	0,17	33	3	4	030007150	030007151
	max.	2460	60	520	0,27	44				
TT 160*	min.	1680	30	405	0,17	33	3	4	030007160	030007161
	max.	2460	60	520	0,27	44				
TT 200 *	min.	1915	76	830	0,34	45	4	4	030007200	030007201
	max.	2380	108	1040	0,48	52				
TT 250 *	min.	1955	125	1110	0,54	47	8	2	030007250	030007251
	max.	2440	177	1400	0,79	55				
TT 315 *	min.	1980	230	1570	1	49	12	2	030007315	030007316
	max.	2660	320	2050	1,42	58				

* Nivel de ruido a 3 m. (* Noi se level at 3 m.)
Producto disponible en stock. (Product in stock.)
NOTA: **TT 160** sólo disponible hasta agotar existencias. (NOTE: TT 160 is available only while supplies last.)

*Descuento del 5% al comprar por cajas. (*5% discount when purchasing by the case.)

DIMENSIONES (DIMENSIONS)

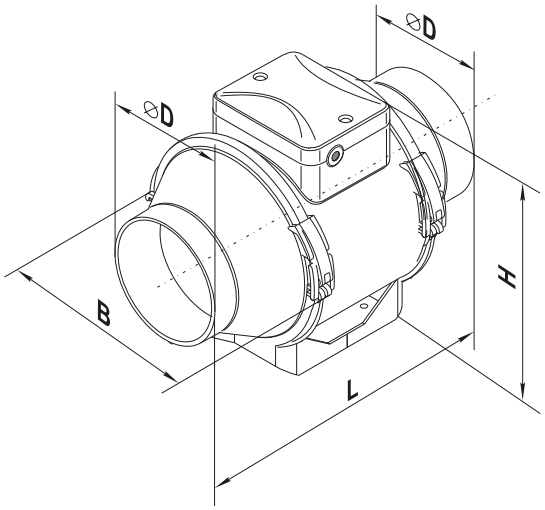

MODELO (MODEL)	ØD	B	H	L
TT 100	97	195,8	226	302,5
TT 125	123	195,6	226	258,5
TT 150	148	220,1	247	289
TT 160	158	220,1	247	289
TT 200	199	239	261	295,5
TT 250	247	287	323	383
TT 315	310	362	408	445

Medidas en mm. (Measurements in mm.)

Luymar se reserva el derecho a modificar los datos sin previo aviso (Luymar reserves the right to modify the data without prior notice)

VENTILADORES DE CONDUCTO **GAMA TT - PRO**

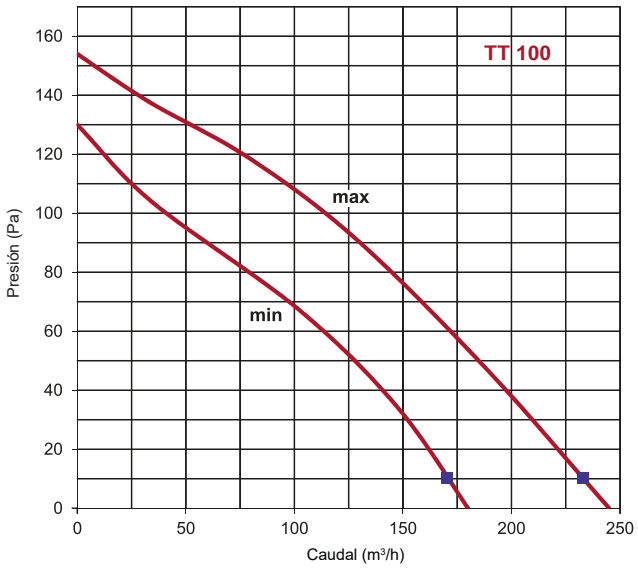

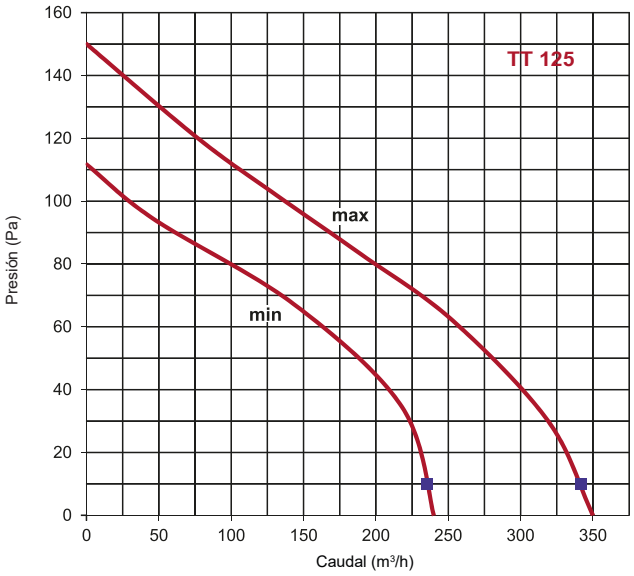

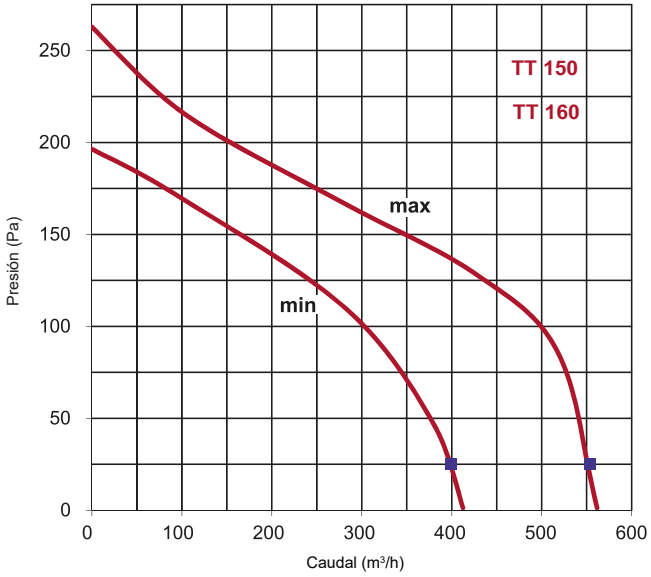

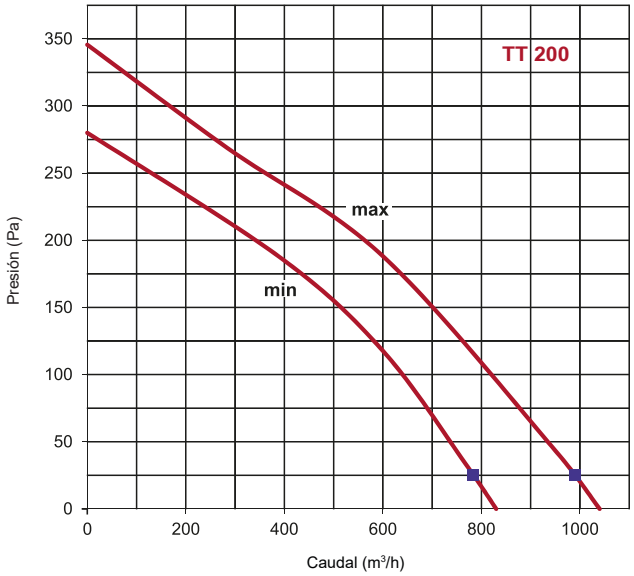

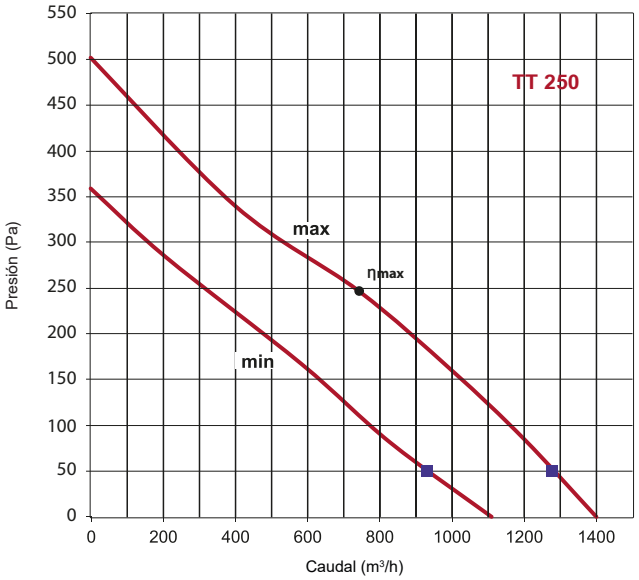

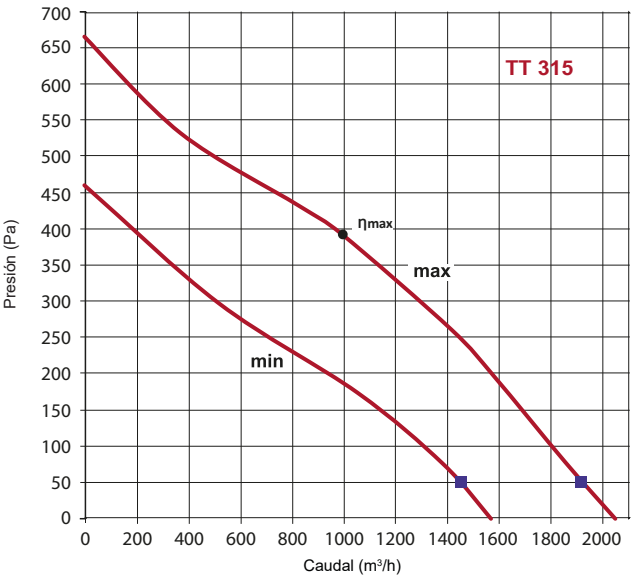

VENTILADORES DE CONDUCTO **GAMA TT - Silent**



VENTILADOR CONDUCTO GAMA TT - Silent

Diseñados con un envolvente aislado acústicamente para asegurar su funcionamiento silencioso.
Sus características y alta aerodinamicidad, les dotan de potente caudal y alta presión.
Recomendados para locales comerciales o industriales con altos requerimientos sonoros como bibliotecas, salas de conferencia, instituciones educativas, guarderías, etc.
Se puede montar en soporte o conducto, tamaños entre 100 y 315 Ø.

- Carcasa externa hecha de acero bañado en polímero.
- Carcasa interna perforada a un ángulo específico para permitir a las ondas de sonido se absorbidas por la capa interna aislante acústicamente.
- Aislado por 50mm lana de roca en amplio rango de frecuencias.
- Gracias a su caja cónica y hélices perfiladas, incrementa velocidad dando mayor presión y capacidad en comparativa con axiales estándar.
- Motor monofásico de 2 velocidades (excepto modelo 200 con 3 velocidades).
- Bajo consumo energético.
- Rodamiento de bolas, prolongando la vida del motor hasta máximo 40.000h en operación continua.
- Protección contra sobrecalentamiento con clixon termales.
- Grado de protección IPX4
- Multifrecuencia 50/60Hz ~230V

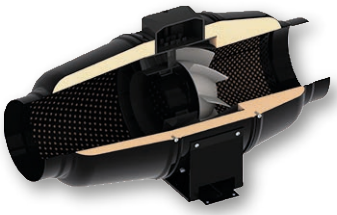

TT RANGE DUCT FAN - Silent

Designed with an acoustically insulated casing to ensure quiet operation.
Their characteristics and high aerodynamics give them powerful flow and high pressure.
Recommended for commercial or industrial premises with high noise requirements such as libraries, conference rooms, educational institutions, nurseries, etc.
Can be mounted on a bracket or duct, sizes between 100 and 315 Ø.

- External casing made of polymer-coated steel.
- Internal casing perforated at a specific angle to allow sound waves to be absorbed by the acoustically insulated inner layer.
- Insulated by 50mm rock wool over a wide frequency range.
- Thanks to its conical casing and profiled impellers, it increases speed, providing greater pressure and capacity compared to standard axial fans.
- Single-phase 2-speed motor (except model 200 with 3 speeds).
- Low energy consumption.
- Ball bearings, extending the motor's life to a maximum of 40,000 hours in continuous operation.
- Overheating protection with thermal clixons.
- IPX4 protection rating.
- Multi-frequency 50/60Hz ~230V.

VENTILATEUR DE CONDUIT GAMME TT - Silent

Conçus avec un boîtier isolé acoustiquement pour garantir un fonctionnement silencieux.
Leurs caractéristiques et leur grande aérodynamique leur confèrent un débit puissant et une pression élevée.
Recommandés pour les locaux commerciaux ou industriels soumis à des exigences acoustiques élevées, tels que les bibliothèques, les salles de conférence, les établissements d'enseignement, les crèches, etc.
Peut être monté sur support ou dans un conduit, tailles comprises entre 100 et 315 mm de diamètre.

- Boîtier externe en acier recouvert de polymère.
- Boîtier interne perforé selon un angle spécifique pour permettre aux ondes sonores d'être absorbées par la couche interne d'isolation acoustique.
- Isolation par 50 mm de laine de roche sur une large gamme de fréquences.
- Grâce à son boîtier conique et à ses pales profilées, il augmente la vitesse, offrant ainsi une pression et un débit supérieurs à ceux des ventilateurs axiaux standard.
- Moteur monophasé à 2 vitesses (sauf le modèle 200 à 3 vitesses).
- Faible consommation d'énergie.
- Roulement à billes, prolongeant la durée de vie du moteur jusqu'à 40 000 h en fonctionnement continu.
- Protection contre la surchauffe par thermocouples.
- Indice de protection IPX4
- Multifréquence 50/60 Hz ~230 V

Luymar se reserva el derecho a modificar los datos sin previo aviso (Luymar reserves the right to modify the data without prior notice)

VENTILADORES DE CONDUCTO **GAMA TT Silent M**

DATOS TÉCNICOS

MODELO (MODEL)		Velocidad (Speed) (r.p.m)	Potencia (Power) (W)	Caudal (Flow) (m^3/h)	Intensidad (Intensity) (A)	Nivel Sonoro (Noise level) (dB(A))*	Peso (Weight) (Kg)	Unidades por caja (Units per box)	Código (Code)
TT Silent 100	min.	2030	24	170	0,10	24	4,6	1	030007102
	max.	2630	26	240	0,11	29			
TT Silent 125	min.	1650	25	230	0,11	23	4,6	1	030007127
	max.	2310	30	340	0,13	28			
TT Silent 150	min.	1970	45	405	0,20	26	6,1	1	030007152
	max.	2645	52	555	0,23	33			
TT Silent 200	min.	2015	78	810	0,35	31	8,0	1	030007202
	max.	2445	110	1020	0,49	36			
TT Silent 250	min.	1965	127	1050	0,52	34	15	1	030007252
	max.	2495	178	1330	0,79	38			
TT Silent 315	min.	1975	213	1530	0,93	36	25	1	030007317
	max.	2545	313	1950	1,41	40			

* Nivel de ruido a 3 m. (* Noi se level at 3 m.)
Producto disponible en stock. (Product in stock.)

*Descuento del 5% al comprar por cajas. (*5% discount when purchasing by the case.)

DIMENSIONES (DIMENSIONS)

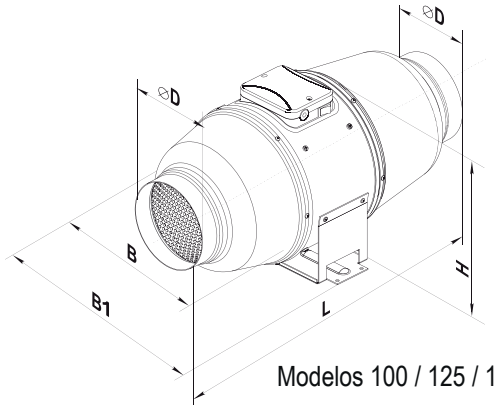

Modelos 100 / 125 / 150

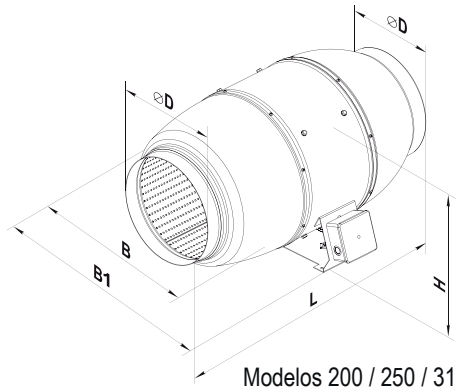

Modelos 200 / 250 / 315

MODELO (MODEL)	ØD	B	B_1	H	L
TT 100 Silent M	98	215	243	237	505
TT 125 Silent M	123	215	243	237	474
TT 150 Silent M	147	247	274	260	580
TT 200 Silent M	198	293	386	295	550
TT 250 Silent M	248	358	445	360	658
TT 315 Silent M	313	432	520	434	780

Medidas en mm. (Measurements in mm.)

Luymar se reserva el derecho a modificar los datos sin previo aviso (Luymar reserves the right to modify the data without prior notice)

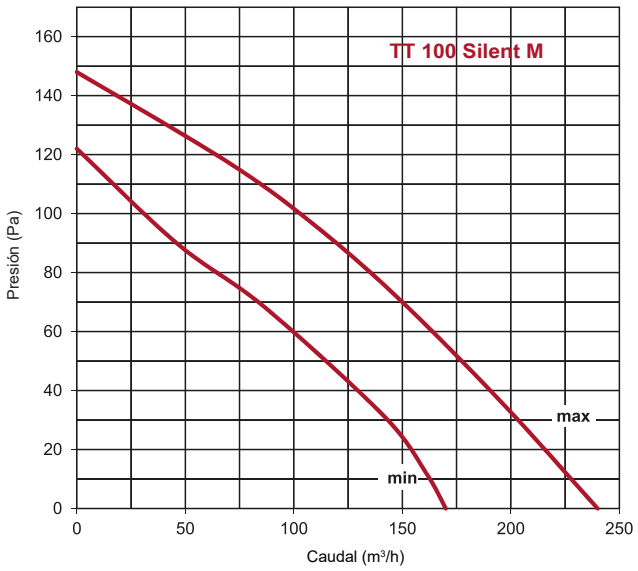

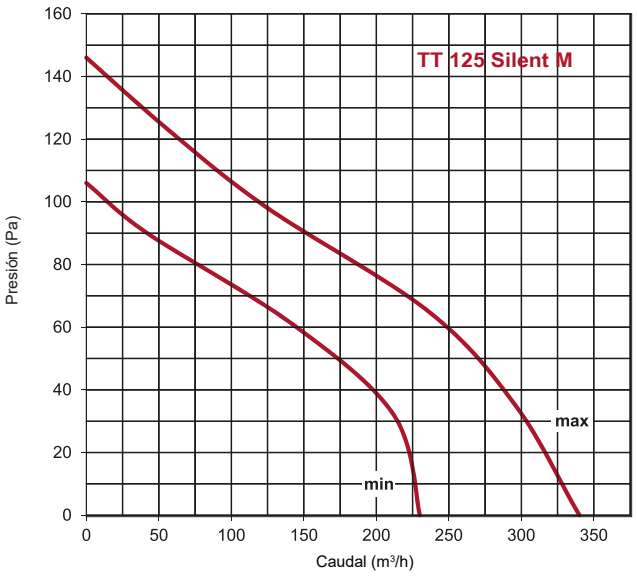

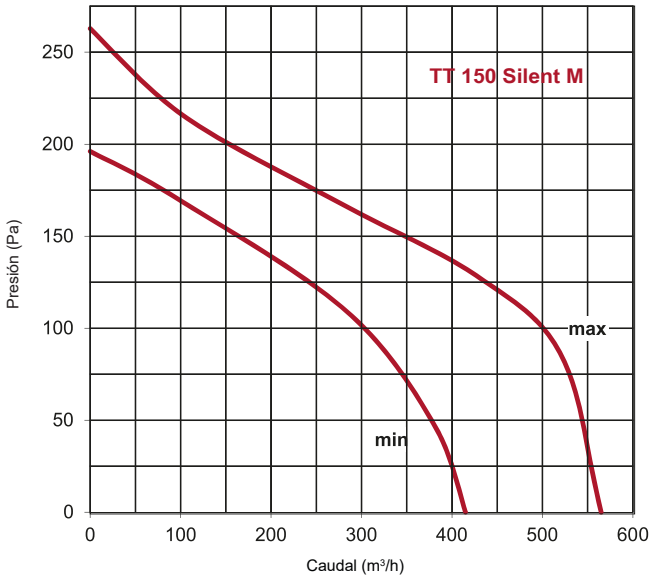

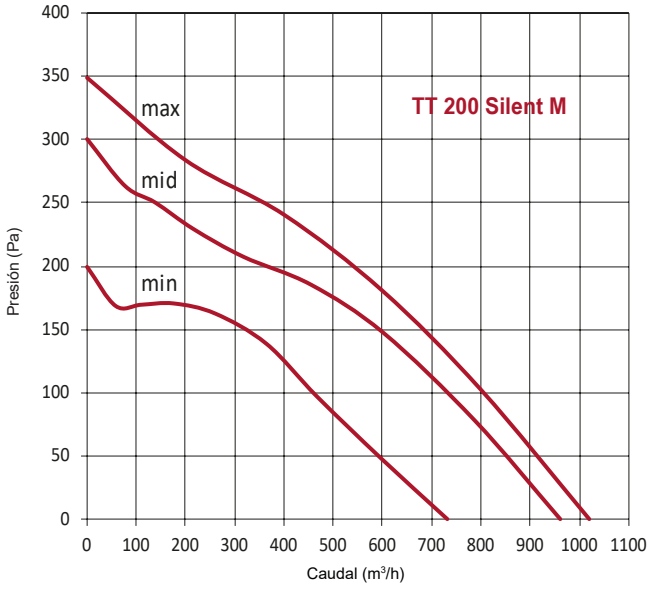

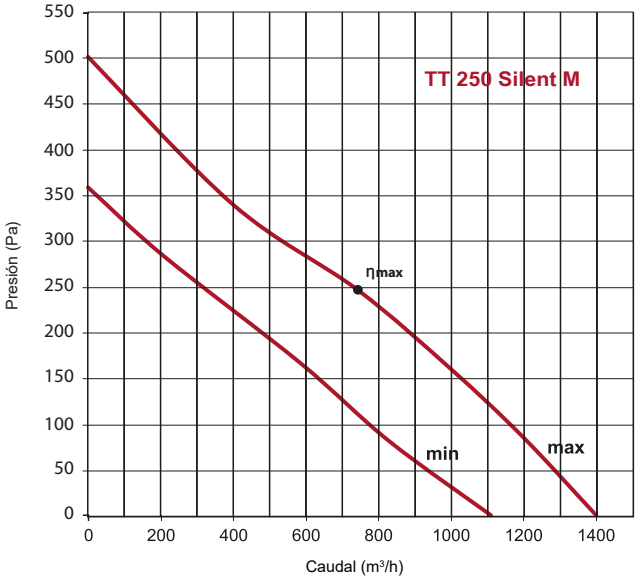

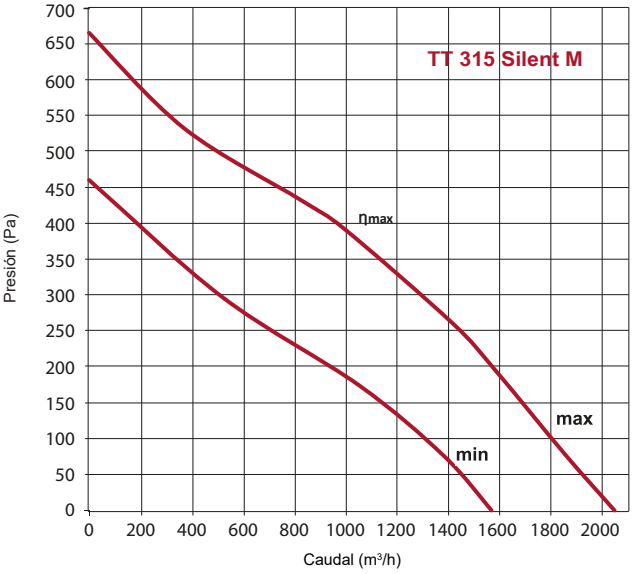

VOLVER AL INDICE

Luymar se reserva el derecho a modificar los datos sin previo aviso (Luymar reserves the right to modify the data without prior notice)

VENTILACIÓN INDUSTRIAL

LUYMAR
CLIMATIZACIÓN


LÜYMAR
CBM-D 7/7 - 1/5 CV

LUYMAR
CLIMATIZACIÓN



CBM-BS/EC
CBM-BS/EC Silent



CBM-BS/EC CAJAS BAJA SILUETA

- Extractores en línea para conductos donde se disponga de un espacio reducido.
- Gama de 4 modelos con caudales de 710 m^3/h a 3.300 m^3/h.
- Se pueden instalar en cualquier posición.
- Bridas en aspiración e impulsión con junta estanca.
- Aplicaciones domésticas comerciales e industriales.
- Ventiladores tipo Plugf Fan con palas hacia atrás. Motor EC (0,10V). Turbina metálica.
- Motor IP-54 clase B. temperatura del aire (80º- 40º).
- Certificado eléctrico EN-61800-5-1.
- Erp 2015 Ecodiseño (Erp 2018 compliant UE-327/2011 - EN-17166).
- Alta presión disponible.
- Construcción en chapa Magnelis ZN130 con aislamiento de 5 mm. M1.
- Puerta de acceso para facilitar el mantenimiento.
- ***De serie incluye:***
  - Marcha/paro.
  - Caja estanca con conexionado IP55.
  - Potenciómetro de control de velocidad mediante señal de control externa 0-10V.

CBM-BS/EC Silent CAJAS BAJA SILUETA

- Caja insonorizada con espuma absorbente acústica piramidal PS 20/10. M1.

LOW SILHOUETTE CBM-BS/EC BOXES

- In-line extractors for ducts where a reduced space is available.
- Range of 4 models with flow rates from 710 m^3/h to 3.300 m^3/h.
- They can be installed in any position.
- Inlet and outlet flanges with watertight joint.
- Domestic, commercial and industrial applications.
- Plug Fan type fan with backwards blades. EC motor (0.10V). Metallic Turbine.
- IP-54 class B motor. Air temperature (80º - 40º).
- Erp 2015 Ecodesign (Erp 2018 compliant UE-327/2011 - EN 17166).
- Magnelis ZN130 sheet metal construction with 5 mm insulation. M1.
- High pressure available.
- Contruction of Magnelis ZN130 with 5mm insulation. M1.
- Access door to facilitate maintenance.
- ***Standard includes:***
  - Start/Stop.
  - Waterproof IP55 connection box.
  - Speed control potenciometer through external control signal 0-10V.

CBM-BS/EC Silent LOW SILHOUETTE BOXES

- Soundproof box with PS 20/10 pyramidal acoustic absorbent foam. M1.

CBM-BS/EC BOÎTE À PROFIL BAS

- Extracteurs en ligne pour conduits où un espace réduit est disponible.
- Gamme de 4 modèles avec des débits de 710 m^3/h à 3 300 m^3/h.
- Ils peuvent être installés dans n'importe quelle position.
- Brides d'entrée et de sortie avec joint étache.
- Peut être installé dans n'importe quelle position.
- Applications domestiques commerciales et industrielles.
- Ventilateur type Plug Fan à pales inversées, moteur EC (0.10V). Turbine métallique.
- Motor IP-54 classe B. Température de l'air (80º - 40º).
- Certificat électrique EN-61800-5-1.
- Ecoconception Erp 2015 (conforme Erp 2018 UE-327/2011 - EN-17166).
- Haite pression disponible.
- Construction en tôle Magnelis ZN130 avec une isolation de 5 mm. M1.
- Porte d'accès pour faciliter la maintenance.
- ***La norme compred:***
  - Commencer arrêter.
  - Bôitier de conexion étanche IP55.
  - Potentiomètre de contrôle de vitesse par signal de contrôle externe 0-10V.

CBM-BS/EC Silent BOÎTES À PROFIL BAS

- Caisson insonorisé avec mousse absorbante acoustique pyramidale PS 20/10. M1.

Luymar se reserva el derecho a modificar los datos sin previo aviso (Luymar reserves the right to modify the data without prior notice)

DATOS TÉCNICOS (TECHNICAL DATA)



BAJA SILUETA - CMB-BS/EC (LOW PROFILE - CMB-BS/EC)

MODELO (MODEL)	Velocidad (Speed) (r.p.m)	Potencia (Power) (kW)	Caudal (Flow) (m^3/h)	Intensidad Max. (Maximum Intensity) (A)	Nivel Sonoro (Noise level) (dB(A))	Código (Code)
CBM-BS/EC 150	3695	57,6	555	0,54	52,4	0304100150
CBM-BS/EC 200	2948	166,5	1231	1,32	54,5	0304100200
CBM-BS/EC 250	4042	530,2	2127	2,31	64,4	0304100250
CBM-BS/EC 350	2862	495,9	3285	2,16	61,1	0304100350

Potenciómetro INCLUIDO. (Potentiometer INCLUDED.)

BAJA SILUETA INSONORIZADA - CMB-BS/EC Silent (LOW-PROFILE SOUND-PROOFED UNIT - CMB-BS/EC Silent)

MODELO (MODEL)	Velocidad (Speed) (r.p.m)	Potencia (Power) (kW)	Caudal (Flow) (m^3/h)	Intensidad Max. (Maximum Intensity) (A)	Nivel Sonoro (Noise level) (dB(A))	Código (Code)
CBM-BS Silent 150	3695	57,6	555	0,54	47,8	03041100150
CBM-BS Silent 200	2948	166,5	1231	1,32	51,4	03041100200
CBM-BS Silent 250	4042	530,2	2127	2,31	59,2	03041100250
CBM-BS Silent 350	2862	495,9	3285	2,16	57,0	03041100350

Potenciómetro INCLUIDO. (Potentiometer INCLUDED.)

NIVELES SONOROS (NOISE LEVEL)

MODELO (MODEL)	Espectro de potencia sonora Lw(A) en dB(A) banda de frecuencia en [Hz] (Sound power spectrum Lw(A) in dB(A) frequency band in [Hz])]								
	63 Hz	125 Hz	250 Hz	500Hz	1k	2k	4k	8k	Todas las bandas Hz (All bands Hz)
CBM-BS /EC									
150	41,1	39,2	42,5	46,1	43,9	45,2	40,4	43,7	52,4
200	44,4	44,0	48,2	47,2	47,0	45,1	42,3	39,6	54,5
250	46,5	49,6	53,7	58,4	59,0	57,5	52,5	52,9	64,4
350	45,2	48,2	53,4	55,9	54,0	49,6	48,2	52,5	61,1
CBM-BS /EC Silent									
150	40,8	38,6	41,2	43,0	36,8	32,4	29,0	1,4	47,8
200	44,2	43,5	47,0	44,0	39,9	32,3	30,8	1,0	51,4
250	46,3	49,0	52,5	55,2	51,8	44,6	41,1	10,6	59,2
350	45,0	47,6	52,2	52,7	46,9	36,7	36,8	10,2	57,0

* Presion acustica a 1,5m en campo abierto. (* Sound pressure at 1.5 m in an open field.)

DIMENSIONES (DIMENSIONS)

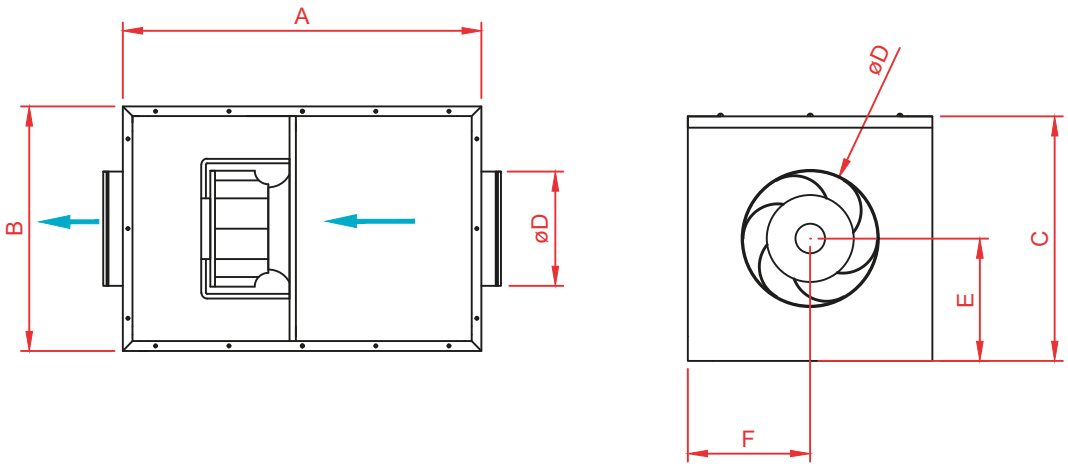

MODELO (MODEL)	A	B	C	Ø D	E	F
CBM-BS/EC 150	500	380	293	150	146	190
CBM-BS/EC 200	500	380	293	200	146	190
CBM-BS/EC 250	600	600	345	250	172	300
CBM-BS/EC 350	750	600	425	350	212	300

Medidas en mm. (Measurements in mm.)

Luymar se reserva el derecho a modificar los datos sin previo aviso (Luymar reserves the right to modify the data without prior notice)

150

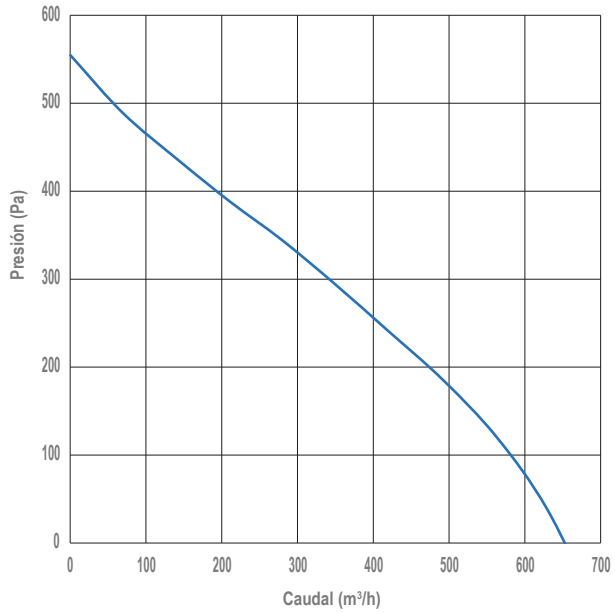

200

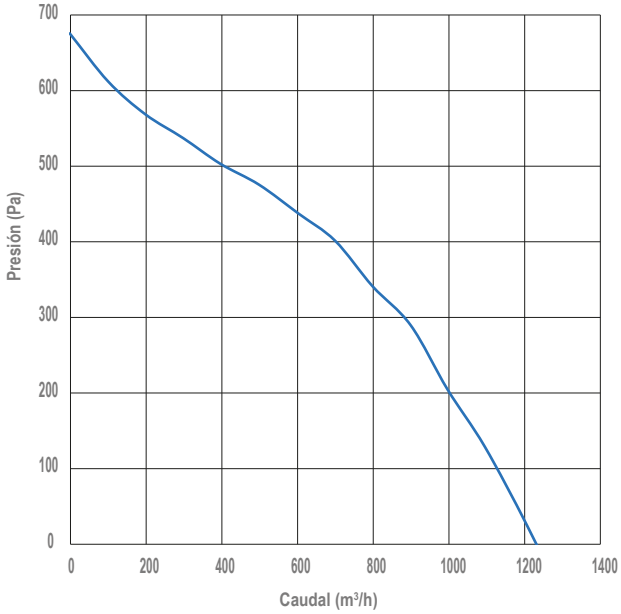

250

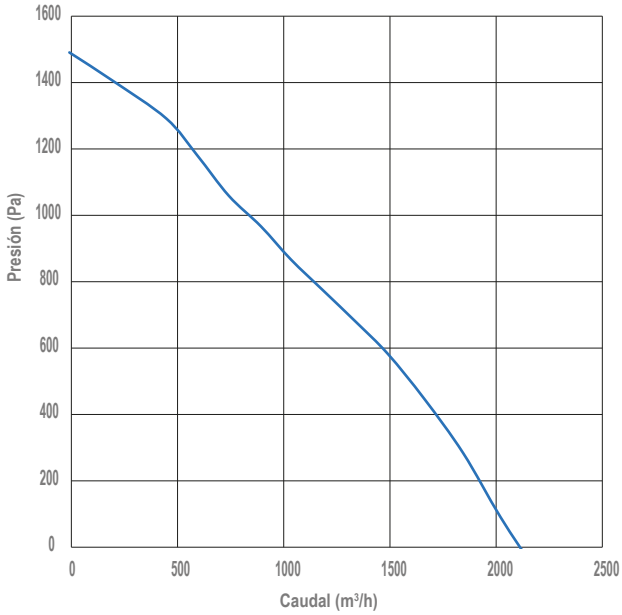

350

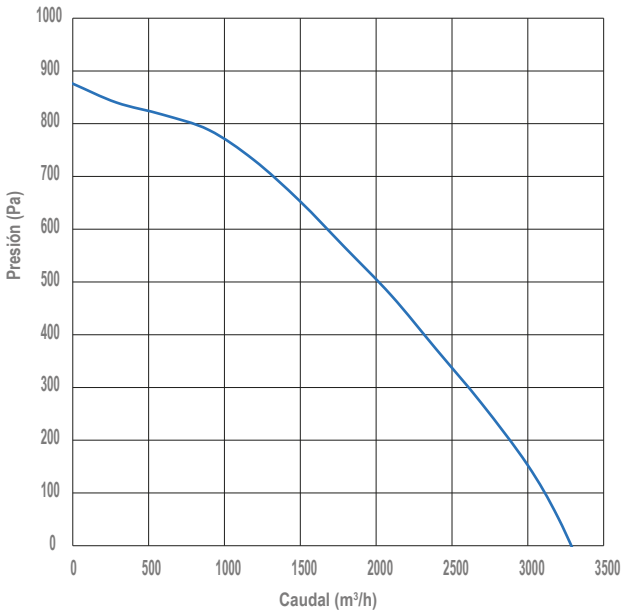

150 Silent

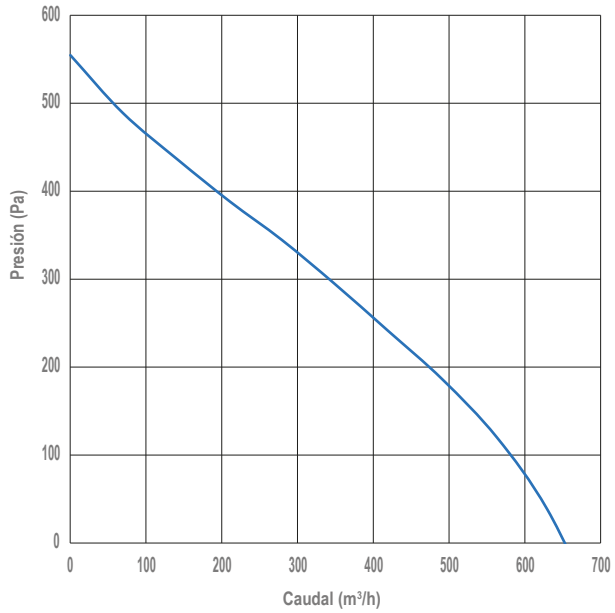

200 Silent

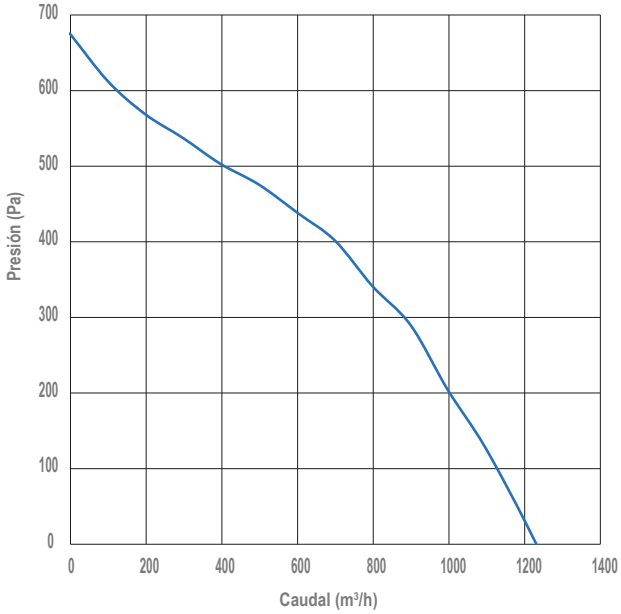

250 Silent

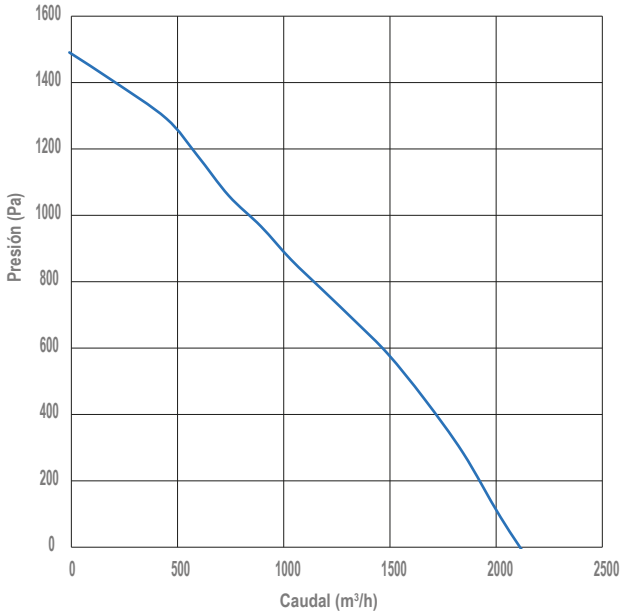

350 Silent

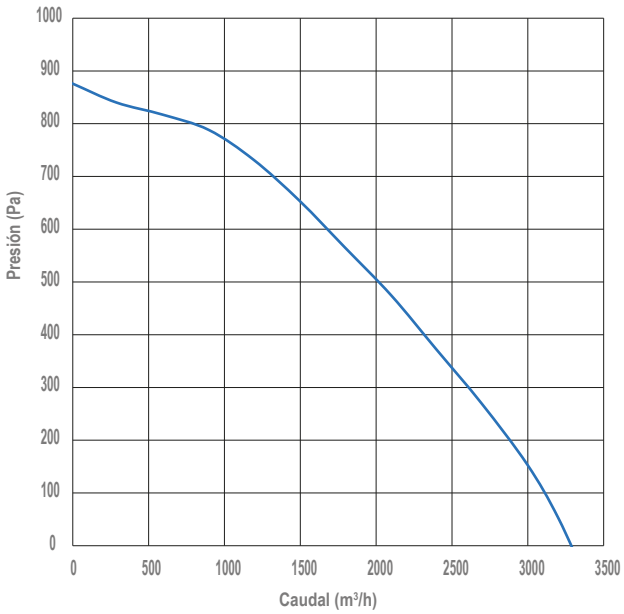

VOLVER AL INDICE

Luymar se reserva el derecho a modificar los datos sin previo aviso (Luymar reserves the right to modify the data without prior notice)

LUYMAR
CLIMATIZACIÓN

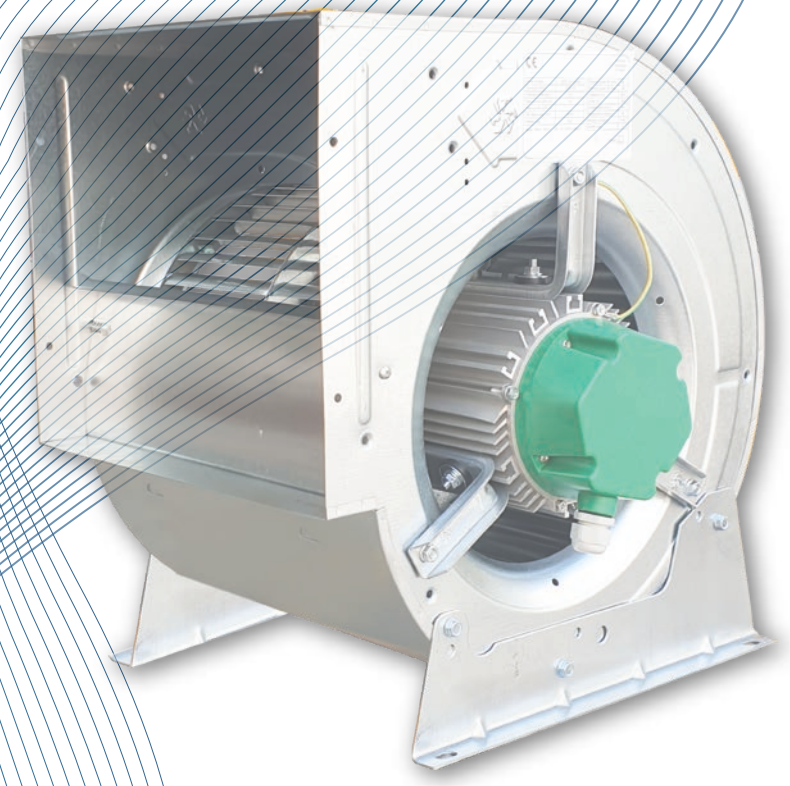

BM-D
CBM-D
CBM-D/AL
CBM-D Silent

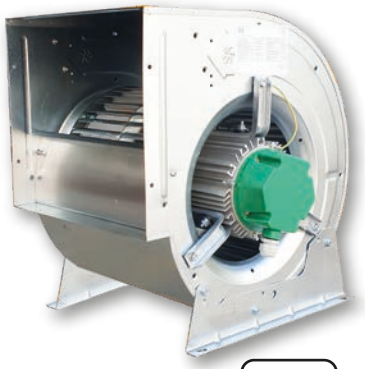

BM-D

BM-D VENTILADOR CENTRÍFUGO DE BAJA PRESIÓN CON MOTOR DIRECTO

- Envolvente y turbina en chapa de acero galvanizado, el rodete de tipo acción, doble aspiración, con aletas curvadas hacia delante.
- Caudales desde 1.700 hasta 10.200 m^3/h.
- Turbina equilibrada dinámicamente según norma ISO 1940, para reducir el ruido y evitar vibraciones.
- Motor eléctrico acoplado de tipo cerrado, aislamiento tipo F(IP55) con carcasa de aluminio.
- Condensador permanente de 4 ó 6 polos regulables por tensión en motores monofásicos 230V-50 Hz y regulables opcionalmente con convertidor de frecuencia en motores trifásicos 230/400V 50 Hz.
- Fijación del motor mediante brazos flectores con silent blocks en cumplimiento de la directiva ROHS 2002/95/EC.
- Bajo demanda se pueden suministrar ventiladores de tres velocidades en determinados modelos (consultar).
- Los pies soporte incluidos permiten cuatro posiciones de la boca de descarga.
- La temperatura del aire a transportar es desde -10ºC a +45°C.

CBM-D CAJA DE VENTILACIÓN

- Unidad de ventilación fabricada en chapa galvanizada con aislamiento de 5mm.

CBM-D/AL CAJA DE VENTILACIÓN

- Unidad de ventilación fabricada con perfil de aluminio, chapa prelacada y paneles intercambiables.

CBM-D Silent CAJA DE VENTILACIÓN

- Unidad de ventilación fabricada con aislante piramidal.

BM-D LOW PRESSURE CENTRIFUGAL FAN WITH DIRECT MOTOR

- Casing and turbine in galvanized steel sheet, action type impeller, double suction, with forward curved blades.
- Flow rates from 1,700 to 10,200 m^3/h.
- Turbine dynamically balanced according to ISO 1940 standard, to reduce noise and avoid vibrations.
- Closed type coupled electric motor, insulation type F (IP55) with aluminum casing.
- Permanent capacitor of 4 or 6 poles adjustable by voltage in single phase motors 230V-50 Hz and optionally adjustable with frequency converter in three-phase motors 230/400V 50 Hz.
- Motor fastening by means of silent blocks in compliance with the ROHS 2002/95/EC directive.
- Three-speed fans can be supplied on request for certain models (please consult us).
- The included support feet allow four positions of the discharge mouth.
- The temperature of the air to be conveyed is from -10°C to +45°C.

CBM-D VENTILATION BOX

- Ventilation unit made on galvanised steel sheet with thermal and acustic isolation.

CBM-D/AL VENTILATION BOX

- Ventilation unit made on aluminiun structure and galvanised steel sheets, panels interchangeable.

CBM-D Silent VENTILATION BOX

- Ventilation unit made with pyramidal insulation.

BM-D VENTILATEUR CENTRIFUGE BASSE PRESSION AVEC MOTEUR DIRECT

- Corps et turbine en tôle d'acier galvanisé, roue à action, double entrée, avec aubes incurvées vers l'avant.
- Débits de 1 700 à 10 200 m^3/h.
- Turbine équilibrée dynamiquement selon la norme ISO 1940, pour réduire le bruit et éviter les vibrations.
- Moteur électrique à accouplement fermé, isolation de type F (IP55) avec carter en aluminium.
- Condensateur permanent à 4 ou 6 pôles, tension réglable pour les moteurs monophasés 230V-50 Hz et en option avec convertisseur de fréquence pour les moteurs triphasés 230/400V 50 Hz.
- Le moteur est fixé au moyen de silent blocs conformément à la directive ROHS 2002/95/CE.
- Des ventilateurs à trois vitesses peuvent être fournis sur demande pour certains modèles (sur demande).
- Les pieds de support inclus permettent quatre positions de la sortie de refoulement.
- La température de l'air à transporter est comprise entre -10°C et +45°C.

CBM-D BOÎTE DE VENTILATION

- Unité de ventilation en tôle galvanisée avec une isolation de 5 mm.

CBM-D/AL BOÎTE DE VENTILATION

- Unité de ventilation en profilé d'aluminium, tôle pré-peinte et panneaux interchangeables.

CBM-D BOÎTE DE VENTILATION SILENCIEUSE

- Unité de ventilation fabriquée avec une isolation pyramidale.

Luymar se reserva el derecho a modificar los datos sin previo aviso (Luymar reserves the right to modify the data without prior notice)



CBM-D



Filtro opcional

DATOS TÉCNICOS (TECHNICAL DATA)

MODELO (MODEL)	Velocidad (Speed) (r.p.m)	Potencia (Power) (kW)	Caudal (Flow) (m^3/h)	Intensidad Max. (Max. Intensity) (A)	Nivel Sonoro (Noise level) BM-D (dB(A))*	Nivel Sonoro (Noise level) CBM-D (dB(A))*	BM-D Código (Code)	CBM-D Código (Code)
Serie monofásica				**230V**				
7/7 M4 1/5 cv	1230	0,15	1750	1,4	66	53	301070701	302070701
7/7 M4 1/2 cv	1320	0,37	2600	3,3	67	54	301070703	302070703
9/9 M6 1/5 cv	850	0,15	2500	1,5	64	51,4	301090901	302090901
9/9 M6 1/3 cv	830	0,25	3100	2,2	65	53	301090902	302090902
9/9 M4 1/2 cv	1320	0,37	3000	3,3	75	61,3	301090903	302090903
9/9 M4 3/4 cv	1310	0,55	3400	4,5	76	62	301090904	302090904
10/10 M6 1/3 cv	830	0,25	3250	2,2	65	53	301101002	302101002
10/10 M4 1/2 cv	1320	0,37	2700	3,3	71	58	3011010032	3021010032
10/10 M4 3/4 cv	1310	0,55	3400	4,5	73	60,5	301101004	302101004
12/12 M6 3/4 cv	850	0,55	5600	5	68	56	301121204	302121204
12/12 M6 1 cv	850	0,75	5900	6	71	58	301121205	302121205

* Presion acustica a 1,5m en campo abierto. (* Sound pressure at 1.5 m in an open field.)

MODELO (MODEL)	Velocidad (Speed) (r.p.m)	Potencia (Power) (kW)	Caudal (Flow) (m^3/h)	Intensidad Max. (Max. Intensity) (A)		Nivel Sonoro (Noise level) BM-D (dB(A))*	Nivel Sonoro (Noise level) CBM-D (dB(A))*	BM-D Código (Code)	CBM-D Código (Code)
Serie Trifásica				**230V**	**400V**				
12/12 T6 1,5 cv	850	1,1	7.200	6,6	3,8	78	64,6	03011212062	03021212062
15/15 T6 3 cv	890	2,2	10.200	10,9	6,3	67	55	0301151510	0302151510

* Presion acustica a 1,5m en campo abierto. (* Sound pressure at 1.5 m in an open field.)

Ref. filtro G4: 681...

En cumplimiento del reglamento europeo 1253/2014 se debe incorporar variador / convertidor de frecuencia. Accesorios
In accordance with European Regulation 1253/2014, a variable-speed drive or frequency converter must be installed. Accessories

BM-D • VENTILADOR CENTRÍFUGO DE BAJA PRESIÓN MOTOR DIRECTO
(BM-D • DIRECT-DRIVE LOW-PRESSURE CENTRIFUGAL FAN)

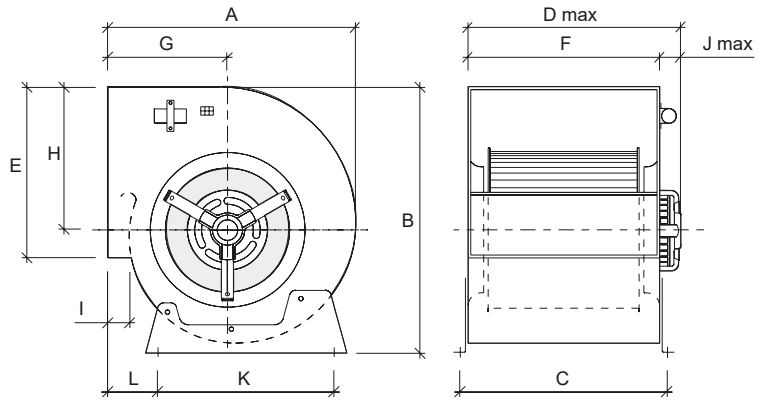

MODELO (MODEL)	A	B	C	D	E	F	G	H	I	J	K	L
BM-D 7/7	307	320	258	264	209	232	146	180	27	32	228	55
BM-D 9/7	375	394	273	313	265	250	180	218	33	63	280	75
BM-D 9/9	375	394	324	352	265	298	180	218	33	54	280	75
BM-D 10/8	427	447	296	332	290	274	207	245	38	58	317	80
BM-D 10/10	427	447	348	448	290	326	207	245	38	122	317	80
BM-D 12/9	498	526	330	439	342	309	236	292	38	130	400	82
BM-D 12/12	498	526	406	476	342	386	236	292	38	90	400	82
BM-D 15/15	578	617	500	525	404	473	271	343	38	52	460	91

Medidas en mm. (Measurements in mm.)

CBM-D • CAJA DE VENTILACIÓN DE BAJA PRESIÓN CON MOTOR DIRECTO Y CAJA DE CHAPA
(CBM-D • LOW-PRESSURE VENTILATION UNIT WITH DIRECT-DRIVE MOTOR AND SHEET METAL HOUSING)

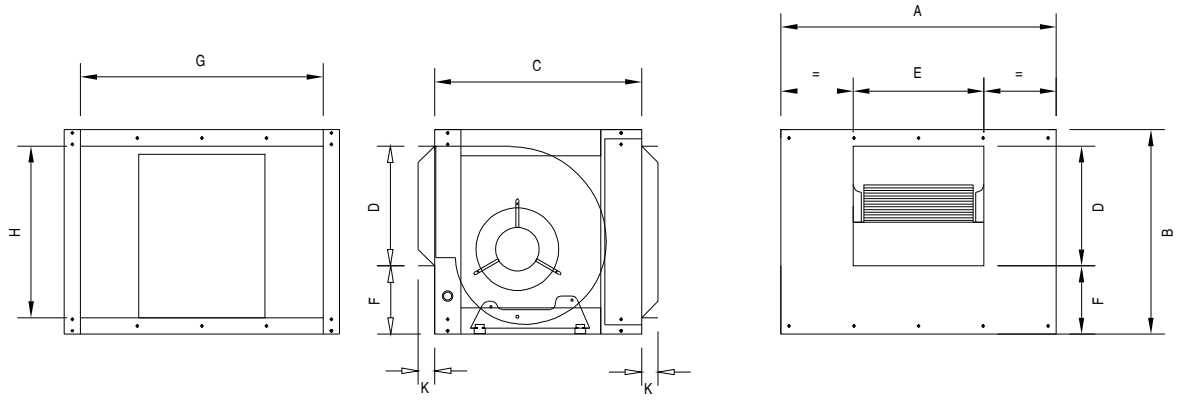

					BOCA IMPULSIÓN (INLET)			BOCA ASPIRACIÓN (SUCTION INLET)	
MODELO (MODEL)	A	B	C	K	D	E	F	G	H
CBM-D - 7/7	505	375	380	30	220	240	125	410	270
CBM-D - 9/7 - 9/9	555	445	430	30	280	315	137	465	355
CBM-D - 10/10	605	505	480	30	305	335	170	515	410
CBM-D - 12/9 - 12/12	705	570	570	30	353	400	195	615	480
CBM-D - 15/15	800	755	700	30	416	435	260	705	660

Medidas en mm. (Measurements in mm.)

Luymar se reserva el derecho a modificar los datos sin previo aviso (Luymar reserves the right to modify the data without prior notice)

CBM-D/AL • CAJA DE VENTILACIÓN CON MOTOR DIRECTO Y PERFILERÍA DE ALUMINIO
(CBM-D/AL • VENTILATION BOX WITH DIRECT-DRIVE MOTOR AND ALUMINUM FRAMING)

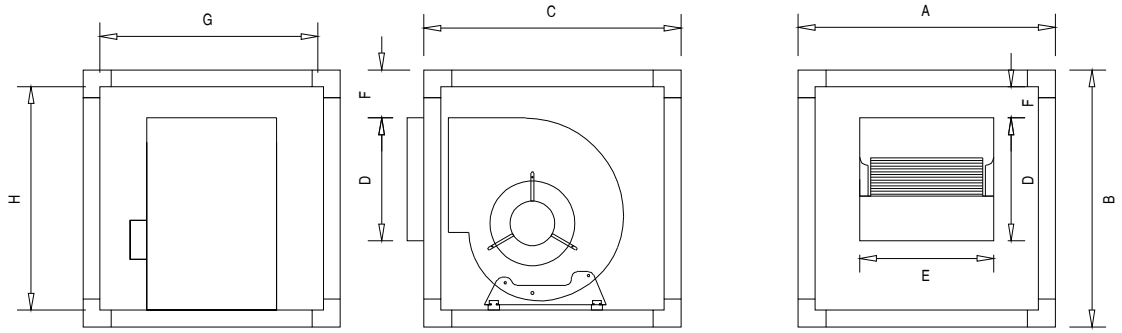

					BOCA IMPULSIÓN (INLET)			BOCA ASPIRACIÓN (SUCTION INLET)	
MODELO (MODEL)	A	B	C	K	D	E	F	G	H
CBM-D/AL - 7/7	505	375	380	30	220	240	125	410	270
CBM-D/AL - 9/7 - 9/9	555	445	430	30	280	315	137	465	355
CBM-D/AL - 10/10	605	505	480	30	305	335	170	515	410
CBM-D/AL - 12/9 - 12/12	705	570	570	30	353	400	195	615	480
CBM-D/AL - 15/15	800	755	700	30	416	435	260	705	660

Medidas en mm. (Measurements in mm.)

7/7 M4 1/5 cv

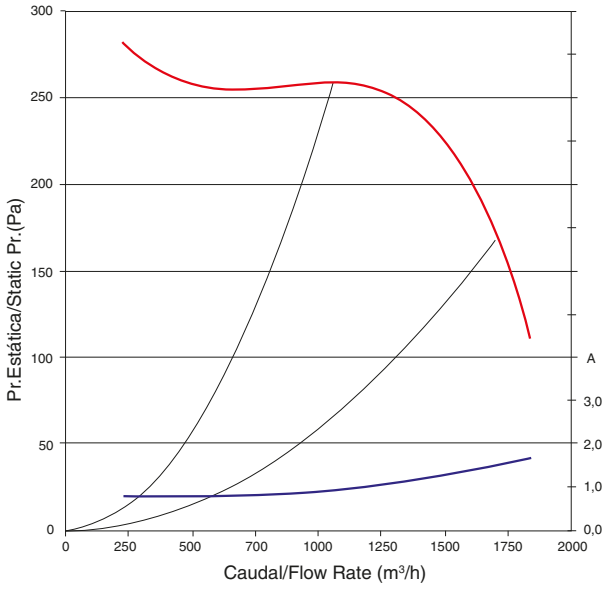

7/7 M4 1/2 cv

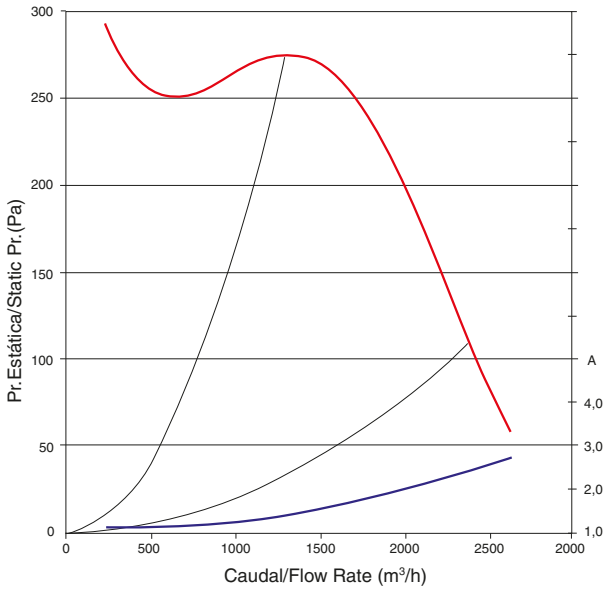

9/9 M6 1/5 cv

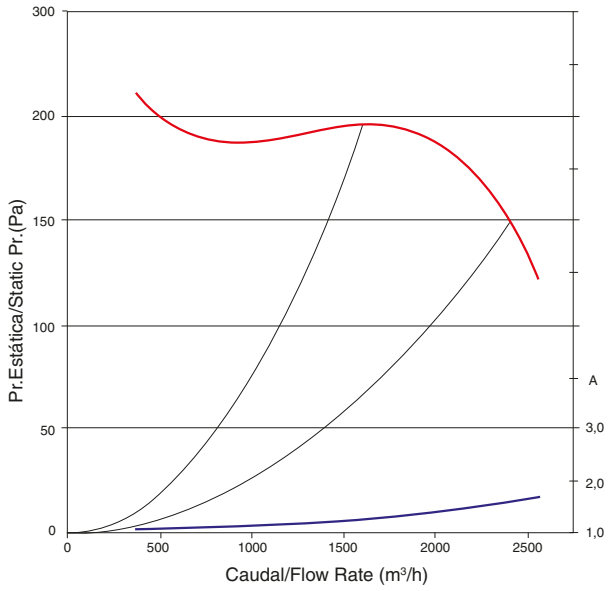

9/9 M6 1/3 cv

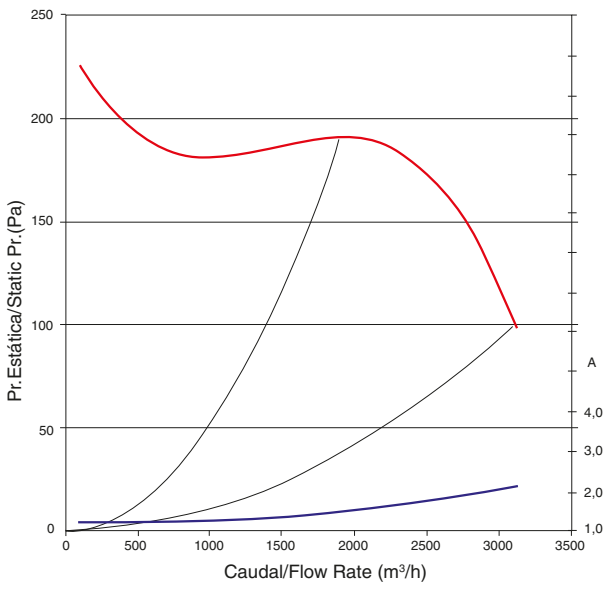

9/9 M4 1/2cv

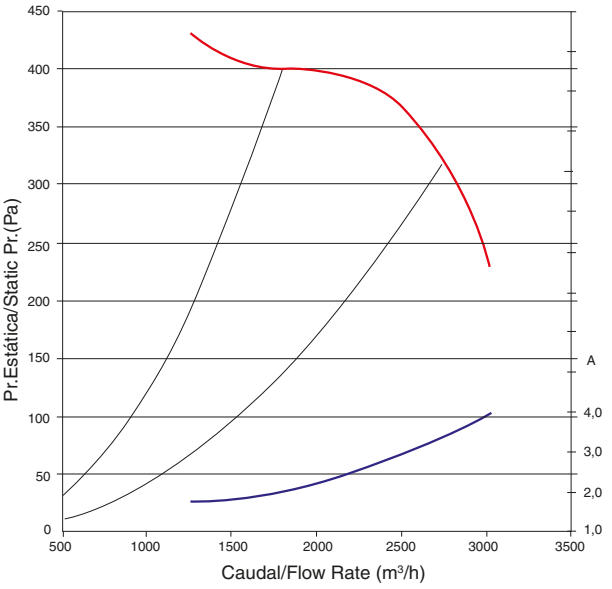

9/9 M4 3/4 cv

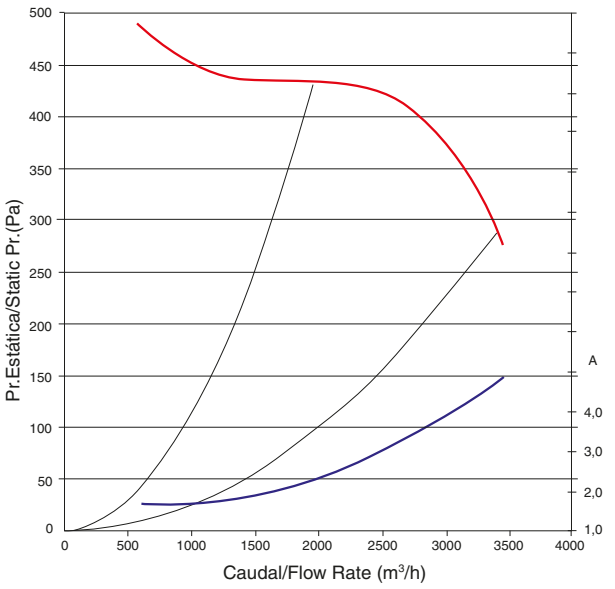

Luymar se reserva el derecho a modificar los datos sin previo aviso (Luymar reserves the right to modify the data without prior notice)

10/10 M6 1/3 cv

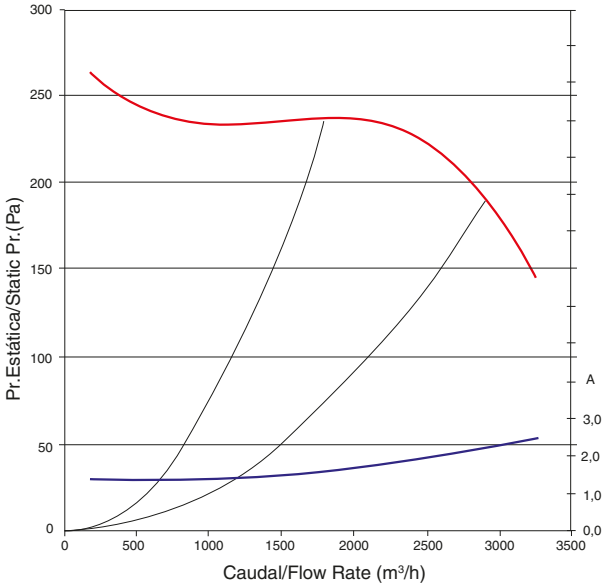

10/10 M4 1/2 cv

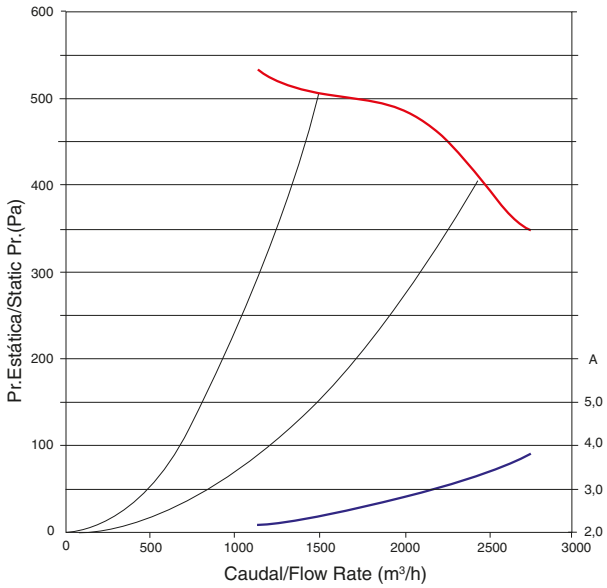

10/10 M4 3/4 cv

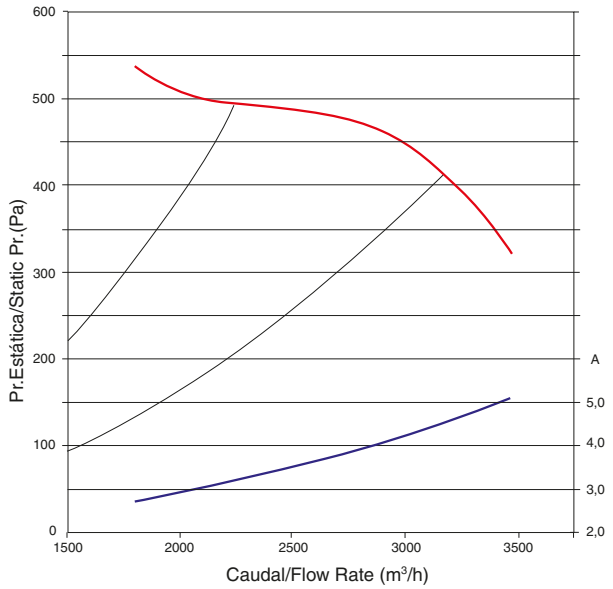

12/12 M6 3/4 cv

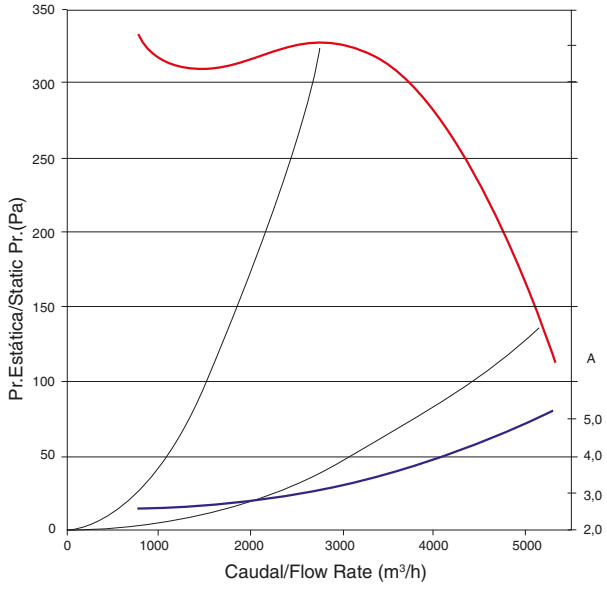

12/12 M6 1 cv

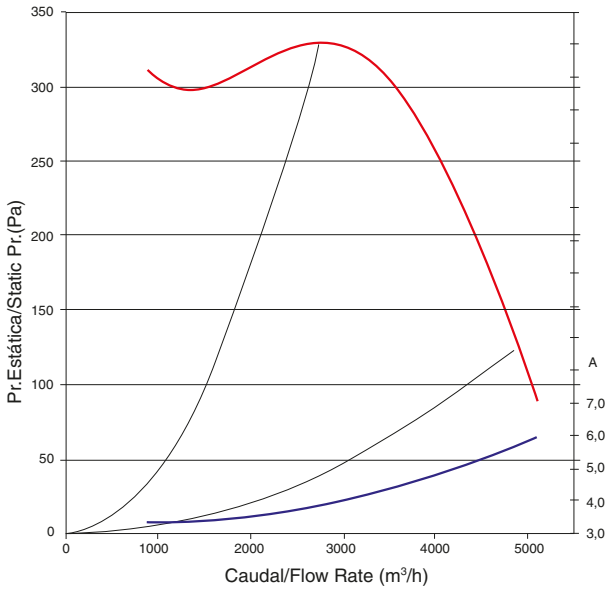

12/12 T6 1,5 cv

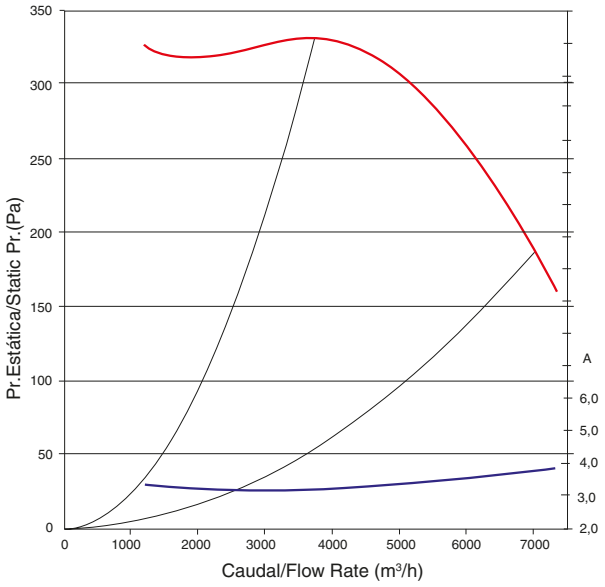

15/15 T6 3 cv

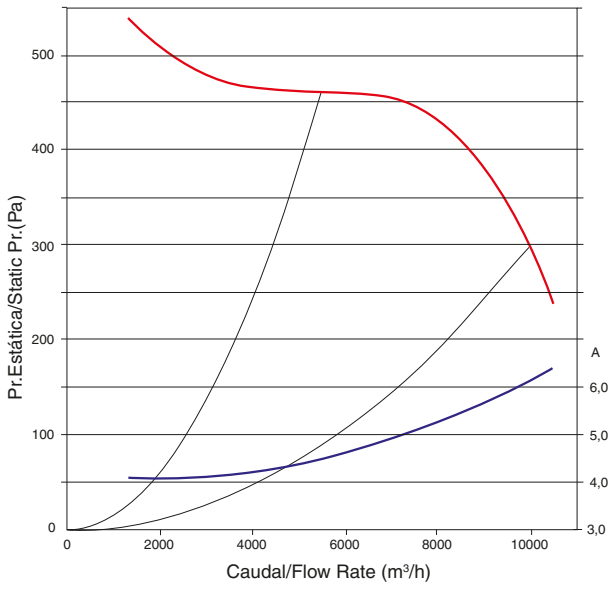

VOLVER AL INDICE

Luymar se reserva el derecho a modificar los datos sin previo aviso (Luymar reserves the right to modify the data without prior notice)

LUYMAR
CLIMATIZACIÓN

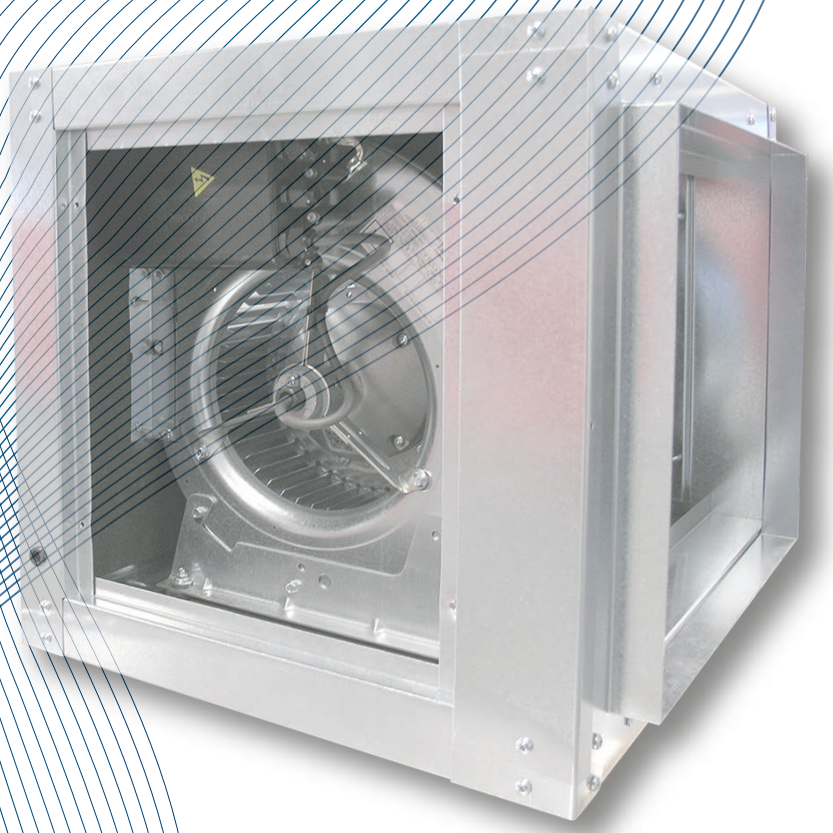

BM-D/EC
CBM-D/EC
CBM-D/EC Silent



BM-D/EC

BM-D/EC VENTILADOR CENTRÍFUGO DE BAJA PRESIÓN CON MOTOR DIRECTO

- Envolvente y turbina en chapa de acero galvanizado, el rodete de tipo acción, doble aspiración y con aletas curvadas hacia delante.
- Caudales desde 1.700 hasta 7.000 m^3/h.
- Turbina equilibrada dinámicamente según norma ISO 1940-11, para reducir el ruido y evitar vibraciones. Va montada directamente en un motor de rotor externo de corriente continua EC (0,10V).
- El motor es cerrado (IP54), clase B (-40ºC +80ºC) monofásico excluyendo el modelo 315.
- La electrónica de motor EC es una unidad separada conectada al motor del ventilador y a la fuente de alimentación. Están protegidos contra la posibilidad de sobrecalentamiento y sobreconsumo.
- La conmutación electrónica permite el funcionamiento del ventilador en carga parcial manteniendo la alta eficacia.
- Certificado eléctrico EMC standars: EN 61000-3-2 / EN 61000-6-4 / EN 61800-3.
- Erp 2015 Ecodiseño (Erp 2018 compliant UE-327/2011 EN-17166).
- Rango de temperatura de trabajo -20ºC / +50ºC.
- Unidad de ventilación fabricada en chapa galvanizada con aislamiento. Calificación M1.
- ***De serie se incluye en las cajas CBM-D/EC y CBM-D/EC Silent:***
  - Marcha/paro.
  - Caja estanca de conexionado IP55.
  - Potenciómetro de control de velocidad mediante señal de control externa 0-10V.
- ***Opcional:***
  - Filtro una etapa de filtración G4, F6-F7-F8-F9. M3.
  - Tejadillo.
  - Visera.
  - Presión constante.



CBM-D/EC

CBM-D/EC Silent CAJA DE VENTILACIÓN

- Caja insonorizada con espuma absorbente acústica piramidal PS 20/10. M1.
- Unidad equipada de serie con marcha/paro y potenciómetro de 0-10V.

BM-D/EC LOW PRESSURE CENTRIFUGAL FAN WITH DIRECT MOTOR

- Casing and turbine in galvanized steel sheet, action type impeller, double suction and with forward curved blades.
- Flow rates from 1,700 to 7,000 m^3/h.
- Turbine dynamically balanced according to ISO 1940-11 standard, to reduce noise and avoid vibrations. It is directly mounted on an external EC (0.10V) direct current rotor motor.
- The motor is enclosed (IP54), class B (-40ºC +80ºC) single-phase excluding model 315.
- The EC motor electronics is a separate unit connected to the fan motor and power supply. They are protected against the possibility of overheating and over consumption.
- Electronic commutation allows fan operation at partial load while maintaining high efficiency.
- Electrical certification EMC standards: EN 61000-3-2 / EN 61000-6-4 / EN 61800-3.
- Erp 2015 Ecodesign (Erp 2018 compliant EU-327/2011 EN-17166).
- Working temperature range -20ºC / +50ºC.
- Ventilation unit made of galvanized sheet metal with insulation. M1 qualification.
- ***Included as standard in the CBM-D/EC and CBM-D/EC Silent boxes:***
  - Start/stop.
  - Watertight IP55 connection box.
  - Potentiometer for speed control through external control signal 0-10V.
- ***Optional:***
  - Filter one stage of filtration G4, F6-F7-F8-F9. M3.
  - Outdoor roof.
  - Visor.
  - Constant pressure.

CBM-D/EC Silent VENTILATION BOX

- Soundproof box with PS 20/10 pyramidal acoustic absorbent foam. M1.
- Unit equipped as standard with start/stop and 0-10V potentiometer.

Luymar se reserva el derecho a modificar los datos sin previo aviso (Luymar reserves the right to modify the data without prior notice)



CBM-D/EC Silent

BM-D/EC VENTILATEUR CENTRIFUGE, BASSE PRESSION AVEC MOTEUR DIRECT

- Corps et turbine en tôle d'acier galvanisé, roue à double entrée à aubes incurvées vers l'avant, de type action.
- Débits de 1700 à 7000 m^3/h.
- La turbine est équilibrée dynamiquement conformément à la norme ISO 1940-11 afin de réduire le bruit et d'éviter les vibrations. Elle est montée directement sur un moteur à rotor externe à courant continu EC (0,10V).
- Le moteur est fermé (IP54), classe B (-40ºC +80ºC) monophasé à l'exclusion du modèle 315.
- L'électronique du moteur EC est une unité séparée connectée au moteur du ventilateur et à l'alimentation. Elle est protégée contre les risques de surchauffe et de surconsommation.
- La commutation électronique permet le fonctionnement du ventilateur à charge partielle tout en maintenant un rendement élevé.
- Certification électrique Normes CEM : EN 61000-3-2 / EN 61000-6-4 / EN 61800-3.
- Erp 2015 Ecodesign (Erp 2018 conforme à EU-327/2011 EN-17166).
- Plage de température de travail -20ºC / +50ºC.
- Unité de ventilation en tôle galvanisée avec isolation. Classification M1.
- ***Opcional:***
  - Filtrer un étage de filtration G4, F6-F7-F8-F9. M3.
  - Toit de protection montage exteriur.
  - Visière.
  - Pression constante.

CBM-D/EC Silent CAJA DE VENTILACIÓN

- Caisson insonorisé avec mousse absorbante acoustique pyramidale PS 20/10. M1.
- Boîtier équipé en standard de start/stop et potentiomètre 0-10V.

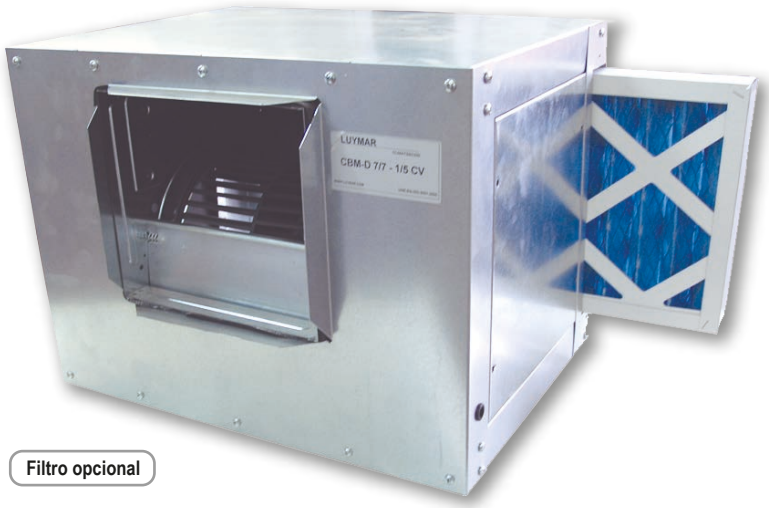

Filtro opcional



DATOS TÉCNICOS (TECHNICAL DATA)

MODELO (MODEL)	Velocidad (Speed) (r.p.m)	Potencia (Power) (kW)	Intensidad Máx. (Max. Intensity) (A) 230V	380V	Punto de trabajo óptimo (Optimal operating point) (B.E.P.) Caudal (Flow) (m^3/h)	Presión (Pressure) (Pa)	Punto de trabajo (Workstation) Caudal (Flow) (m^3/h)	Presión (Pressure) (Pa)	Peso (Weight) (Kg)	Nivel Sonoro (Noise level) (dB(A))*	BM-D/EC Código (Code)	CBM-D/EC Código (Code)	CBM-D/EC Silent Código (Code)
7/7-T (1 Kw)	2676	1,065	4,62	-	1476	900	1000* 1900**	1200* 225**	9	81	0301...	0302...	0302...S
8/7-T (1 Kw)	1998	1,052	4,51	-	1800	780	1000* 3150**	700* 120**	9	82	0301...	0302...	0302...S
9/7-T (1 Kw)	1914	1,036	3,7	-	1800	830	810* 3115**	725* 130**	10	82	0301...	0302...	0302...S
10/8-T (1 Kw)	1274	1,029	4,38	-	3000	600	1000* 3800**	1000* 280**	13	82	0301...	0302...	0302...S
10/8-T (2,2 Kw)	1801	2,202	9,53	-	3700	1100	1400* 4800**	1000* 400**	20	89	0301...	0302...	0302...S
10/10-T (2,15 Kw)	1877	2,15	9,53	-	4404	1000	1800* 5600**	1050* 380**	20	84	0301...	0302...	0302...S
15/15-T (2,7 Kw)	2900	2,66	-	3,8	5000	1120	2800* 9000**	1480* 180**	25	76	0301...	0302...	0302...S

*Punto de trabajo minimo. / **Punto de trabajo máximo. (*Minimum operating point. / **Maximum operating point.)
* Presion acustica a 1,5m en campo abierto. (* Sound pressure at 1.5 m in an open field.)

PRODUCT INFORMATION (Regulation EU-1253 / 2014) Unidirectional Ventilation Units, Series CBM-D/EC

a) Manufacturer / Brand		LUYMAR						
b) MODELO		**CBM-D/EC 7/7**	**CBM-D/EC 8/7**	**CBM-D/EC 9/7**	**CBM-D/EC 10/8 (1Kw)**	**CBM-D/EC 10/8 (2,2Kw)**	**CBM-D/EC 10/10**	**CBM-D/EC 315**
c) Declared typology		UVUNR						
d) Type of drive installed or intented to be installed		Variable speed drive						
e) Type of HRS (run around, other, one)		None						
f) Thermal efficiency of heat recovery[1]	(%)	Not applicable						
g) Nominal flow rate	(m^3/s)	0,417	0,500	0,556	0,611	0,972	1,028	1,528
h) Effective electric power input	(kw)	0,948	0,825	0,867	1,050	2,160	2,230	2,400
i) SPF_{int}	($W/(m^3/s)$)	43,5	43,8	41,2	46,8	40,0	43,1	34,4
j) Face velocity at design flow rate	(m/s)	7,9	5,7	6,3	6,0	9,5	10,1	8,4
k) Nominal external pressure (ΔPs, ext)	(Pa)	1050,0	810,0	800,0	820,0	1220,0	1130,0	1010,0
l) Internal pressure drop of ventilation components (ΔPs, int)	(Pa)	20	21	21	22	22	22	22
n) Static efficiency of fans used in accordance with Regulation (EU) No. 327/2001		46,0	48,0	51,0	47,0	55,0	51,0	64,0
o) Declared maximun external leakage rate	(%)	2,7	2,3	2,4	2,2	2,2	2,3	2,3
p) Energy classification of the filters (Energy performance)	(Kwh/ year)	0	0	0	0	0	0	0
q) Description of visual filter warning for NRVUs intented for use with filters[1]		None	None	None	None	None	None	None
r) Sound power level	(Lwa)(dBA)	70	70	70	72	78	77	77
Sound pressure level (Lpa) at 70% of nominal flow rate and at a distance of 4 meters	(dBA)	39	39	39	41	47	46	46
s) Internet address for pre-/dis-assembly instructions		www.luymar.com						

UVUNR:Unidirectional Ventilation Unit Non-Residential.

Luymar se reserva el derecho a modificar los datos sin previo aviso (Luymar reserves the right to modify the data without prior notice)



CBM-D • CAJA DE VENTILACIÓN CON MOTOR DIRECTO Y CAJA DE CHAPA
(CBM-D • VENTILATION UNIT WITH DIRECT-DRIVE MOTOR AND STEEL HOUSING)

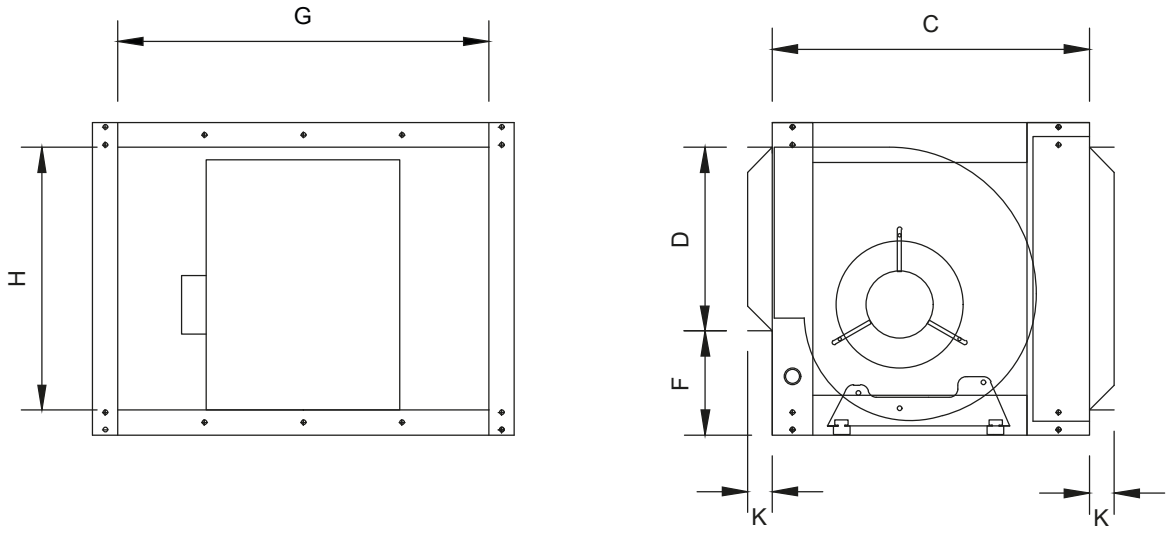

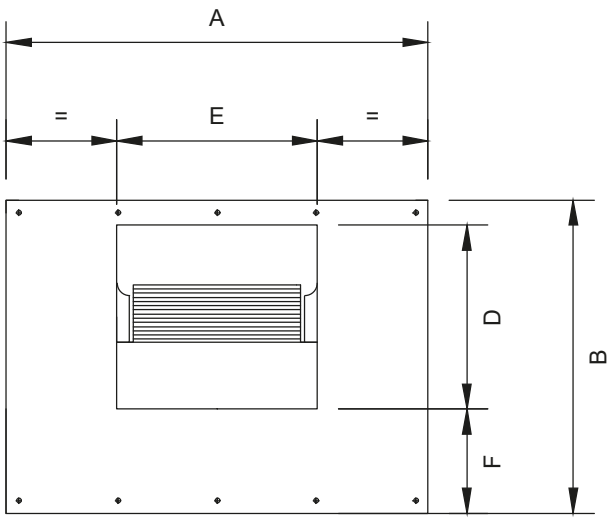

					BOCA IMPULSIÓN (INLET)			BOCA ASPIRACIÓN (SUCTION INLET)	
MODELO (MODEL)	A	B	C	K	D	E	F	G	H
CBM-D - 7/7	505	375	380	30	107	238	240	410	270
CBM-D - 8/7	555	445	430	30	262	323	155	465	355
CBM-D - 9/7	555	445	430	30	262	232	155	465	355
CBM-D - 10/8	605	505	480	30	289	265	190	515	410
CBM-D - 10/10	605	505	480	30	289	331	190	515	410
CBM-D - 15/15	800	755	700	30	404	406	325	705	660

Medidas en mm. (Measurements in mm.)

7/7 - T (1kw)

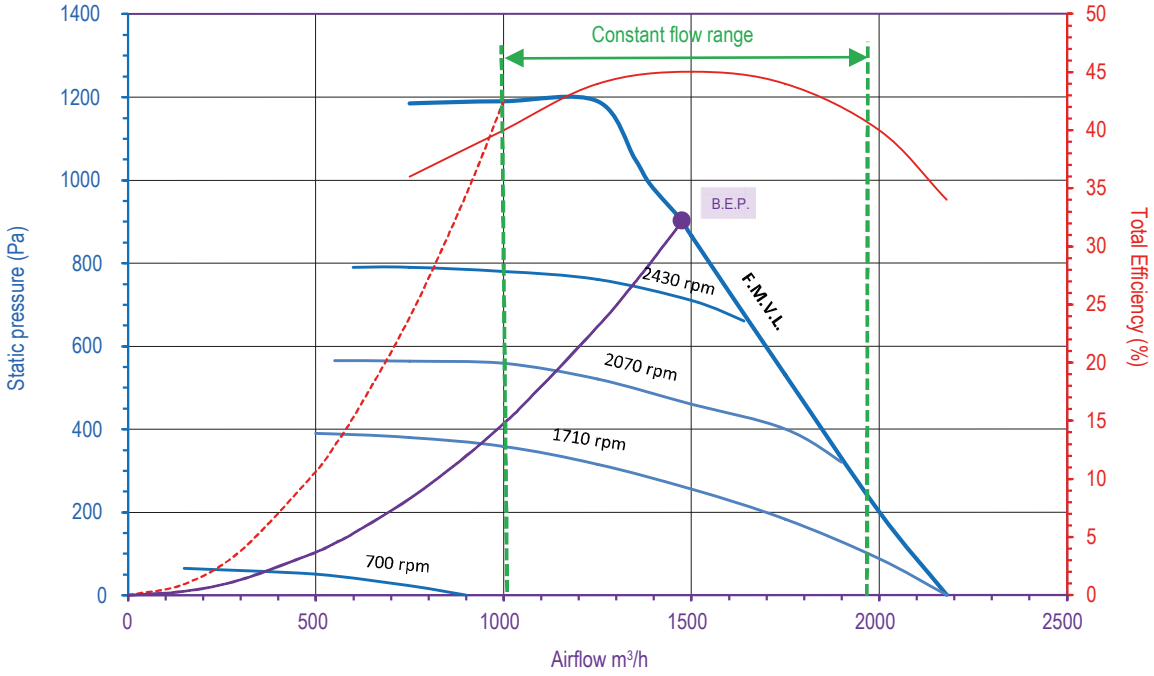

Compl. with Reg. 327/11/EC: Tier II (2015)
Overall Efficiency (h x Cc) [%]: 49,0 - Measurement category:B - Efficiency category: Total - Efficiency grade N[%]: 55,4
A variable speed drive is integrated with this fan - Power input [kW]: 0,961 - Volume flow rate qv [m3/s]: 0,410 - Total Preassure [Pa]: 1057 - Speed [rpm]: 2676 Specific ratio: 1,001

8/7 - T (1kw)

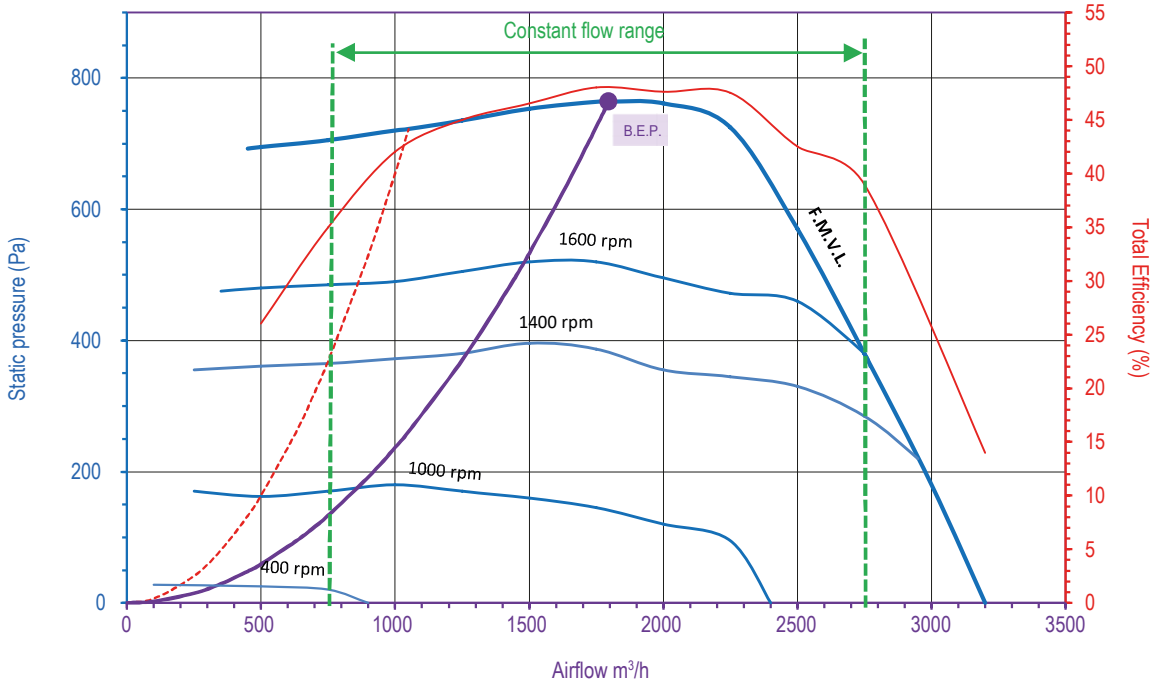

Compl. with Reg. 327/11/EC: Tier II (2015)
Overall Efficiency (h x Cc) [%]: 52,9 - Measurement category:B - Efficiency category: Total - Efficiency grade N[%]: 59,7
A variable speed drive is integrated with this fan - Power input [kW]: 0,829 - Volume flow rate qv [m3/s]: 0,499- Total Preassure [Pa]: 804 - Speed [rpm]: 1988 Specific ratio: 1,008

Luymar se reserva el derecho a modificar los datos sin previo aviso (Luymar reserves the right to modify the data without prior notice)

9/7 - T (1kw)

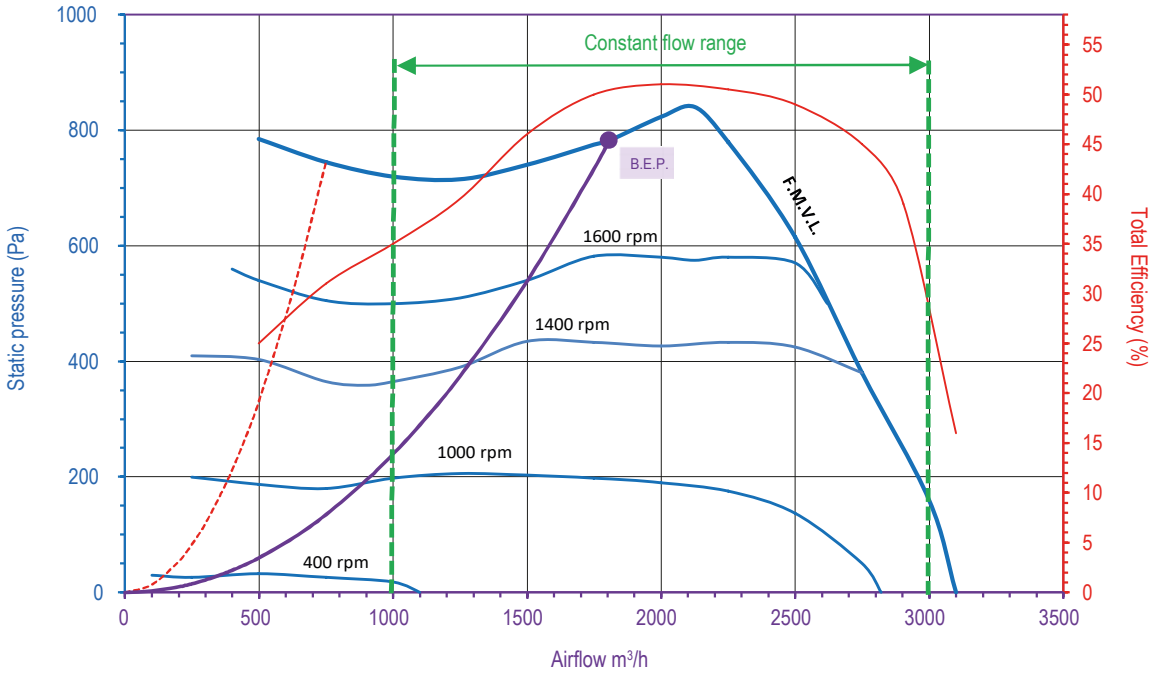

Compl. with Reg. 327/11/EC: Tier II (2015)
Overall Efficiency (h x Cc) [%]: 55,6 - Measurement category:B - Efficiency category: Total - Efficiency grade N[%]: 62,5
A variable speed drive is integrated with this fan - Power input [kW]: 0,813 - Volume flow rate qv [m3/s]: 0,502- Total Preassure [Pa]: 826 - Speed [rpm]: 1988 Specific ratio: 1,008

10/8 - T (1kw)

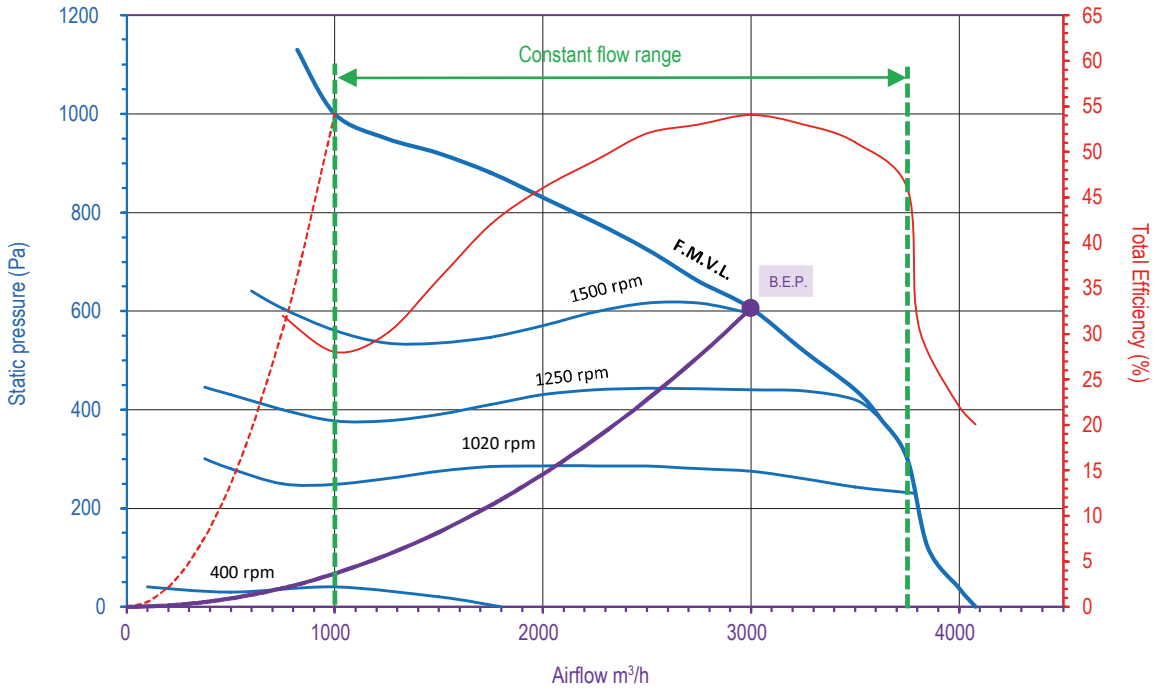

Compl. with Reg. 327/11/EC: Tier II (2015)
Overall Efficiency (h x Cc) [%]: 58,8 - Measurement category:B - Efficiency category: Total - Efficiency grade N[%]: 65,0
A variable speed drive is integrated with this fan - Power input [kW]: 1,031 - Volume flow rate qv [m3/s]: 0,828- Total Preassure [Pa]: 675 - Speed [rpm]: 1459 Specific ratio: 1,007



10/8 (2,2 kw)

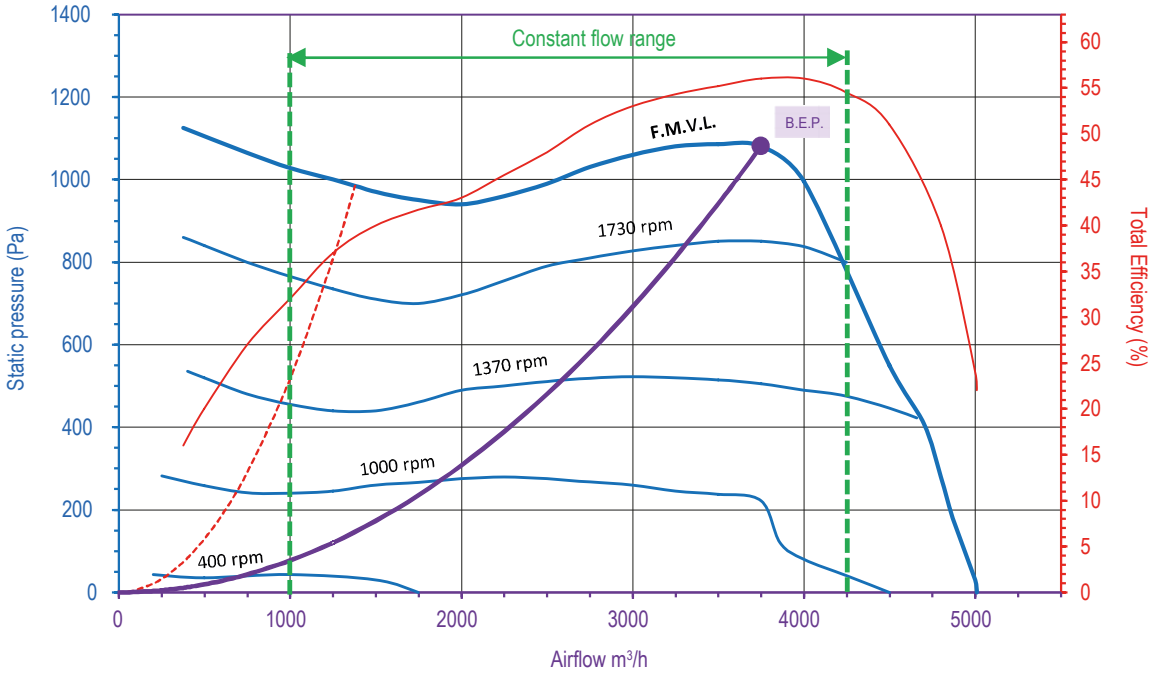

Compl. with Reg. 327/11/EC: Tier II (2015)
Overall Efficiency (h x Cc) [%]: 59,5 - Measurement category:B - Efficiency category: Total - Efficiency grade N[%]: 63,7
A variable speed drive is integrated with this fan - Power input [kW]: 2,208 - Volume flow rate qv [m3/s]: 1,039 - Total Preassure [Pa]: 1191 - Speed [rpm]: 1964 Specific ratio: 1,0012

10/10 (2,15 kw)

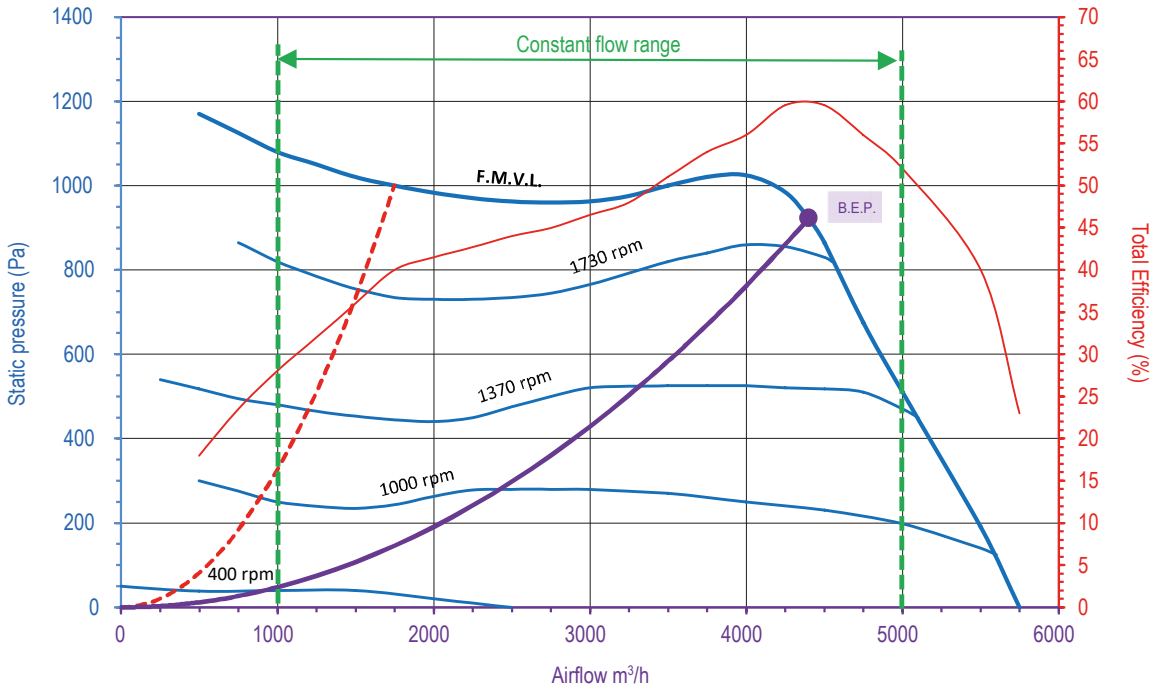

Compl. with Reg. 327/11/EC: Tier II (2015)
Overall Efficiency (h x Cc) [%]: 61,2 - Measurement category:B - Efficiency category: Total - Efficiency grade N[%]: 64,5
A variable speed drive is integrated with this fan - Power input [kW]: 2,163 - Volume flow rate qv [m3/s]: 1,221- Total Preassure [Pa]: 1020 - Speed [rpm]: 1801 Specific ratio: 1,01

Luymar se reserva el derecho a modificar los datos sin previo aviso (Luymar reserves the right to modify the data without prior notice)

15/15 (2,7 kw)

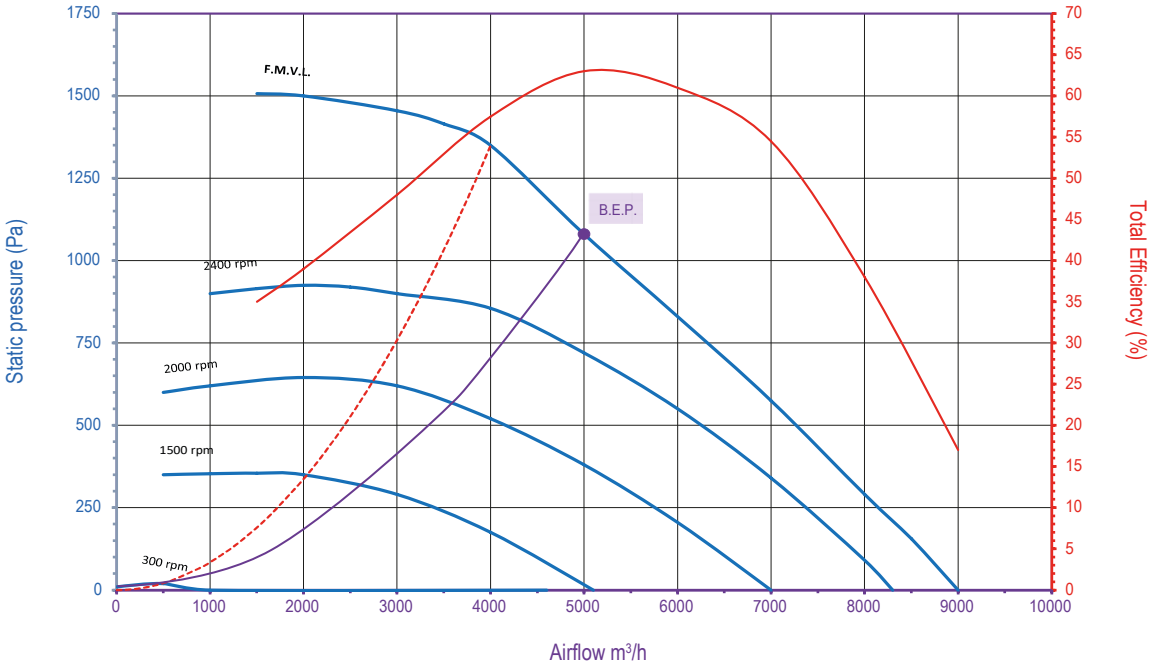

VOLVER AL INDICE

Luymar se reserva el derecho a modificar los datos sin previo aviso (Luymar reserves the right to modify the data without prior notice)



LUYMAR
CLIMATIZACIÓN



CMUB-EC Comercial



CMUB-EC - CAJA DE VENTILACIÓN CON PLUG FAN

- Ventilador de tipo Plug Fan con palas hacía atrás. Motor EC (0,10v).
- Caudales desde 500 hasta 21.000 m^3/h.
- Motor IP-54 - clase B. Temperatura del aire (80º - 40º)
- Certificado eléctrico EN-61800-5-1
- Erp 2015 Ecodiseño (ErP 2018 según UE-327/2011 - EN-17166).
- Alta presión disponible.
- Posibilidad de montaje vertical.
- Bajo nivel de ruido.
- Incluido de serie panel sándwich de 25 mm de lana de roca y chapa Magnelis. Calificación M0.
- Tapas intercambiables para ser instalada en cualquier configuración.
- ***De serie se incluye:***
  - Marcha paro.
  - Caja estanca de conexionado IP55.
  - Potenciometro de control de velocidad mediante señal de control externa 0 - 10V.
- ***Opcional:***
  - Posibilidad de control mediante Kit de sobrepresión de escaleras (Presión constante).
  - Control caudal constante.
  - Tejadillo exterior.
  - Visera antipájaros.
  - Aislamiento piramidal (PS-120). M1.

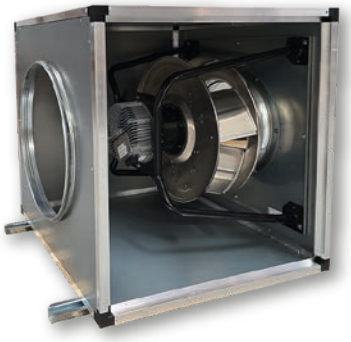

CMUB-EC - VENTILATION BOX W PLUG FAN

- Plug Fan type fan with backwards blades. EC motor (0.10v).
- Flows from 500 to 21,000 m^3/h.
- IP-54 - class B motor. Air temperature (80º - 40º)
- Electrical certificate EN-61800-5-1
- Erp 2015 Ecodesign (ErP 2018 according to EU-327/2011 - EN-17166).
- High pressure available.
- Possibility of vertical mounting.
- Low noise level.
- Included as standard is a 25 mm rock wool sandwich panel and Magnelis sheet metal. M0 rating.
- Interchangeable covers to be installed in any configuration.
- ***Standard includes:***
  - Start stop.
  - Waterproof IP55 connection box.
  - Speed control potentiometer through external control signal 0-10V.
- ***Optional:***
  - Possibility of control by stair overpressure kit (Constant pressure).
  - Constant flow control.
  - External canopy
  - Anti-bird visor.
  - Pyramidal insulation (PS-120). M1.

CMUB-EC - BOX DE VENTILATION AVEC VENTILATEUR PLUG

- Ventilateur de type Plug Fan à pales inversées. Moteur EC (0.10v).
- Débits de 500 à 21 000 m^3/h.
- Moteur IP-54 - classe B. Température de l'air (80º- 40º)
- Certificat électrique EN-61800-5-1
- Erp 2015 Ecodesign (ErP 2018 selon UE-327/2011 - EN-17166).
- Haute pression disponible.
- Possibilité de montage vertical.
- Faible niveau sonore.
- Un panneau sandwich en laine de roche de 25 mm et une tôle Magnelis sont inclus en standard. Classement M0.
- Couvercles interchangeables à installer dans n'importe quelle configuration.
- ***La norme comprend:***
  - Commencer arrêter.
  - Boîtier de connexion étanche IP55.
  - Potentiomètre de contrôle de vitesse par signal de contrôle externe 0-10V.
- ***Optionnel:***
  - Possibilité de contrôle par kit de surpression d'escalier (Pression constante).
  - Contrôle de débit constant.
  - Auvent extérieur
  - Visière anti-oiseaux.
  - Isolation pyramidale (PS-120). M1.

Luymar se reserva el derecho a modificar los datos sin previo aviso (Luymar reserves the right to modify the data without prior notice)



DATOS TÉCNICOS (TECHNICAL DATA)

MODELO (MODEL)	Velocidad (Speed) (r.p.m)	Potencia (Power) (kW)	Caudal (Flow) (m^3/h)	Intensidad Max. (A) (Maximum Intensity)		Collarín (Collar) (Ø mm)	Código (Code)
				220V I	400V III		
CMUB-EC/280-S *	1910	168	2350	1,4	-	280	0303010280S
CMUB-EC/280-H *	2700	500	3383	2,2	-	280	0303010280H
CMUB-EC/315 *	2640	730	3960	3,2	-	315	0303010315
CMUB-EC/355	1710	665	5570	-	1,1	355	0303010355
CMUB-EC/450	2060	1320	6877	-	2,1	450	0303010450
CMUB-EC/500	3225	2980	9960	-	4,6	500	0303010500
CMUB-EC/550	1890	3800	15350	-	5,9	550	0303010550
CMUB-EC/630	1760	5000	21000	-	7,7	630	0303010630

*Monofásico (*Single-phase)

PRODUCT INFORMATION (Regulation EU-1253 / 2014) (Unidirectional Ventilation Units, Series CMUB-EC)

a) Manufacturer / Brand		LUYMAR							
b) MODELO		CMUB-EC / 280-S	CMUB-EC / 280-H	CMUB-EC / 315	CMUB-EC / 355	CMUB-EC / 450	CMUB-EC / 500	CMUB-EC / 550	CMUB-EC / 630
c) Declared typology		UVUNR							
d) Type of drive installed or intented to be installed		Variable speed drive							
e) Type of HRS (run around, other, one)		None							
f) Thermal efficiency of heat recovery[1]	(%)	Not applicable							
g) Nominal flow rate	(m^3/h)	2330	3410	4015	5575	6875	9935	15310	21150
h) Effective electric power input	(W)	157,7	483,7	577,1	832,7	994,9	1345,0	2291,0	2972,0
i) SPF_{int}	(W/(m^3/s)	36,4	35,3	40,7	41,8	40,1	46,8	45,1	49,8
j) Face velocity at design flow rate	(m/s)	10,5	15,4	14,3	15,6	12,0	14,1	17,9	18,8
k) Nominal external pressure (ΔPs, ext)	(Pa)	2,6	10,0	5,6	8,4	8,4	7,7	13,6	11,7
l) Internal pressure drop of ventilation components (ΔPs, int)	(Pa)	30	30	35	35	35	40	40	45
n) Static efficiency of fans used in accordance with Regulation (EU) No. 327/2001		56,4	60,7	59,5	60,3	58,0	65,9	63,7	67,5
o) Declared maximun external leakage rate	(%)	2,1	2,6	2,5	2,5	2,7	2,6	2,1	2,3
p) Energy classification of the filters (Energy performance)	(Kwh/ year)	0	0	0	0	0	0	0	0
q) Description of visual filter warning for NRVUs intented for use with filters[1]		None	None	None	None	None	None	None	None
r) Sound power level	(Lwa)	62,5	72,4	71,5	78,0	77,1	82,4	87,7	88,4
s) Internet address for pre-/dis-assembly instructions		www.luymar.com							

UVUNR:Unidirectional Ventilation Unit Non-Residential.



DIMENSIONES (DIMENSIONS)

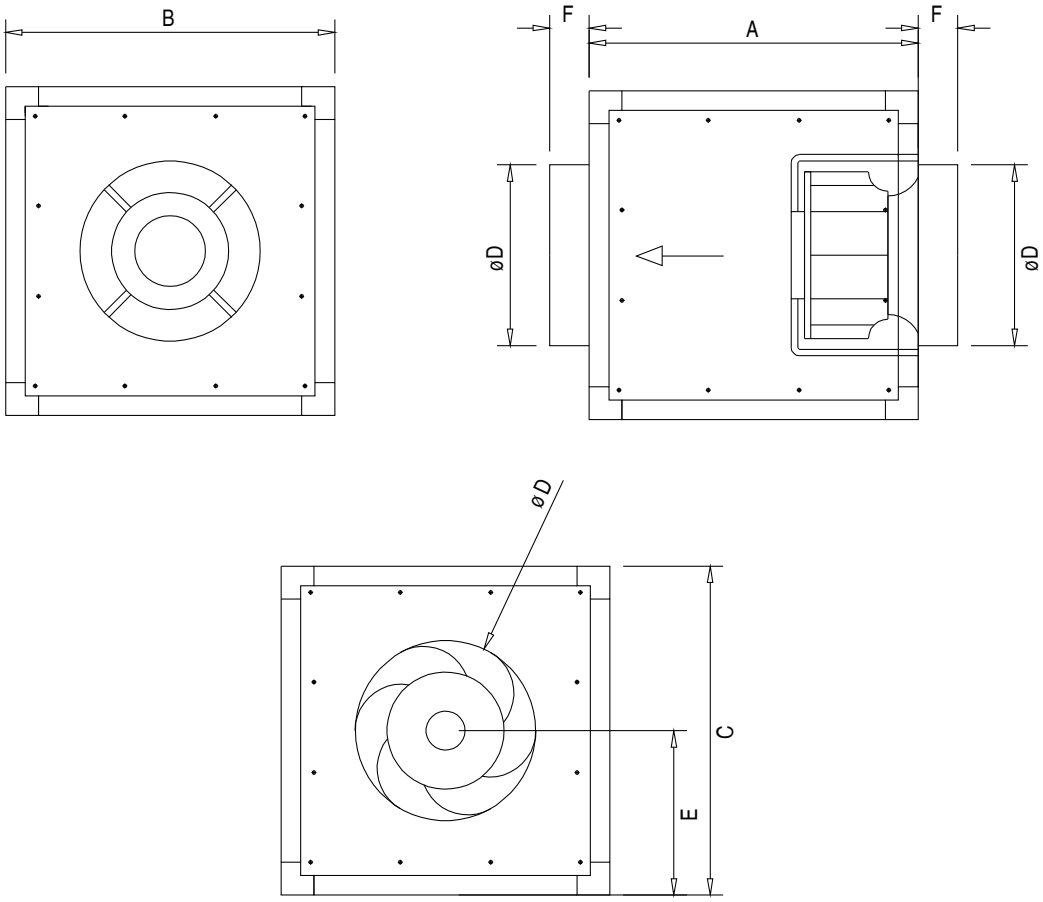

MODELO (MODEL)	A	B	C	Dø	E	F
CMUB-EC 280	500	500	500	275	250	40
CMUB-EC 315	600	600	600	315	300	40
CMUB-EC 355	700	700	700	355	400	40
CMUB-EC 450	700	700	700	450	400	40
CMUB-EC 500	800	800	800	450	350	40
CMUB-EC 550	900	900	900	560	450	40
CMUB-EC 630	1000	1000	1000	630	500	40

Medidas en mm. (Measurements in mm.)

Luymar se reserva el derecho a modificar los datos sin previo aviso (Luymar reserves the right to modify the data without prior notice)



280-S

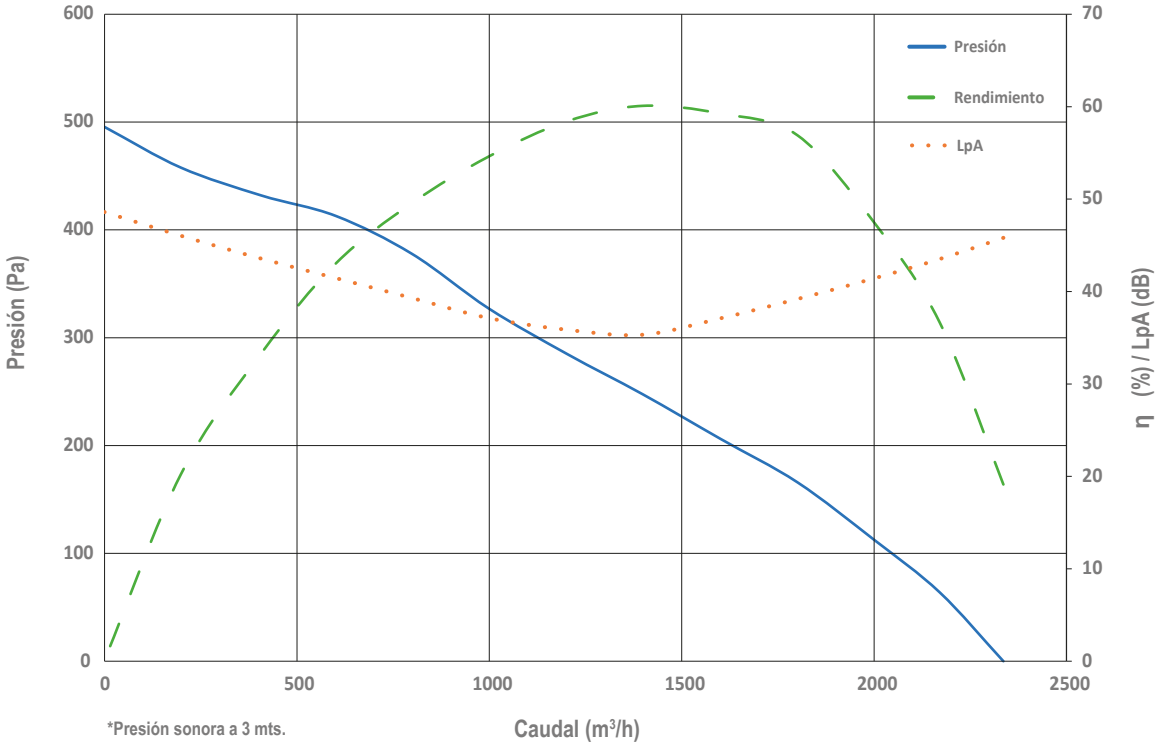

*Presión sonora a 3 mts.

280-H

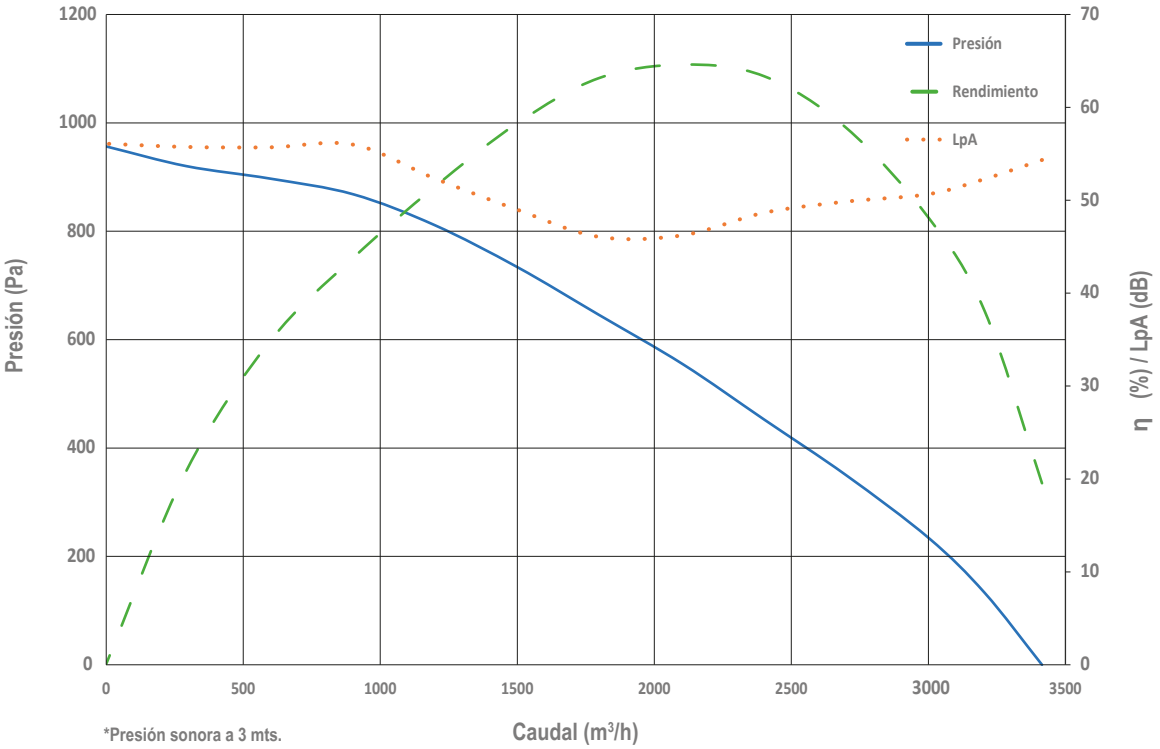

*Presión sonora a 3 mts.



315

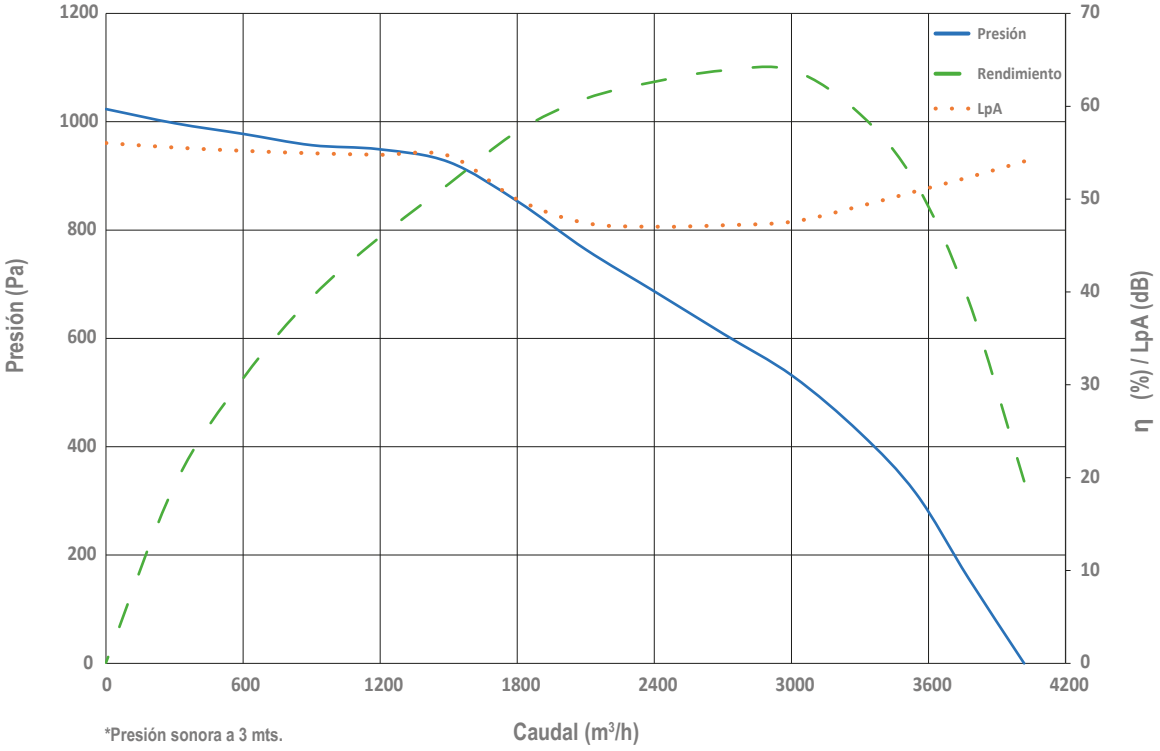

*Presión sonora a 3 mts.

355

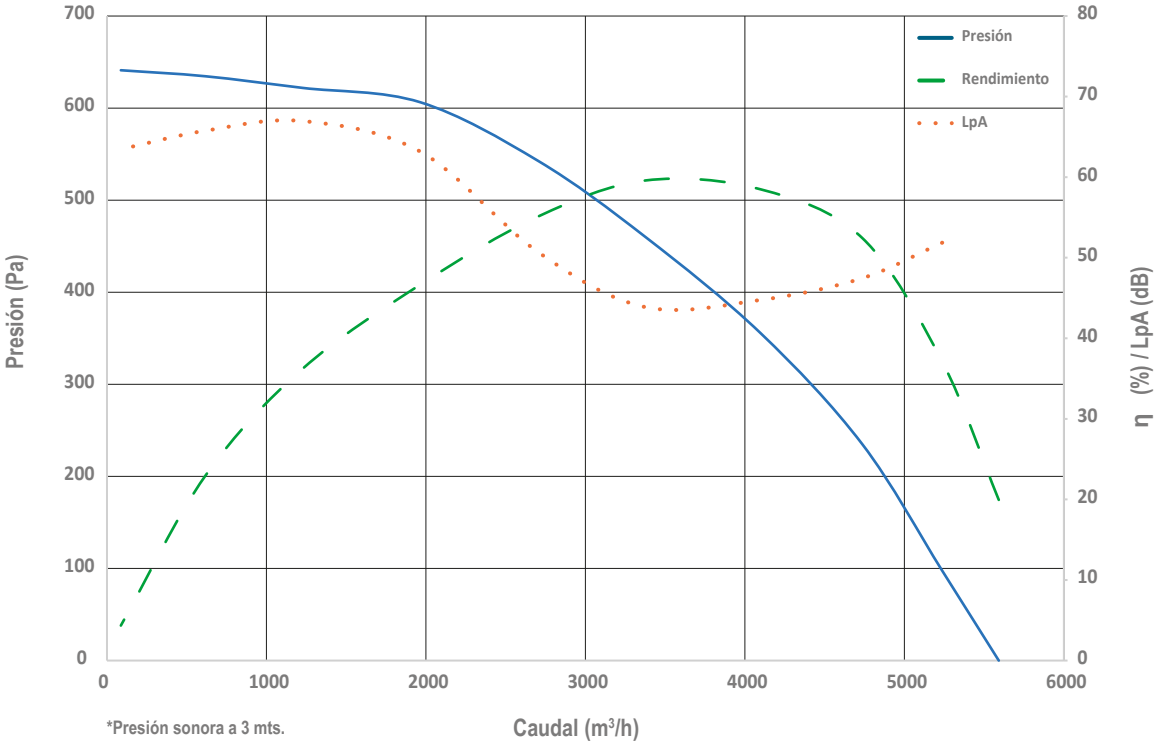

*Presión sonora a 3 mts.

Luymar se reserva el derecho a modificar los datos sin previo aviso (Luymar reserves the right to modify the data without prior notice)



450

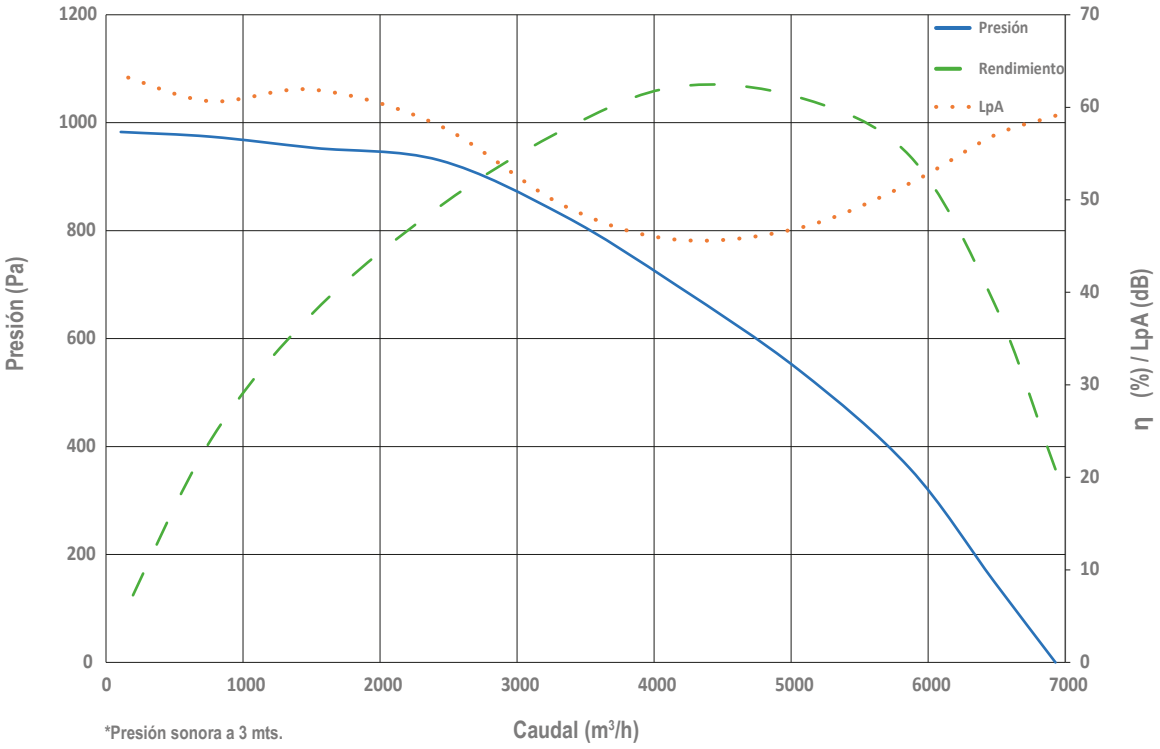

*Presión sonora a 3 mts.

500

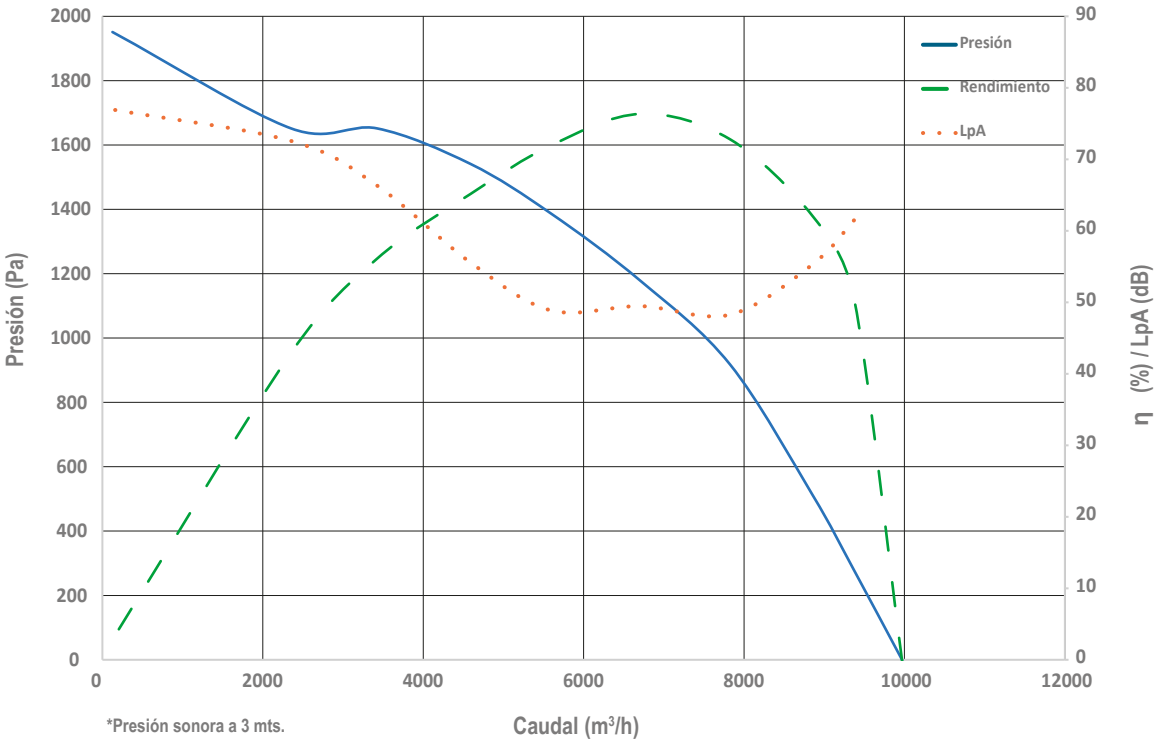

*Presión sonora a 3 mts.



550

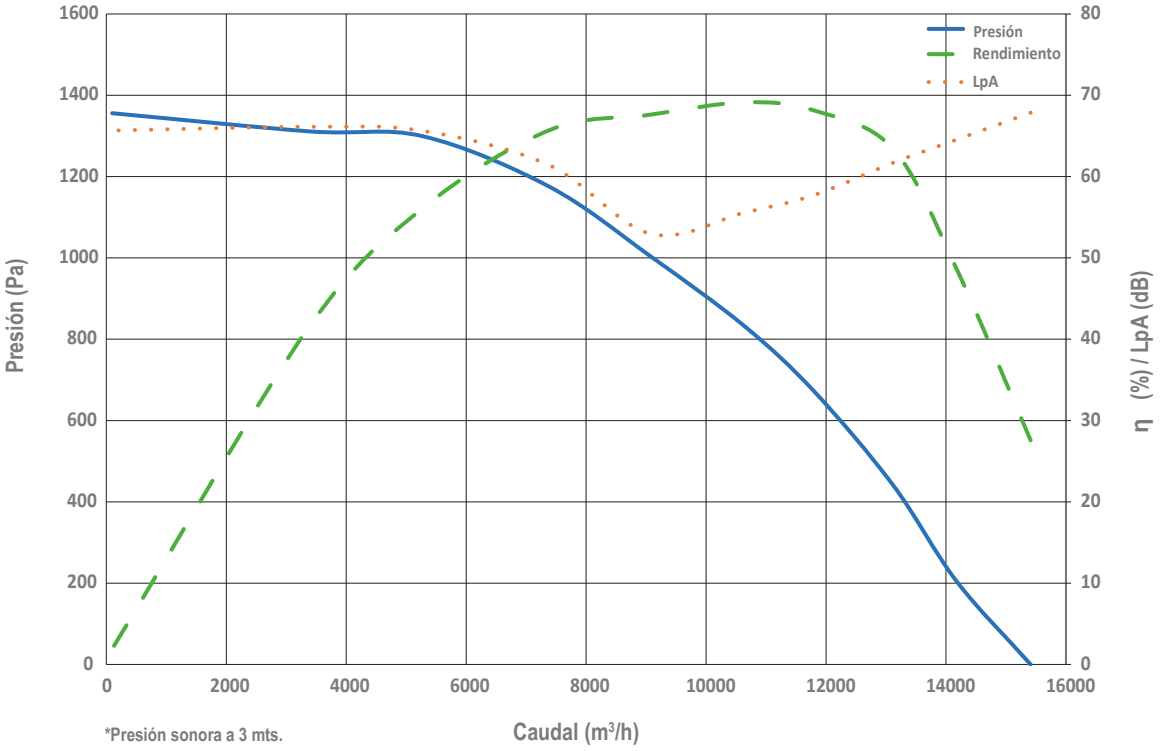

*Presión sonora a 3 mts.

630

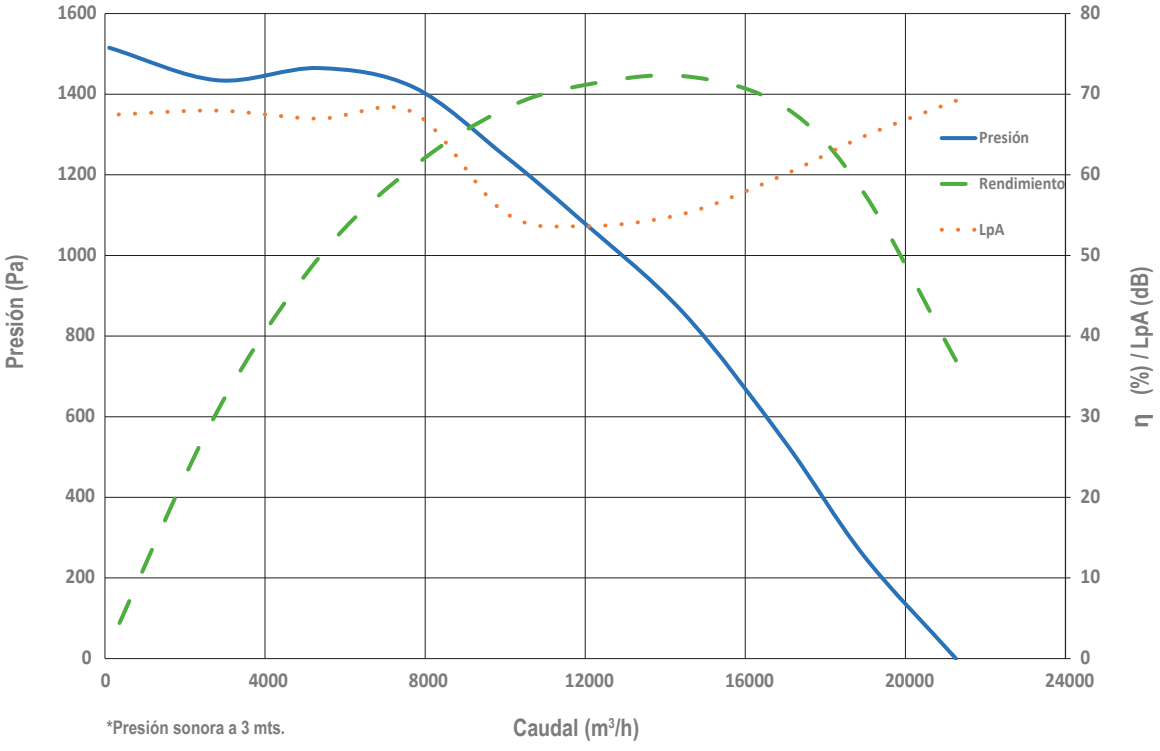

*Presión sonora a 3 mts.

VOLVER AL INDICE

Luymar se reserva el derecho a modificar los datos sin previo aviso (Luymar reserves the right to modify the data without prior notice)

LUYMAR
CLIMATIZACIÓN

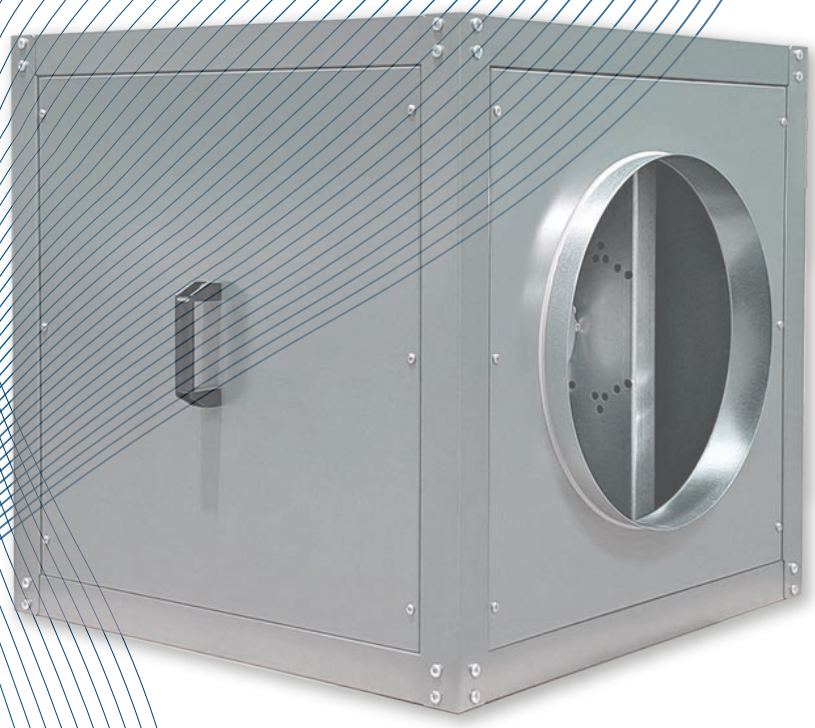

CMUB Industrial

VOLVER AL INDICE



CMUB - INDUSTRIAL CAJA DE VENTILACIÓN CON PLUG FAN

- Ventilador de tipo Plug Fan con palas hacía atrás.
- Caudales desde 2.700 hasta 22.000 m^3/h.
- Alta presión disponible.
- Bajo nivel de ruido.
- Caja con panel sándwich de 25mm de lana de roca en puertas y de 48 mm en suelo y techo, con tapas intercambiables para ser instalada en cualquier configuración.
- Posibilidad de montaje vertical.
- Motor trifásico IE3 clase F.
- Rodamiento a bolas y protección IP55.
- Voltajes Standard 230/400V para motores trifásicos hasta 5,5CV y 400/690V para potencias superiores.

CMUB - INDUSTRIAL VENTILATION BOX WITH PLUG FAN

- Plugfan type Fan with backward blades.
- Flow rates from 2,700 to 22,000 m^3/ h.
- High pressure available.
- Low noise level.
- Box with sandwich panel of 25mm of rock wool at maintenance acces walls and of 48 mm at roof and soil plates, with interchangeable covers to be installed in any configuration.
- Possibility of vertical mounting.
- Three-phase motor IE3 class F.
- Ball bearing and IP55 protection.
- Standard voltages 230/400V for three-phase motors up to 5.5CV and 400/690V for higher powers.

CMUB- BOÎTE DE VENTILATION INDUSTRIELLE AVEC VENTILATEUR PLUG FAN

- Type de ventilateur avec les pales du ventilateur vers l'arrière.
- Débit de 2700 à 22000 m^3/ h.
- Haute pression disponible.
- Niveau sonore faible.
- Boîte avec panneau sandwich de 25 mm de laine de roche aux entretien couvercles et 48 mm en plafond et sol pla, avec des couvercles interchangeables à installer dansn'importe quelle configuration.
- Possibilité de montage vertical.
- Moteur triphasé IE3 classe F.
- Roulement à billes et protection IP55.
- Tensions standard 230/400V pour les moteurs triphasés jusqu'à 5,5CV et 400/690V pour les puissances supérieures.

Luymar se reserva el derecho a modificar los datos sin previo aviso (Luymar reserves the right to modify the data without prior notice)



DATOS TÉCNICOS (TECHNICAL DATA)

MODELO (MODEL)	Velocidad (Speed) (r.p.m)	Potencia (Power) (kW)	Caudal (Flow) (m^3/h)	Intensidad Max. (A) (Maximum Intensity) 230V	400V	690V	Polos (Poles)	Collarín (Collar) (Ø mm)	Código (Code)
CMUB-400 T4 1cv	1430	0,75	4100	3,47	2	-	4	400	03030340004
CMUB-400 T6 1cv	955	0,75	2700	3,47	2	-	6	400	03030340024
CMUB-450 T4 1,5cv	1440	1,1	6000	4,65	2,89	-	4	450	03030345005
CMUB-450 T6 1cv	955	0,75	4000	3,47	2	-	6	450	03030345024
CMUB-500 T4 2cv	1440	1,5	8000	6,34	3,66	-	4	500	03030350006
CMUB-500 T6 2cv	955	1,5	5000	6,34	3,66	-	6	500	03030350026
CMUB-560 T4 3cv	1455	2,2	11000	8,14	4,7	-	4	560	03030356007
CMUB-560 T6 2cv	955	1,5	7200	6,34	3,66	-	6	560	03030356026
CMUB-630 T4 5,5cv	1460	4	16500	-	8,4	4,8	4	630	03030363009
CMUB-630 T6 2cv	955	1,5	10200	6,34	3,66	-	6	630	03030363026
CMUB-710 T4 10cv	1470	7,5	22000	-	18,8	10,8	4	710	03030371011
CMUB-710 T6 4cv	970	2,2	15000	11,5	6,66	-	6	710	03030371028

Tensión 400 V - Frecuencia 50 Hz (Voltage 400 V - Frequency 50 Hz)

En cumplimiento del reglamento europeo 1253/2014 se debe incorporar variador / convertidor de frecuencia. Accesorios
In accordance with European Regulation 1253/2014, a variable-speed drive or frequency converter must be installed. Accessories

NIVELES SONOROS (NOISE LEVEL)

MODELO (MODEL)	Espectro de potencia sonora Lw(A) en dB(A) banda de frecuencia en [Hz] (Sound power spectrum Lw(A) in dB(A) frequency band in [Hz])]								
	63 Hz	125 Hz	250 Hz	500Hz	1k	2k	4k	8k	Todas las bandas Hz (All bands Hz)
400 T4 1cv	70	66	74	69	71	70	73	66	79,7
400 T6 1cv	61	57	65	60	62	61	64	57	61,6
450 T4 1,5cv	69	67	78	72	74	71	74	67	73,0
450 T6 1cv	60	58	69	63	65	62	65	58	63,7
500 T4 2cv	67	70	71	70	72	78	76	69	73,1
500 T6 2cv	58	61	62	61	63	69	67	60	63,8
560 T4 3cv	74	81	77	77	76	78	78	73	77,4
560 T6 2cv	65	72	68	68	67	69	69	64	67,9
630 T4 5,5cv	77	84	80	80	79	81	81	76	80,4
630 T6 2cv	67	74	70	70	69	71	71	66	70,7
710 T4 10cv	80	87	83	83	82	84	84	79	83,4
710 T6 4cv	71	78	74	74	73	75	75	70	74,2

* Presion acustica a 1,5m en campo abierto. (* Sound pressure at 1.5 m in an open field.)



DIMENSIONES (DIMENSIONS)

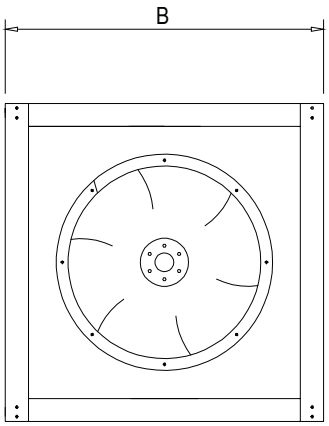

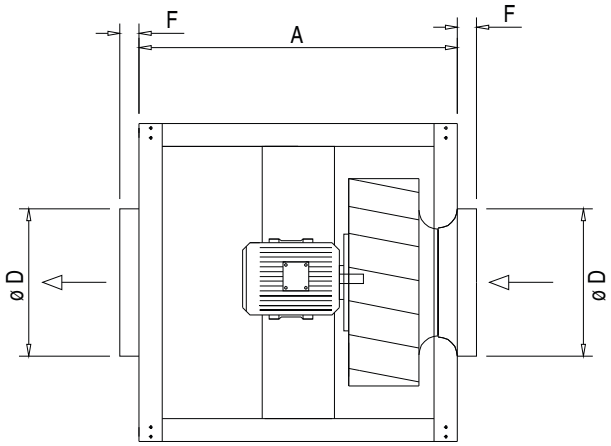

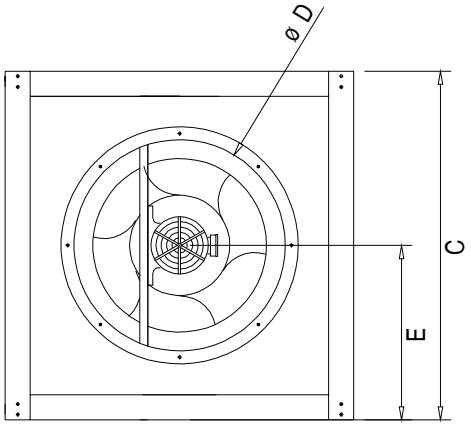

MODELO (MODEL)	A	B	C	Dø	E	F
CMUB - 400	660	660	660	400	330	40
CMUB - 450	660	660	660	400	330	40
CMUB - 500	800	800	800	500	400	40
CMUB - 560	800	800	800	500	400	40
CMUB - 630	1060	1060	1060	630	530	40
CMUB - 710	1060	1060	1060	630	530	40

Medidas en mm. (Measurements in mm.)

Luymar se reserva el derecho a modificar los datos sin previo aviso (Luymar reserves the right to modify the data without prior notice)



400

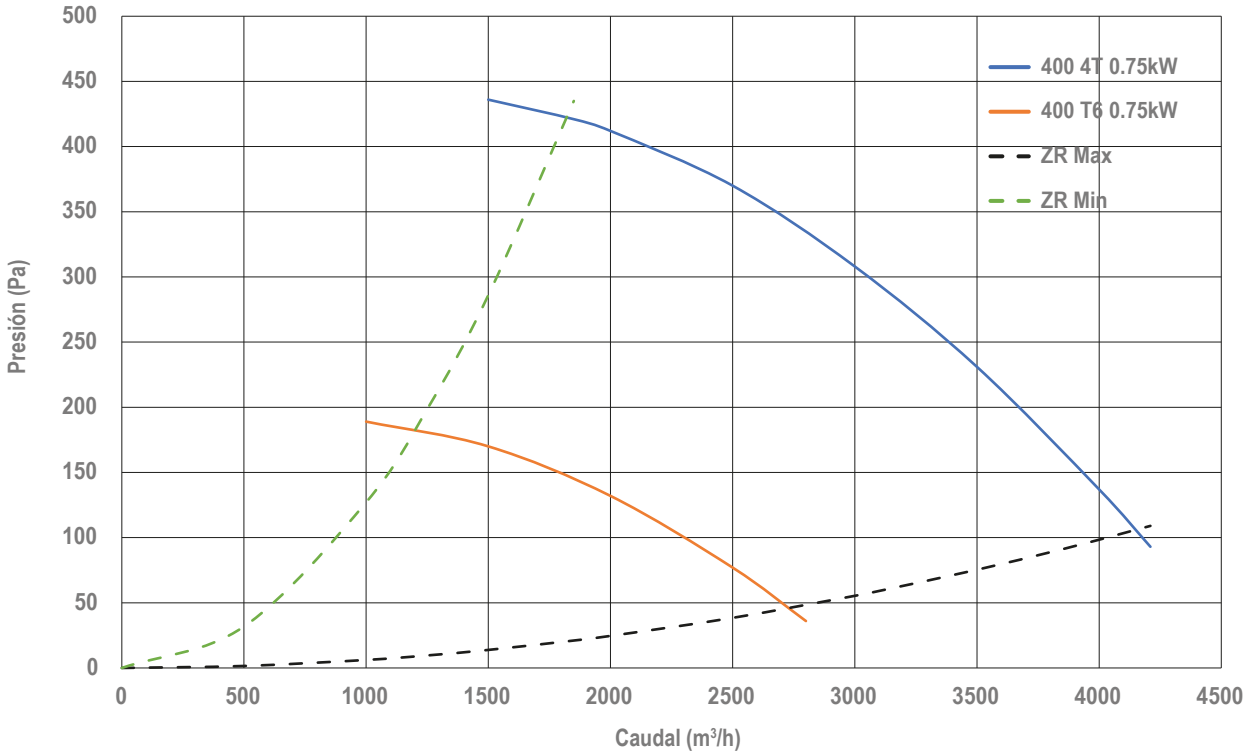
500
450
400
350
300
250
200
150
100
50
0
Presión (Pa)
0
500
1000
1500
2000
2500
3000
3500
4000
4500
Caudal (m³/h)
400 4T 0.75kW
400 T6 0.75kW
ZR Max
ZR Min

450

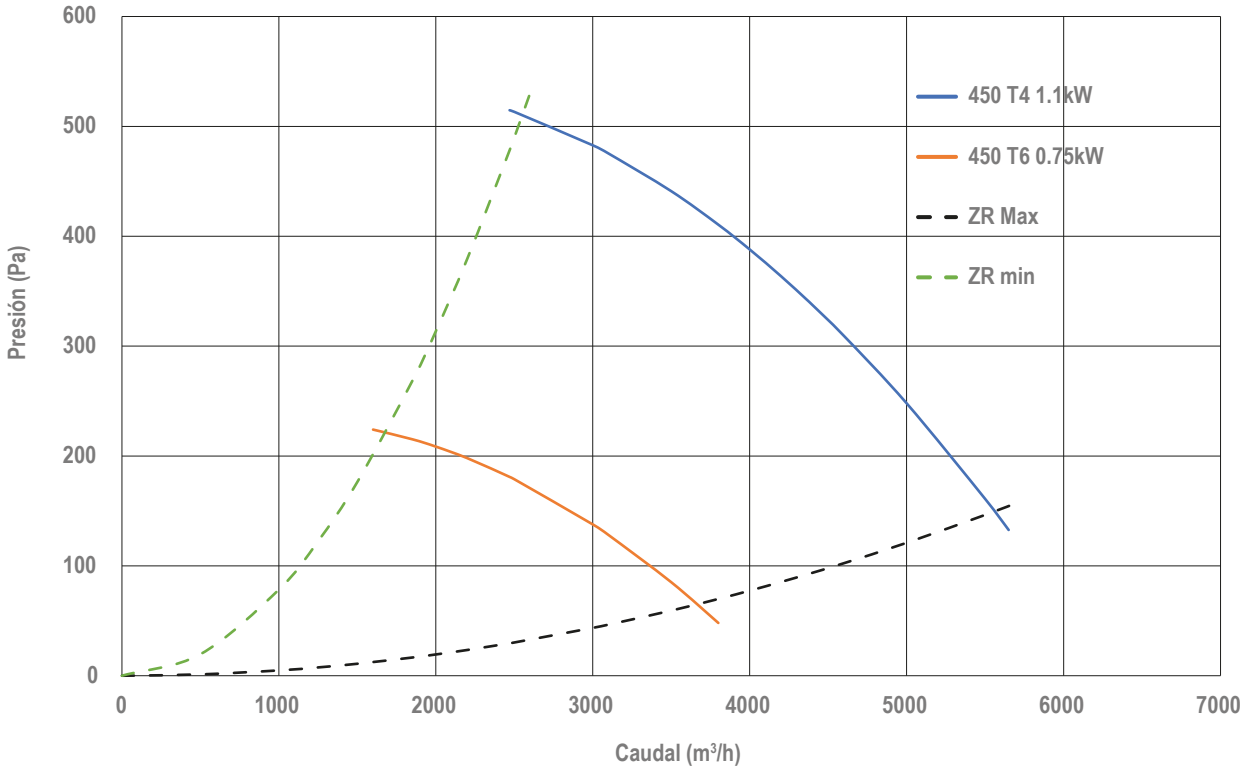
600
500
400
300
200
100
0
Presión (Pa)
0
1000
2000
3000
4000
5000
6000
7000
Caudal (m³/h)
450 T4 1.1kW
450 T6 0.75kW
ZR Max
ZR min



500

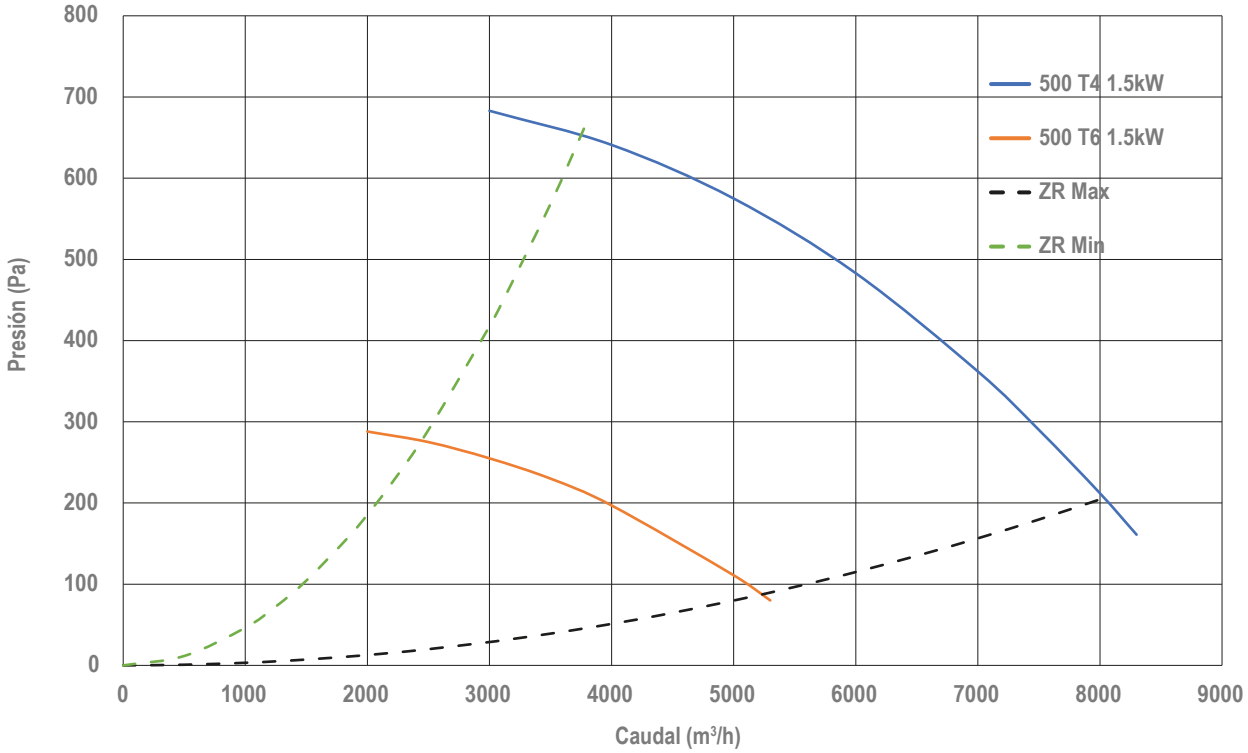

560

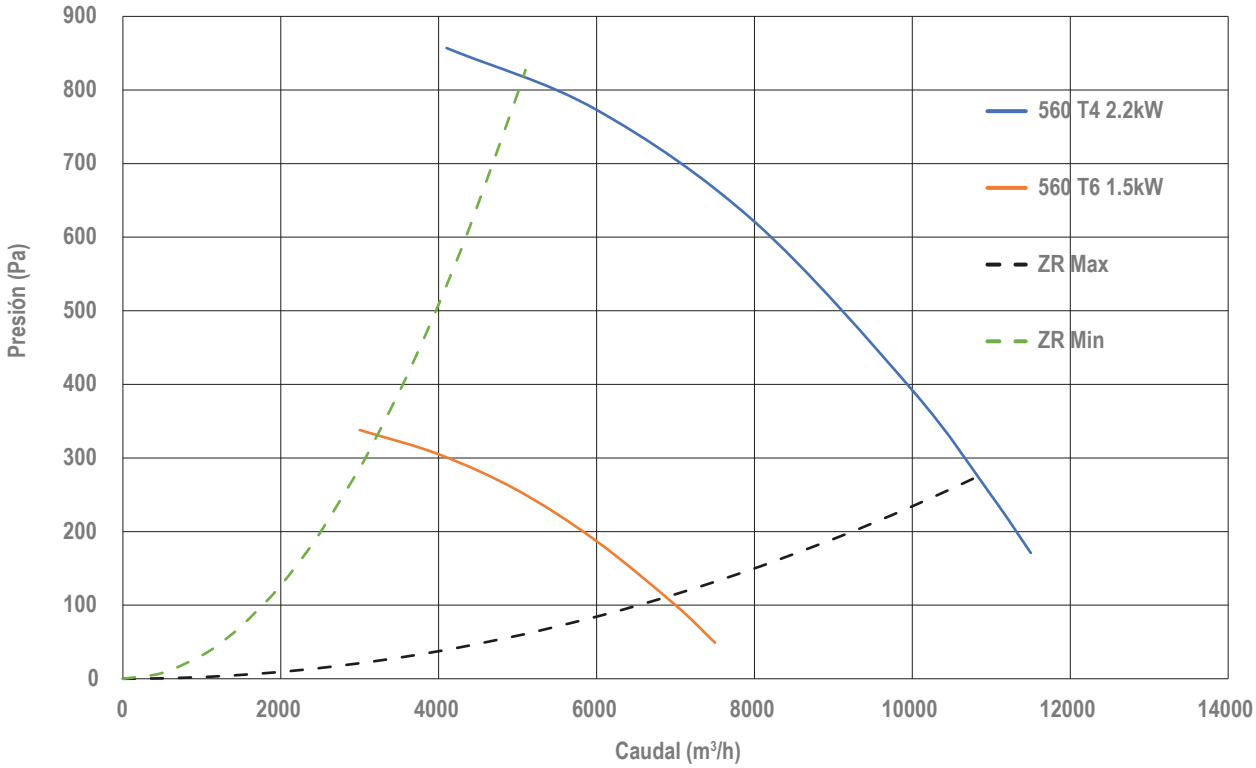

Luymar se reserva el derecho a modificar los datos sin previo aviso (Luymar reserves the right to modify the data without prior notice)



630

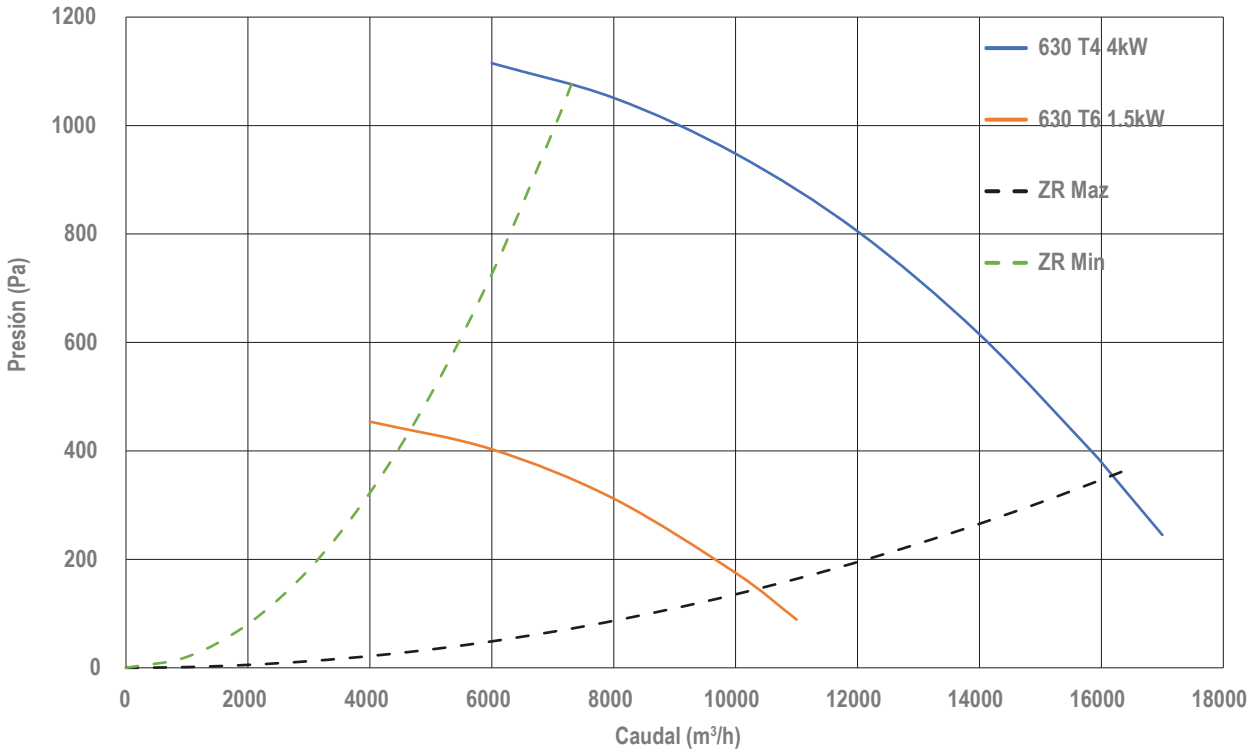

710

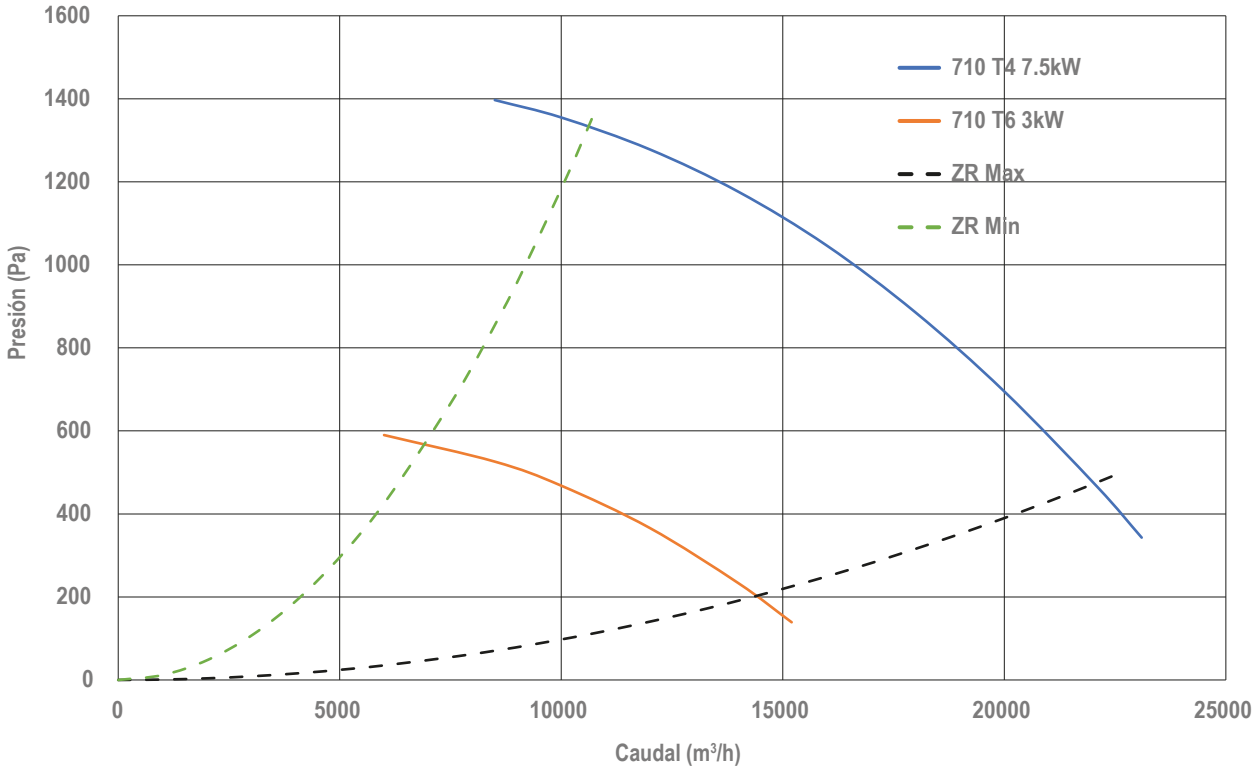

VOLVER AL INDICE

Luymar se reserva el derecho a modificar los datos sin previo aviso (Luymar reserves the right to modify the data without prior notice)



LUYMAR
CLIMATIZACIÓN

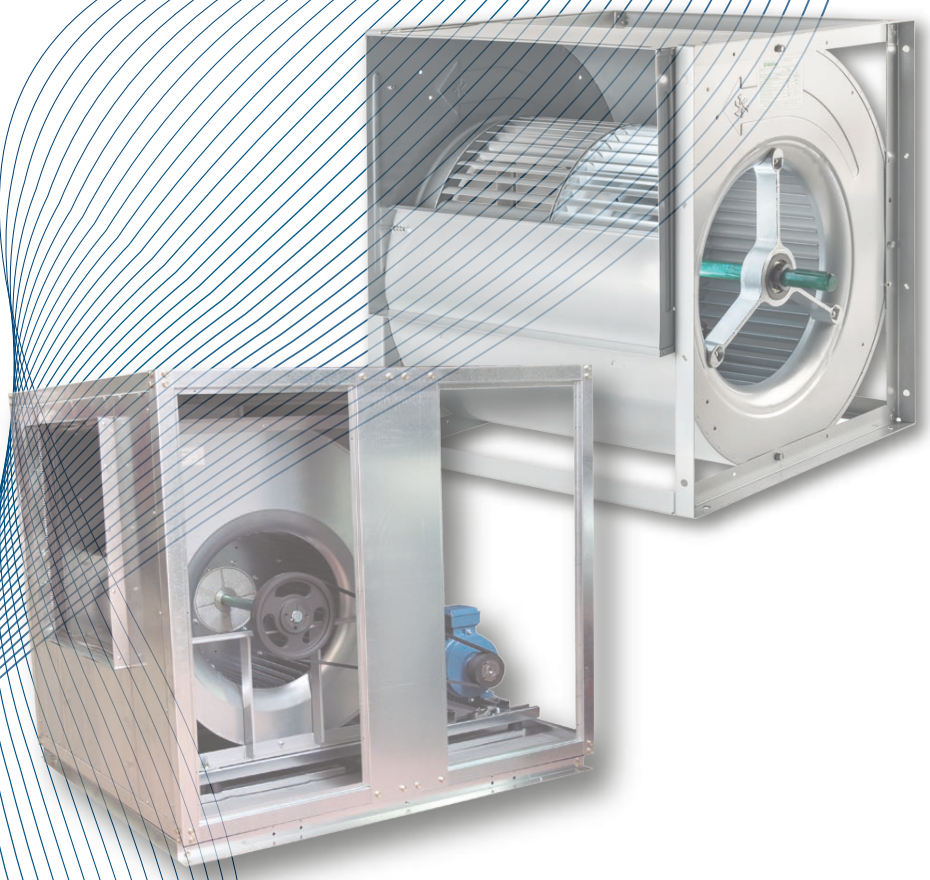

BT-D
CBT-D



BT-D-L

BT-D / CBT-D

- Ventiladores centrífugos de DOBLE OÍDO, de baja presión a transmisión y fabricados en acero galvanizado Z-275.
- Caudales desde 600 hasta 50.000 m^3/h.
- Motor asíncrono IE3 (a partir de 1cv) normalizado con protección IP-55 y aislamiento clase F. Voltajes Standard 230/400V 50/60Hz para motores trifásicos hasta 5,5CV y 400/690V 50/60Hz para potencias superiores.
- Accionamiento a transmisión por poleas y correa trapezoidal.
- La transmisión puede situarse tanto a derechas como a izquierdas.
- Rodete de tipo acción y álabes hacia delante equilibrado estática y dinámicamente.
- Rodamientos a bolas de tipo rígido, autoalineables, herméticos permanentemente engrasados.
- Eje de acero de alta resistencia, con protección antioxidante, chavetas en los extremos y rectificado de tolerancia H-8.

GAMA DE VENTILADORES

- **BT-D (L) :** Ventilador de doble oído de gama ligera que se fabrican en 7 modelos del 7/7 al 18/18.
- **BT-D (SR):** Ventilador de la gama semi reforzado provisto de bastidor tipo cubo pero exento de travesaños del 7/7 al 18/18 y con forma de triángulo del modelo 20/20 al 30/28.
- **BT-D (R) :** Ventilador reforzado provisto de bastidor tipo cubo con travesaños.
- **BT-D (T2L):** Se trata de dos ventiladores de doble oído de gama ligera formando un sólo conjunto y con eje de accionamiento común.
- **BT-D (T2R):** Consta de dos ventiladores de doble oído de gama reforzada formando un sólo conjunto sobre bastidor y con eje de accionamiento común. Esta gama comprende desde el 9/9 al 30/28.
- **CBT-D :** Caja aislada de ventilación de doble oído, motor y transmisión.
  - Fabricadas en chapa galvanizada con aislamiento acústico ignífugo M1 (91/155/EEC).
  - Ventilador BT-D montado sobre soportes anti vibratorios de caucho.
  - Salida de cables por prensaestopas.
  - Bancada exterior de 60 mm en la serie 20/20 a 30/28.
  - Construcción para interior.



BT-D-SR



BT-D-R

BT-D / CBT-D

- DOUBLE EAR centrifugal fans, low pressure transmission and made of Z-275 galvanized steel.
- Flows from 600 to 50,000 m^3/h.
- IE3 asynchronous motor (from 1hp) standardized with IP-55 protection and class F insulation. Standard voltages 230/400V 50/60Hz for three-phase motors up to 5.5CV and 400/690V 50/60Hz for higher powers.
- Drive by transmission by pulleys and trapezoidal belt.
- The transmission can be located either on the right or on the left.
- Action type impeller and forward blades, statically and dynamically balanced.
- Permanently greased, self-aligning, hermetic, rigid type ball bearings.
- High resistance steel shaft, with anti-rust protection, keys at the ends and grinding to H-8 tolerance.

RANGE OF FANS

- **BT-D (L):** Light range double ear fan that is manufactured in 7 models from 7/7 to 18/18.
- **BT-D (SR):** Fan from the semi-reinforced range provided with a cube-type frame but without crossbars from 7/7 to 18/18 and with a triangle shape from the 20/20 to 30/28 model.
- **BT-D (R):** Reinforced fan provided with a cube-type frame with crossbars.
- **BT-D (T2L):** These are two light-range double-inlet fans forming a single unit with a common drive shaft.
- **BT-D (T2R):** These are two reinforced range double ear fans forming a single assembly on a frame and with a common drive shaft. This range includes from 9/9 to 30/28.
- **CBT-D:** Insulated double-ear ventilation box, engine and transmission.
  - Made of galvanized sheet metal with M1 fireproof acoustic insulation (91/155/EEC).
  - BT-D fan mounted on rubber anti-vibration mounts.
  - Cable exit through cable glands.
  - 60 mm outer bed in the 20/20 to 30/28 series.
  - Construction for interior.

Luymar se reserva el derecho a modificar los datos sin previo aviso (Luymar reserves the right to modify the data without prior notice)

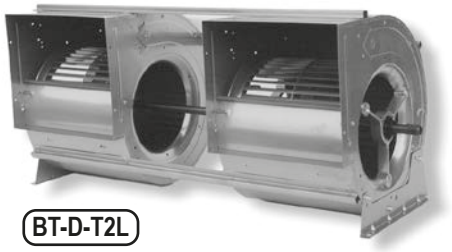

BT-D-T2L

BT-D / CBT-D

- Ventilateurs centrifuges DOUBLE OREILLE, transmission basse pression et fabriqués en acier galvanisé Z-275.
- Débits de 600 à 50 000 m3/h.
- Moteur asynchrone IE3 (à partir de 1cv) normalisé avec protection IP-55 et isolation classe F. Tensions standards 230/400V 50/60Hz pour moteurs triphasés jusqu'à 5,5CV et 400/690V 50/60Hz pour puissances supérieures.
- Entraînement de transmission par poulies et courroie trapézoïdale.
- La transmission peut être située aussi bien à droite qu'à gauche.
- Turbine à action et pales avant équilibrées statiquement et dynamiquement.
- Roulements à billes rigides, auto-alignants, hermétiques, graissés à vie.
- Arbre en acier à haute résistance, avec protection antirouille, clavettes aux extrémités et rectifié à tolérance H-8.

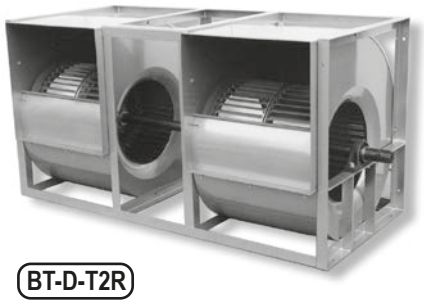

BT-D-T2R

GAMME DE VENTILATEURS

- **BT-D (L) :** Ventilateur double oreille de la gamme Light qui est fabriqué en 7 modèles du 7/7 au 18/18.
- **BT-D (SR) :** Ventilateur de la gamme semi-renforcé muni d'un cadre de type cube mais sans traverses du 7/7 au 18/18 et de forme triangle du modèle 20/20 au 30/28.
- **BT-D (R) :** Ventilateur renforcé doté d'un cadre de type cube avec barres transversales.
- **BT-D (T2L) :** Il s'agit de deux ventilateurs à double oreille de gamme légère formant un seul ensemble et dotés d'un arbre d'entraînement commun.
- **BT-D (T2R) :** Il s'agit de deux ventilateurs à portée renforcée et double ouïe formant un seul ensemble sur châssis et avec un arbre d'entraînement commun. Cette gamme s'étend du 9/9 au 30/28.
- **CBT-D :** Boitier de ventilation double oreille isolé, moteur et transmission.
  - Réalisé en tôle galvanisée avec isolation acoustique ignifuge M1 (91/155/CEE).
  - Ventilateur BT-D monté sur supports antivibratoires en caoutchouc.
  - Sortie des câbles par presse-étoupes.
  - Lit extérieur de 60 mm dans la série 20/20 à 30/28.
  - Construction pour l'intérieur.

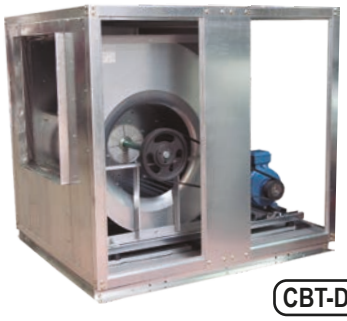

CBT-D



LIMITES DE EMPLEO DE TODOS LOS EQUIPOS
(LIMITS ON THE USE OF ALL EQUIPMENT)

MODELO (MODEL)	DATOS TÉCNICOS (TECNICAL DATA)		L	SR	R	T2L	T2R
9/9	**Velocidad max.**(Max. Speed)	(r.p.m.)	2000	2100	2400	1800	2400
	Potencia max. (Max. Power)	(kW)	1,5	1,7	2,3	1,7	3
	Caudal max. (Max. Flow)	(m^3/h)	5100	5100	5100	10200	10200
	Peso (Weight)	(Kg)	9	11,5	12,5	20,5	30
10/10	**Velocidad max.**(Max. Speed)	(r.p.m.)	1700	1900	2200	1700	2200
	Potencia max. (Max. Power)	(kW)	2	2,5	3	2,5	4,5
	Caudal max. (Max. Flow)	(m^3/h)	6100	6100	6100	12200	12200
	Peso (Weight)	(Kg)	10,5	13,5	14	24,5	34
12/12	**Velocidad max.**(Max. Speed)	(r.p.m.)	1500	1600	1800	1400	1800
	Potencia max. (Max. Power)	(kW)	3	3	3,5	3	5,5
	Caudal max. (Max. Flow)	(m^3/h)	8550	8550	8550	17100	17100
	Peso (Weight)	(Kg)	15,5	18,5	19,5	34	52
15/15	**Velocidad max.**(Max. Speed)	(r.p.m.)	1200	1300	1400	1000	1200
	Potencia max. (Max. Power)	(kW)	4	4,5	5,5	5,5	8
	Caudal max. (Max. Flow)	(m^3/h)	12350	12350	12350	24700	24700
	Peso (Weight)	(Kg)	24	27,5	28,5	52,5	71
18/18	**Velocidad max.**(Max. Speed)	(r.p.m.)	1000	1100	1200	900	1100
	Potencia max. (Max. Power)	(kW)	5	6	7	6	11
	Caudal max. (Max. Flow)	(m^3/h)	17300	17300	17300	34600	34600
	Peso (Weight)	(Kg)	33,5	38,5	40	73	97
20/20	**Velocidad max.**(Max. Speed)	(r.p.m.)	-	800	900	-	950
	Potencia max. (Max. Power)	(kW)	-	7,5	9	-	17
	Caudal max. (Max. Flow)	(m^3/h)	-	23550	23550	-	47100
	Peso (Weight)	(Kg)	-	75,5	84	-	195
22/22	**Velocidad max.**(Max. Speed)	(r.p.m.)	-	700	900	-	850
	Potencia max. (Max. Power)	(kW)	-	8	11,5	-	20
	Caudal max. (Max. Flow)	(m^3/h)	-	29500	27100	-	59000
	Peso (Weight)	(Kg)	-	83	94	-	215
25/25	**Velocidad max.**(Max. Speed)	(r.p.m.)	-	550	700	-	650
	Potencia max. (Max. Power)	(kW)	-	9	11	-	23
	Caudal max. (Max. Flow)	(m^3/h)	-	39350	39350	-	78700
	Peso (Weight)	(Kg)	-	100	113	-	260
30/28	**Velocidad max.**(Max. Speed)	(r.p.m.)	-	450	600	-	550
	Potencia max. (Max. Power)	(kW)	-	11	15	-	28
	Caudal max. (Max. Flow)	(m^3/h)	-	53800	53800	-	107600
	Peso (Weight)	(Kg)	-	126	145	-	330

Luymar se reserva el derecho a modificar los datos sin previo aviso (Luymar reserves the right to modify the data without prior notice)



MODELO (MODEL)	Velocidad (Speed)	Potencia (Power)	Caudal (Flow)	Intensidad Max. (A) (Maximum Intensity)			Peso (Weight)	Nivel Sonoro (Noise level)	BT-D	CBT-D
	(r.p.m)	(kW)	(m^3/h)	230V	400V	690V	(Kg)	(dB(A))*	Código (Code)	Código (Code)
9/9 - 0,25 cv	860	0,18	1700	1,2	0,7	-	48	51	0306090900	0307090900
9/9 - 0,33 cv	990	0,25	1800	1,65	0,95	-	50	53	0306090901	0307090901
9/9 - 0,5 cv	1110	0,37	2200	2,05	1,2	-	52	57	0306090902	0307090902
9/9 - 0,75 cv	1160	0,55	2900	2,95	1,7	-	55	60	0306090903	0307090903
9/9 -1 cv	1280	0,75	3200	3,05	1,7	-	56	62	0306090904	0307090904
9/9 - 1,5 cv	1330	1,1	3750	4,09	2,35	-	59	65	0306090905	0307090905
10/10 - 0,75 cv	840	0,55	3800	2,95	1,7	-	57	62	0306101003	0307101003
10/10 - 1 cv	950	0,75	4175	3,05	1,7	-	59	64	0306101004	0307101004
10/10 - 1,5 cv	1080	1,1	4800	4,09	2,35	-	62	67	0306101005	0307101005
10/10 - 2 cv	1140	1,5	5400	5,81	3,34	-	65	69	0306101006	0307101006
12/12 - 0,5 cv	550	0,37	4200	2,05	1,2	-	69	56	0306121202	0307121202
12/12 - 0,75 cv	660	0,55	4800	2,95	1,7	-	71	60	0306121203	0307121203
12/12 - 1 cv	685	0,75	5400	3,05	1,7	-	73	61	0306121204	0307121204
12/12 - 1,5 cv	700	1,1	5800	4,09	2,35	-	76	63	0306121205	0307121205
12/12 - 2 cv	800	1,5	6500	5,81	3,34	-	79	65	0306121206	0307121206
12/12 - 3 cv	850	2,2	7400	8,35	4,8	-	87	67	0306121207	0307121207
15/15 - 0,75	450	0,55	5900	2,95	1,7	-	85	59	0306151503	0307151503
15/15 - 1 cv	530	0,75	6500	3,05	1,7	-	87	62	0306151504	0307151504
15/15 - 1,5 cv	620	1,1	7500	4,09	2,35	-	90	65	0306151505	0307151505
15/15 - 2 cv	680	1,5	8200	5,81	3,34	-	93	67	0306151506	0307151506
15/15 - 3 cv	700	2,2	9500	8,35	4,8	-	101	69	0306151507	0307151507
15/15 - 4 cv	730	3	10600	10,8	6,3	-	103	70	0306151508	0307151508
15/15 - 5,5 cv	770	4	12000	-	8,4	4,8	108	72	0306151509	0307151509
18/18 - 1,5 cv	510	1,1	9000	4,09	2,35	-	122	64	0306181805	0307181805
18/18 - 2 cv	570	1,5	9250	5,81	3,34	-	126	66	0306181806	0307181806
18/18 - 3 cv	600	2,2	11500	8,35	4,8	-	134	68	0306181807	0307181807
18/18 - 4 cv	650	3	13200	10,8	6,3	-	136	71	0306181808	0307181808
18/18 - 5,5 cv	665	4	15000	-	8,4	4,8	141	72	0306181809	0307181809
18/18 - 7,5 cv	730	5,5	17000	-	11,65	6,7	155	75	0306181810	0307181810
20/20 - 2 cv	430	1,5	11500	5,81	3,34	-	222	65	0306202006	0307202006
20/20 - 3 cv	490	2,2	12800	8,35	4,8	-	231	67	0306202007	0307202007
20/20 - 4 cv	580	3	14200	10,8	6,3	-	233	70	0306202008	0307202008
20/20 - 5,5 cv	650	4	15500	-	8,4	4,8	238	72	0306202009	0307202009
20/20 - 7,5 cv	650	5,5	17500	-	11,65	6,7	252	74	0306202010	0307202010
20/20 - 10 cv	910	7,5	20000	-	14,1	8,23	267	77	0306202011	0307202011
22/22 - 2 cv	385	1,5	14000	5,81	3,34	-	250	66	0306222206	0307222206
22/22 - 3 cv	430	2,2	15000	8,35	4,8	-	257	68	0306222207	0307222207
22/22 - 4 cv	520	3	17000	10,8	6,3	-	261	70	0306222208	0307222208
22/22 - 5,5 cv	510	4	19000	-	8,4	4,8	265	73	0306222209	0307222209
22/22 - 7,5 cv	725	5,5	21500	-	11,65	6,7	279	75	0306222210	0307222210
22/22 - 10 cv	575	7,5	22000	-	14,1	8,23	290	73	0306222211	0307222211
22/22 - 15 cv	740	11	27000	-	20,9	12,1	316	80	0306222212	0307222212
25/25 - 3 cv	375	2,2	17000	8,35	4,8	-	297	67	0306252507	0307252507
25/25 - 4 cv	405	3	20500	10,8	6,3	-	299	69	0306252508	0307252508
25/25 - 5,5 cv	450	4	22000	-	8,4	4,8	304	71	0306252509	0307252509
25/25 - 7,5 cv	460	5,5	24500	-	11,65	6,7	318	72	0306252510	0307252510
25/25 - 10 cv	510	7,5	28000	-	14,1	8,23	329	76	0306252511	0307252511
25/25 - 15 cv	610	11	32000	-	20,9	12,1	349	78	0306252512	0307252512
30/28 - 3 cv	275	2,2	20000	8,35	4,8	-	380	66	0306302807	0307302807
30/28 - 4 cv	380	3	22000	10,8	6,3	-	382	68	0306302808	0307302808
30/28 - 5,5 cv	400	4	25000	-	8,4	4,8	387	71	0306302809	0307302809
30/28 - 7,5 cv	410	5,5	31500	-	11,65	6,7	402	72	0306302810	0307302810
30/28 - 10 cv	580	7,5	36000	-	14,1	8,23	415	75	0306302811	0307302811
30/28 - 15 cv	480	11	42000	-	20,9	12,1	426	78	0306302812	0307302812
30/28 - 20 cv	520	15	48000	-	28,3	16,4	449	80	0306302813	0307302813

* Presion acustica a 1,5m en campo abierto. (* Sound pressure at 1.5 m in an open field.)

En cumplimiento del reglamento europeo 1253/2014 se debe incorporar variador / convertidor de frecuencia. Accesorios
In accordance with European Regulation 1253/2014, a variable-speed drive or frequency converter must be installed. Accessories



DIMENSIONES BT-D (BT-D DIMENSIONS)

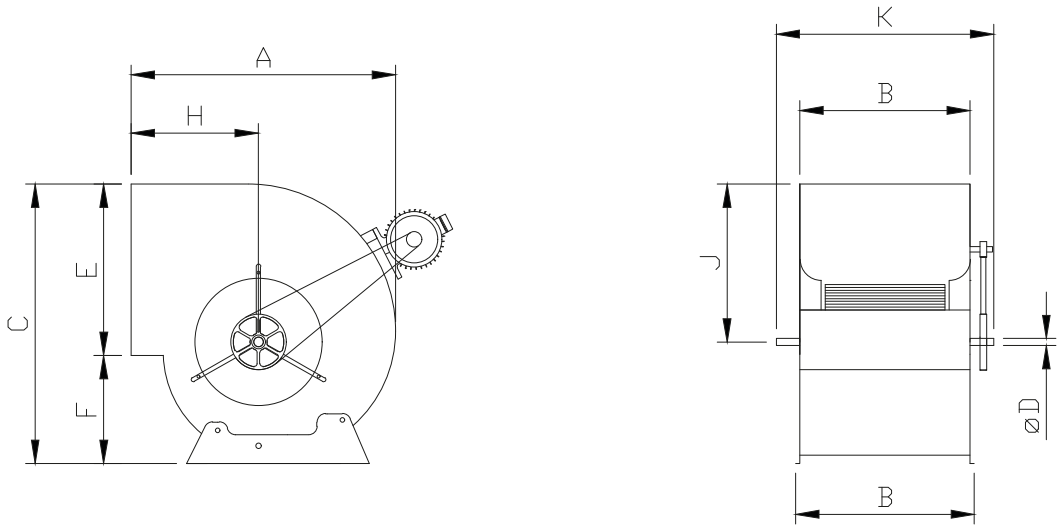

MODELO (MODEL)	A	B	C	E	F	H	J	K	ø L
BT-D 9/9	375	298	390	265	125	180	218	428	20
BT-D 10/10	427	326	440	290	150	207	245	475	20
BT-D 12/12	498	386	522	342	180	236	292	545	25

Medidas en mm. (Measurements in mm.)

DIMENSIONES BANCADA BT-D (DIMENSIONS BENCH BT-D)

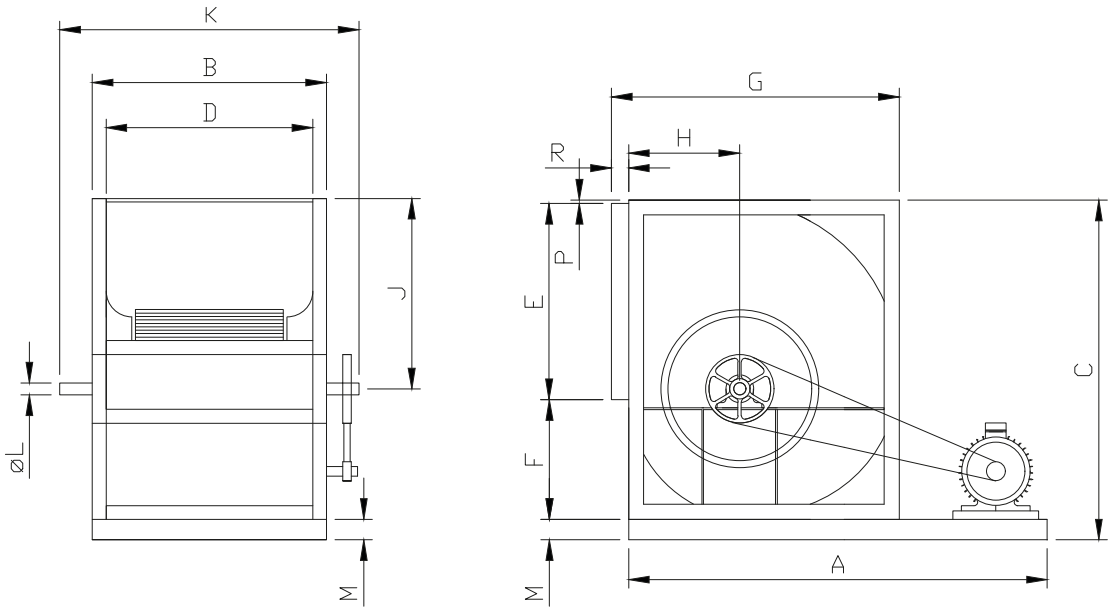

MODELO (MODEL)	A	B	C	D	E	F	G	H	J	K	ø L	M	P	R
BT-D 15/15	900	532	682	473	402	212	585	238	343	632	25	60	6	34
BT-D 18/18	1000	626	814	556	480	268	700	285	417	726	25	60	6	34
BT-D 20/20	1220	682	995	603	603	325	840	328	523	872	35	60	6	44
BT-D 22/22	1300	735	1079	656	693	318	908	355	571	925	35	60	6	44
BT-D 25/25	1454	845	1202	765	793	342	998	382	640	1035	35	60	6	44
BT-D 30/28	1760	970	1434	890	933	435	1204	472	778	1230	40	60	6	44

Medidas en mm. (Measurements in mm.)

Luymar se reserva el derecho a modificar los datos sin previo aviso (Luymar reserves the right to modify the data without prior notice)



DIMENSIONES CAJAS DE VENTILACIÓN CBT-D HORIZONTAL
(DIMENSIONS OF CBT-D HORIZONTAL VENTILATION BOXES)

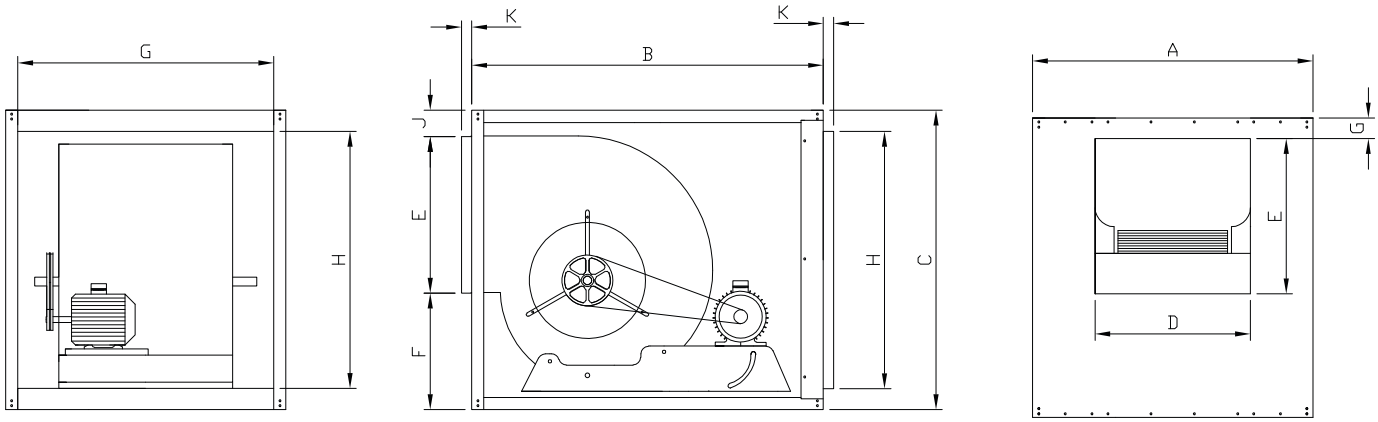

MODELO (MODEL)	A	B	C	D	E	F	G	H	J	K	Peso (Weight) (Kg)
CBT-D 9/9	550	700	522	305	267	175	546	428	80	40	59
CBT-D 10/10	600	750	575	330	294	201	506	481	80	40	64,6
CBT-D 12/12	700	850	650	392	348	222	610	556	80	40	85
CBT-D 15/15	800	1000	755	478	410	265	706	661	80	40	108
CBT-D 18/18	1000	1200	875	560	484	311	906	781	80	40	154,5

Medidas en mm. (Measurements in mm.)

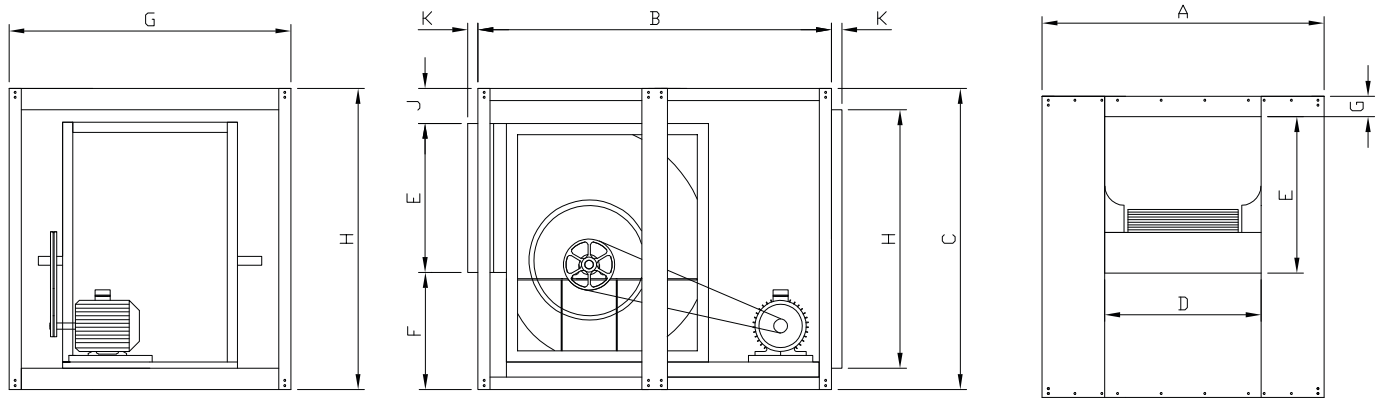

MODELO (MODEL)	A	B	C	D	E	F	G	H	J	K	Peso (Weight) (Kg)
CBT-D 20/20	1100	1380	1175	610	610	485	1000	1090	80	40	266,5
CBT-D 22/22	1253	1403	1250	660	697	473	1153	1165	80	40	316
CBT-D 25/25	1460	1503	1380	765	794	506	1360	1295	80	40	349
CBT-D 30/28	1650	1603	1600	895	938	582	1550	1515	80	40	449

Medidas en mm. (Measurements in mm.)

Luymar se reserva el derecho a modificar los datos sin previo aviso (Luymar reserves the right to modify the data without prior notice)



DIMENSIONES CAJAS DE VENTILACIÓN CBT-D VERTICAL
(DIMENSIONS OF CBT-D VERTICAL VENTILATION BOXES)

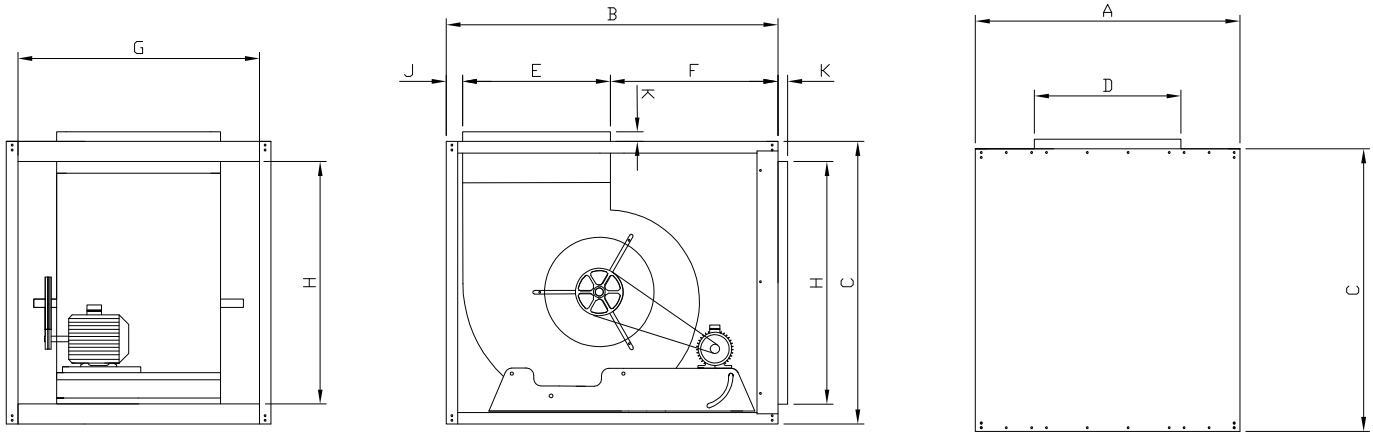

MODELO (MODEL)	A	B	C	D	E	F	G	H	J	K	Peso (Weight) (Kg)
CBT-D 9/9	550	700	522	305	267	195	546	428	60	40	59
CBT-D 10/10	600	750	575	330	294	221	506	481	60	40	64,6
CBT-D 12/12	700	850	650	392	348	242	610	556	60	40	85
CBT-D 15/15	800	1000	755	478	410	285	706	661	60	40	108
CBT-D 18/18	1000	1200	875	560	484	331	906	781	60	40	154,5

Medidas en mm. (Measurements in mm.)

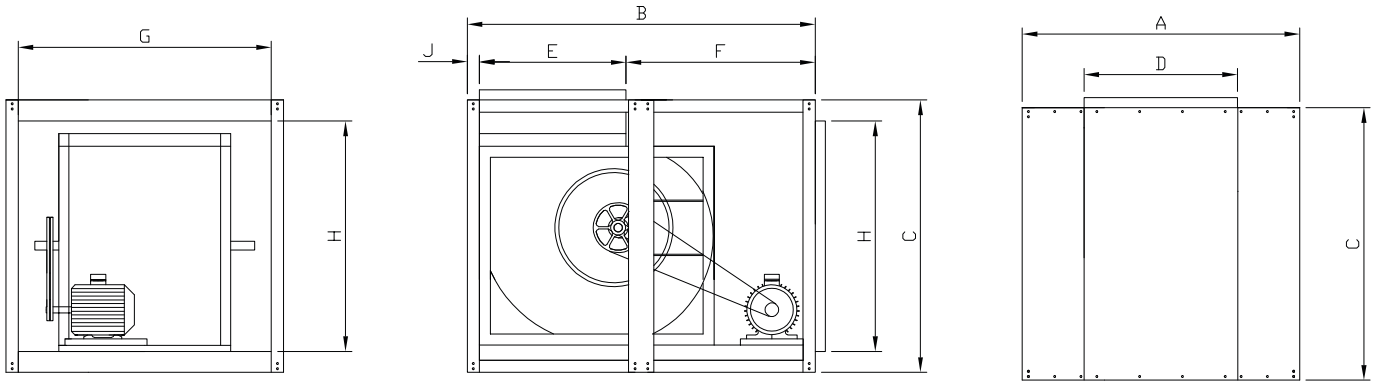

MODELO (MODEL)	A	B	C	D	E	F	G	H	J	K	Peso (Weight) (Kg)
CBT-D 20/20	1100	1380	1080	610	610	690	1000	980	80	40	266,5
CBT-D 22/22	1253	1510	1146	660	697	733	1153	1046	80	40	316
CBT-D 25/25	1460	1795	1226	765	794	921	1360	1126	80	40	349
CBT-D 30/28	1650	1875	1433	895	938	857	1550	1333	80	40	449

Medidas en mm. (Measurements in mm.)

Luymar se reserva el derecho a modificar los datos sin previo aviso (Luymar reserves the right to modify the data without prior notice)



BT-D 9/9 (L)

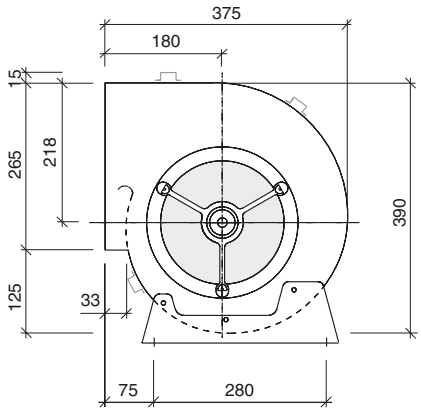

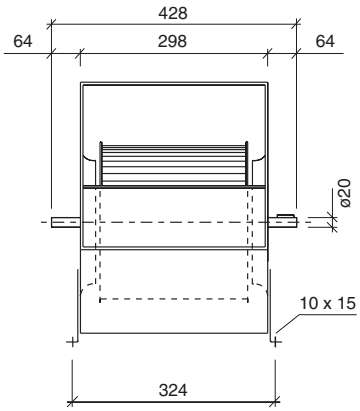

BT-D 9/9 (SR)

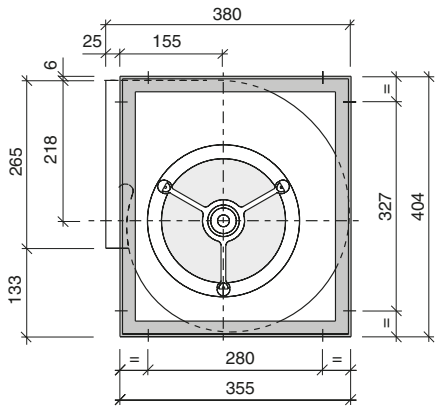

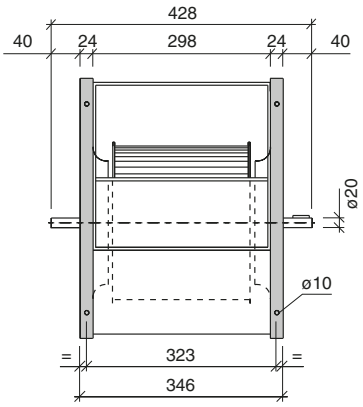

BT-D 9/9 (R)

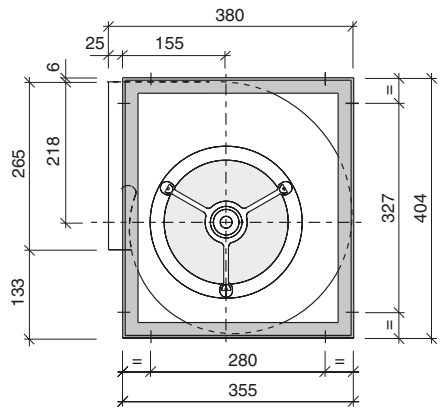

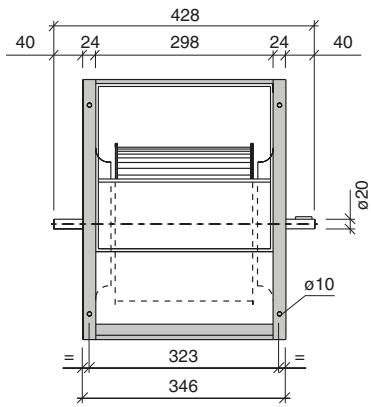



BT-D 10/10 (L)

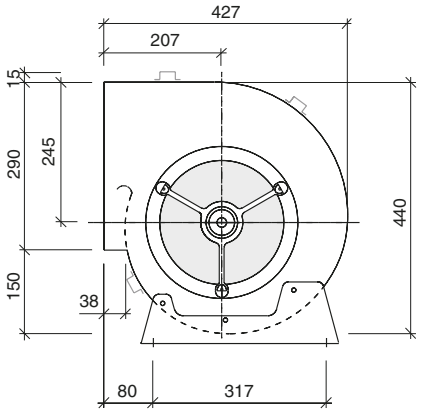

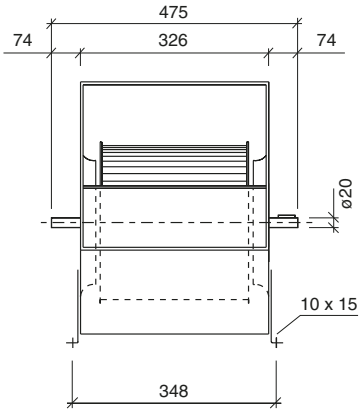

BT-D 10/10 (SR)

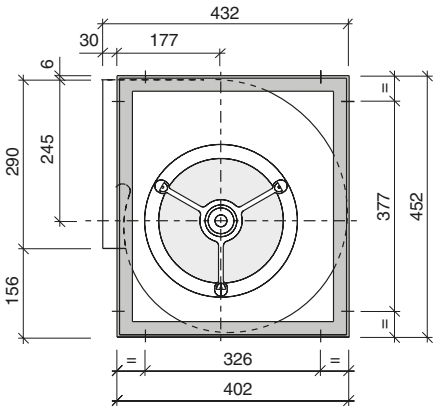

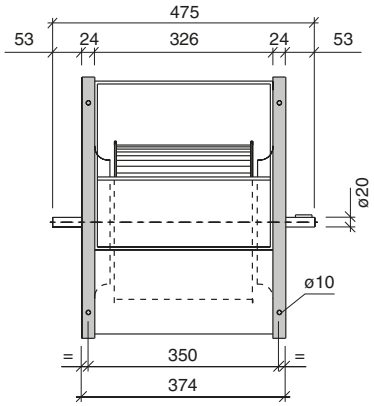

BT-D 10/10 (R)

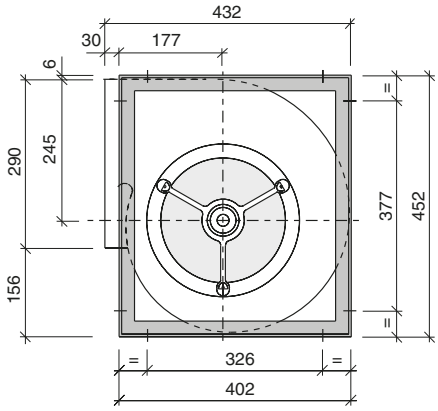

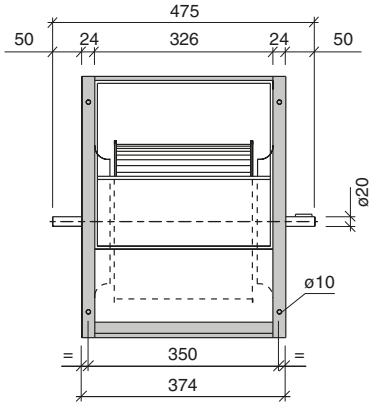

Luymar se reserva el derecho a modificar los datos sin previo aviso (Luymar reserves the right to modify the data without prior notice)



BT-D 12/12 (L)

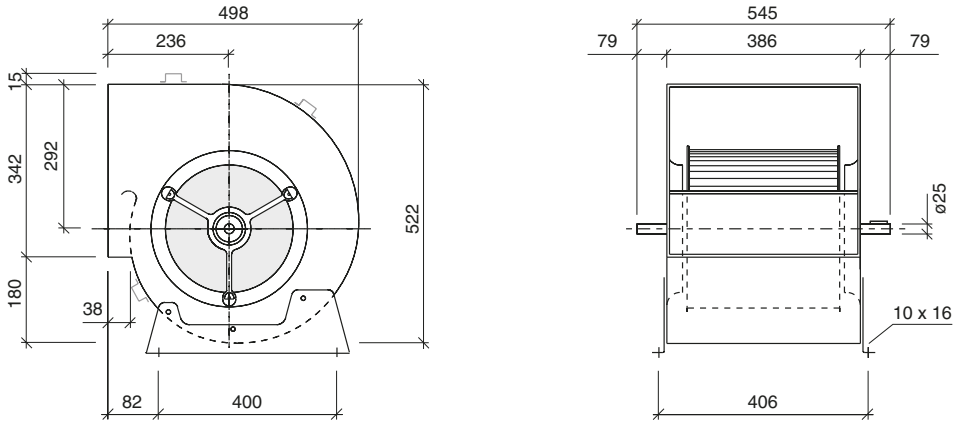

BT-D 12/12 (SR)

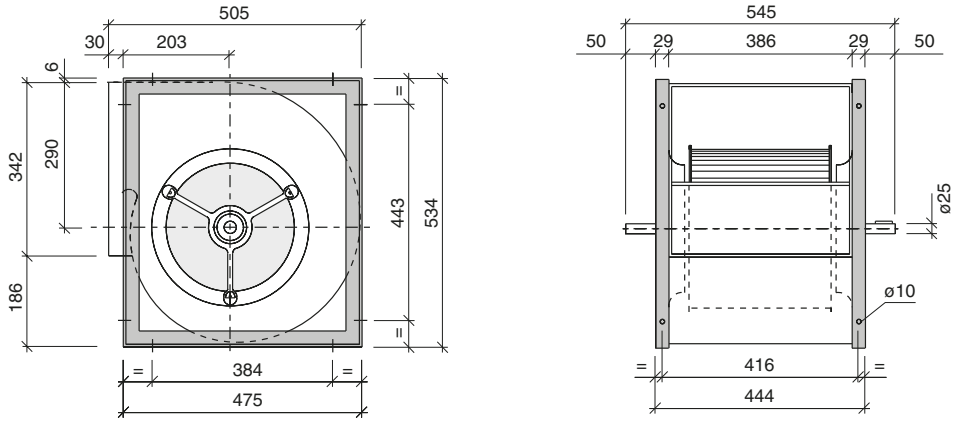

BT-D 12/12 (R)

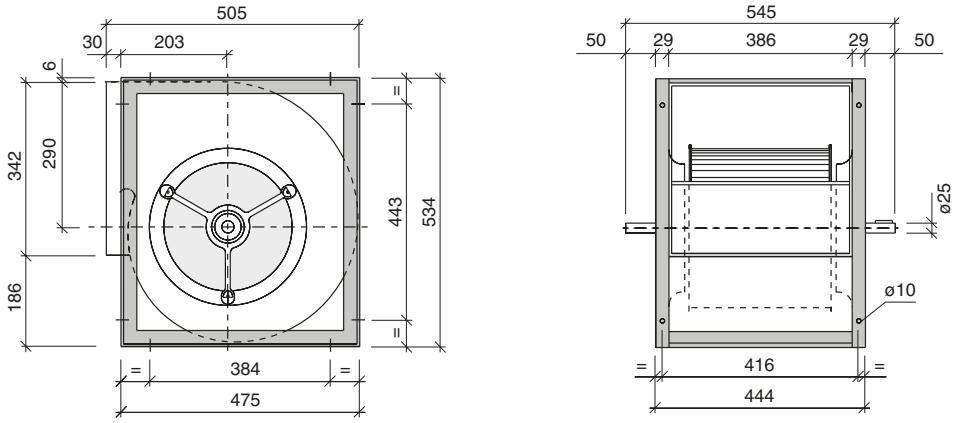



BT-D 15/15 (L)

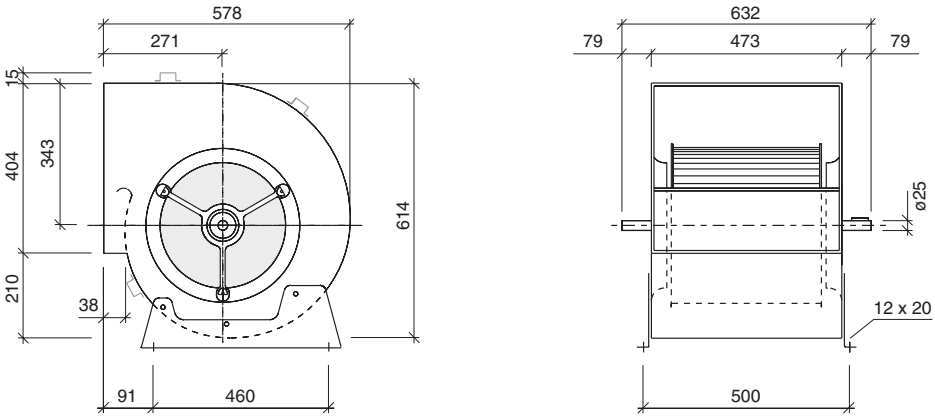

BT-D 15/15 (SR)

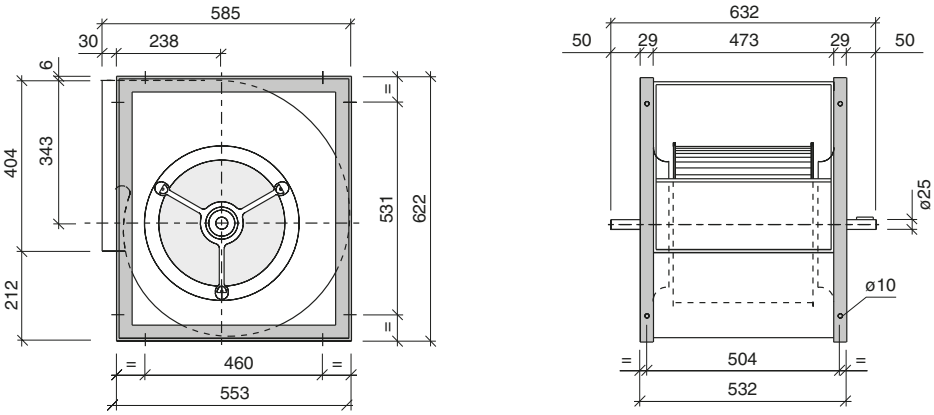

BT-D 15/15 (R)

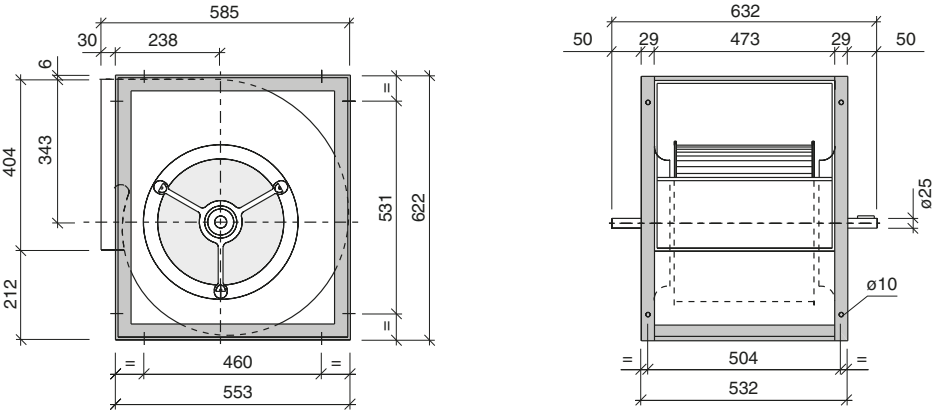

Luymar se reserva el derecho a modificar los datos sin previo aviso (Luymar reserves the right to modify the data without prior notice)



BT-D 18/18 (L)

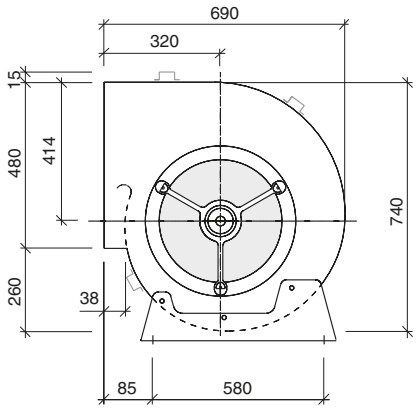

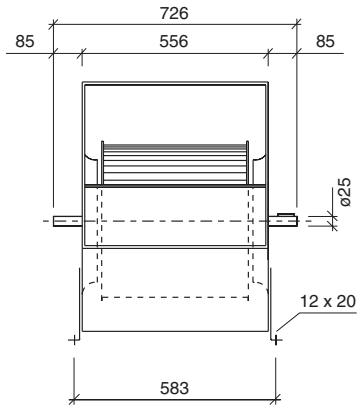

BT-D 18/18 (SR)

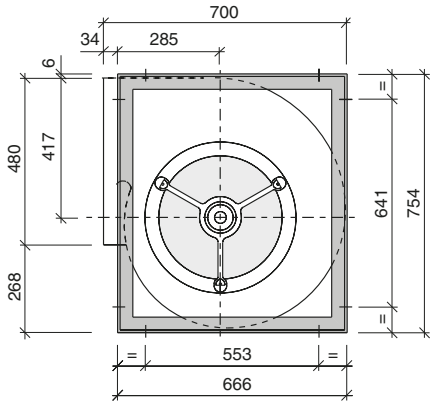

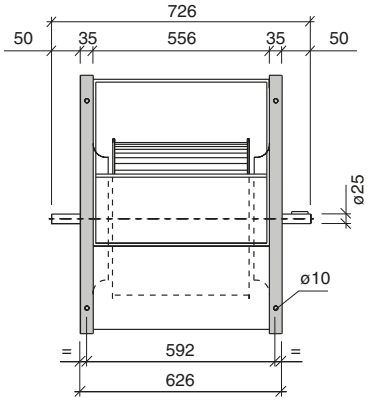

BT-D 18/18 (R)

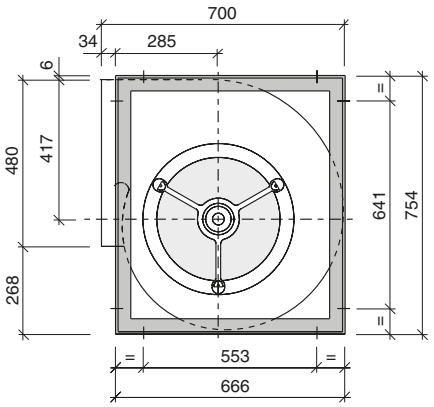

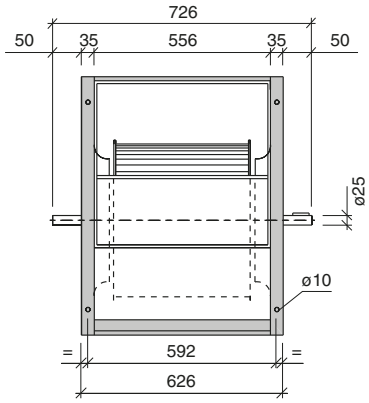

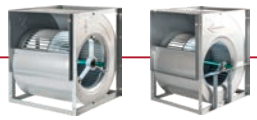

BT-D 20/20 (SR)

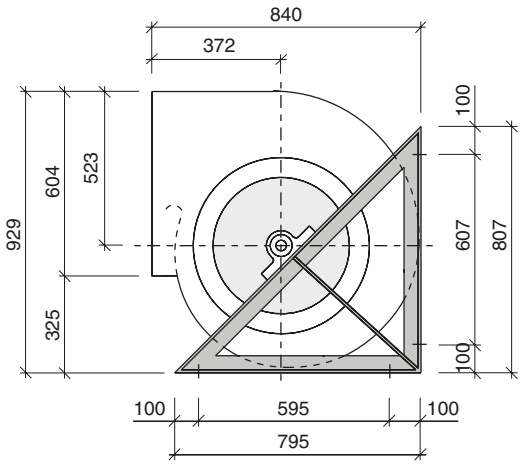

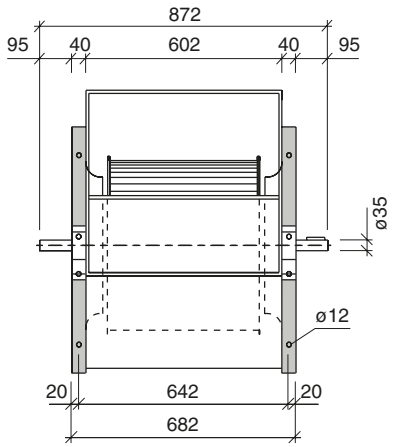

BT-D 20/20 (R)

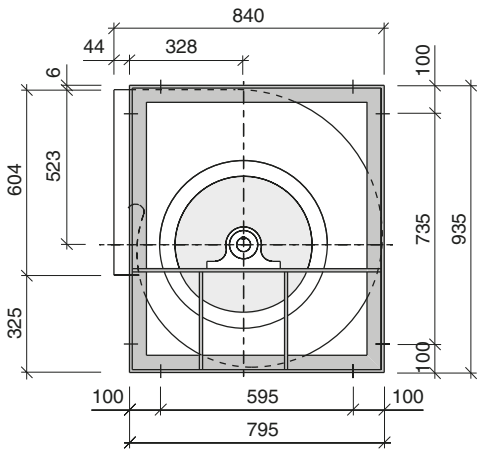

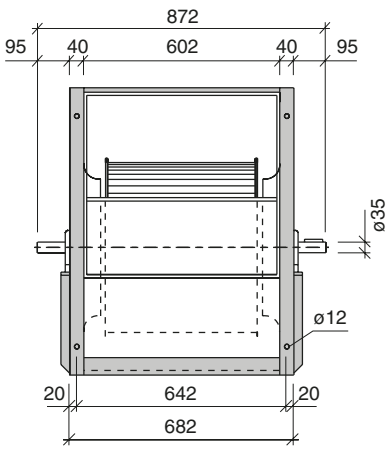

Luymar se reserva el derecho a modificar los datos sin previo aviso (Luymar reserves the right to modify the data without prior notice)



BT-D 22/22 (SR)

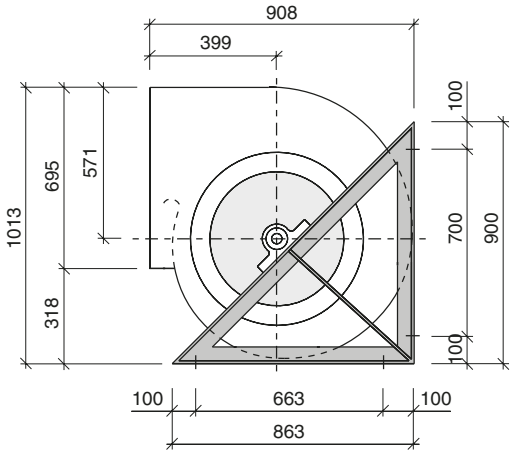

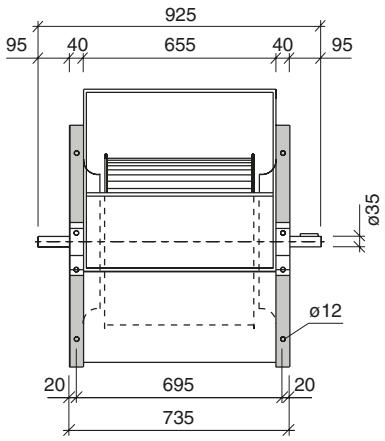

BT-D 22/22 (R)

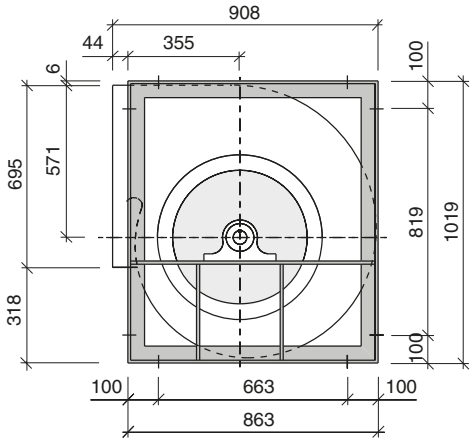

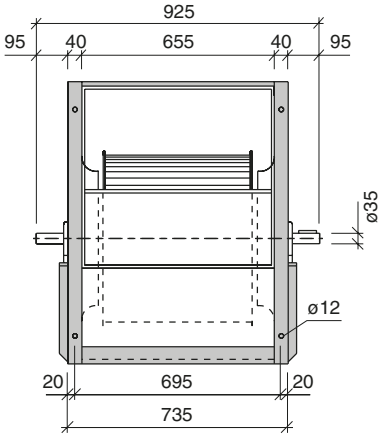

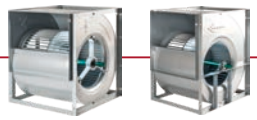

BT-D 25/25 (SR)

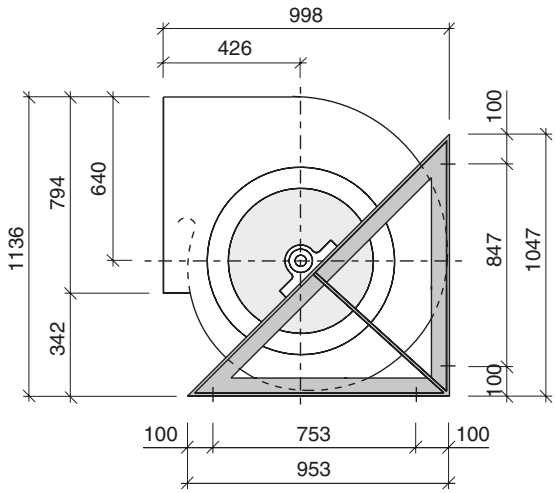

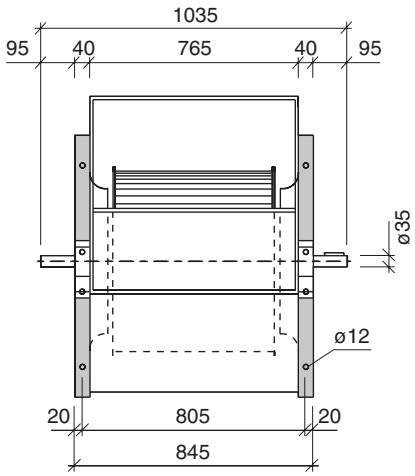

BT-D 25/25 (R)

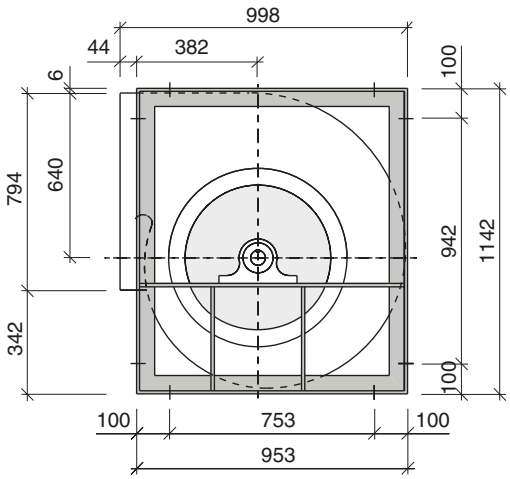

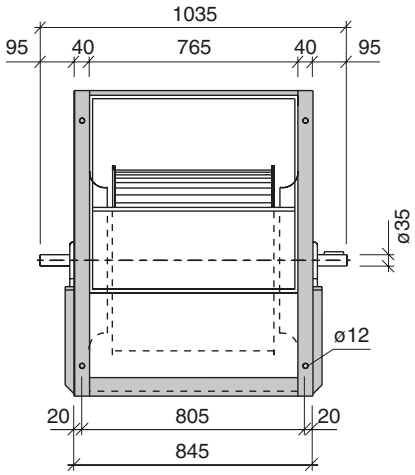

Luymar se reserva el derecho a modificar los datos sin previo aviso (Luymar reserves the right to modify the data without prior notice)



BT-D 30/28 (SR)

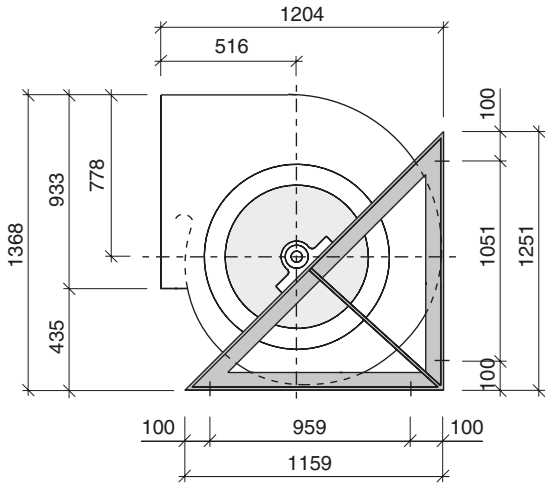

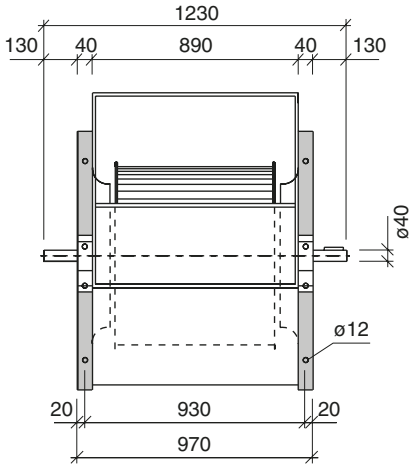

BT-D 30/28 (R)

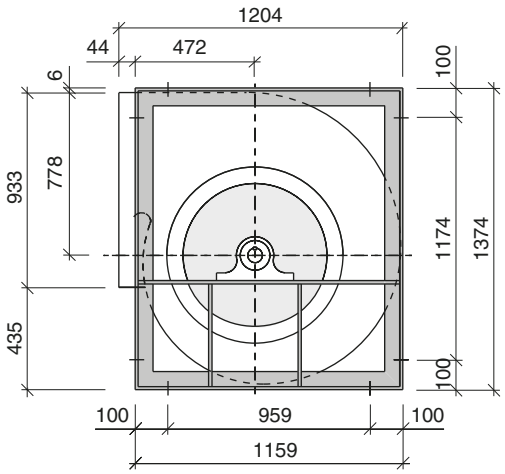

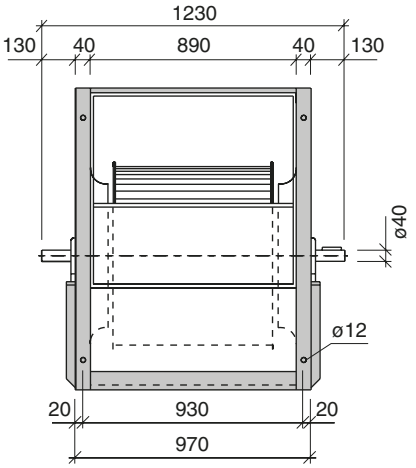

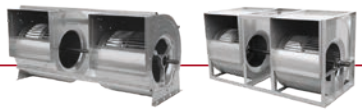

BT-D 7/7 (T2L)

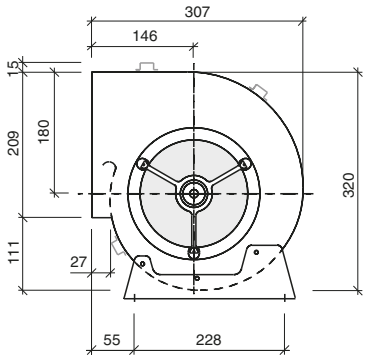

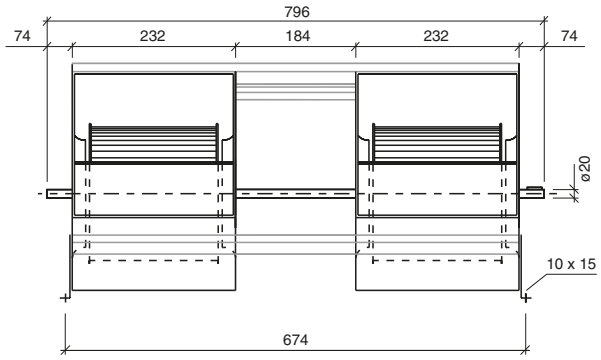

BT-D 9/9 (T2L)

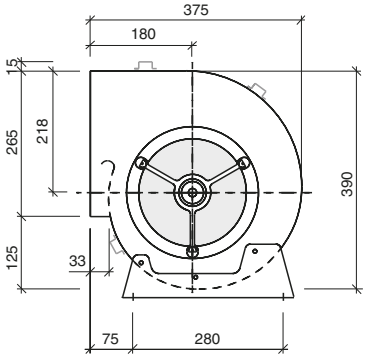

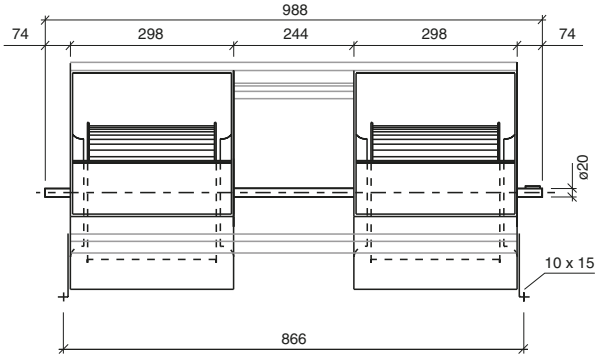

BT-D 9/9 (T2R)

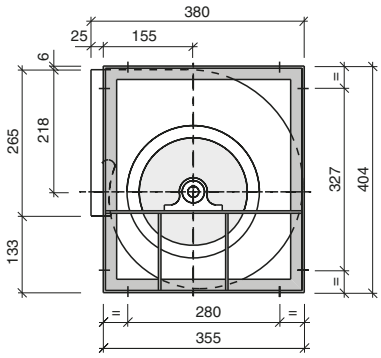

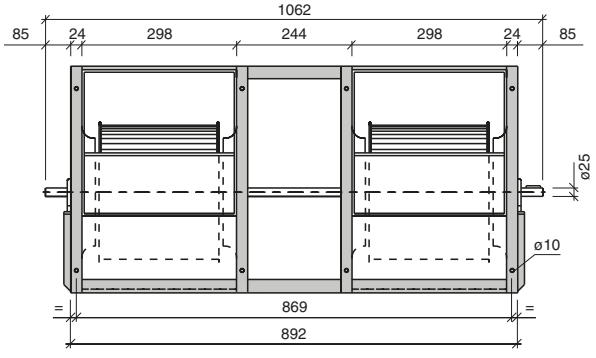

Luymar se reserva el derecho a modificar los datos sin previo aviso (Luymar reserves the right to modify the data without prior notice)



BT-D 10/10 (T2L)

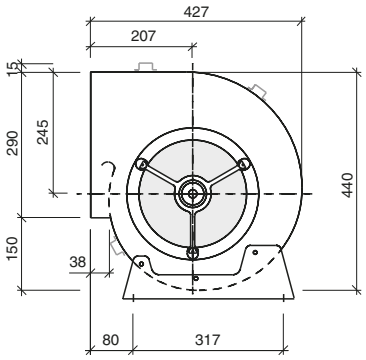

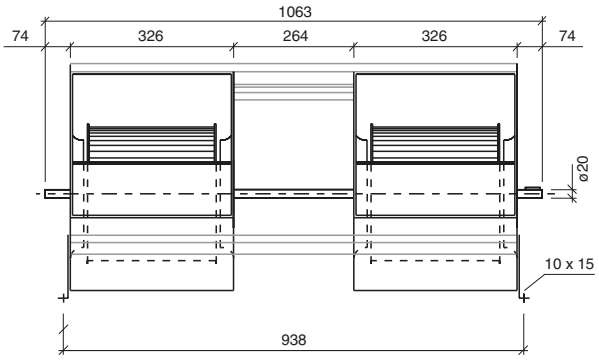

BT-D 10/10 (T2R)

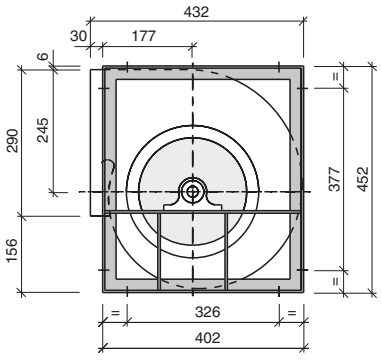

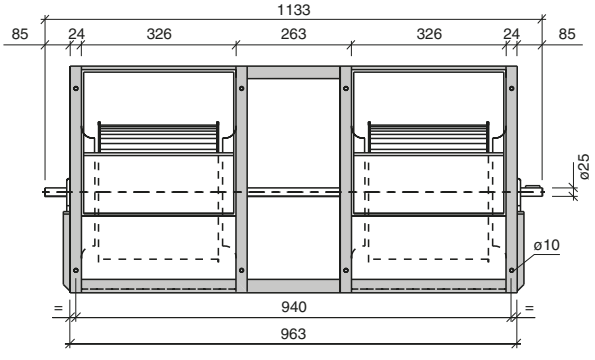

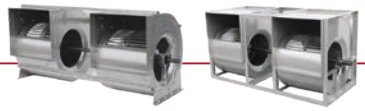

BT-D 12/12 (T2L)

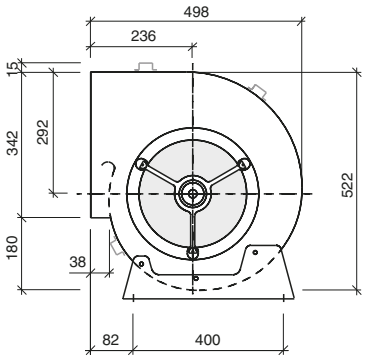

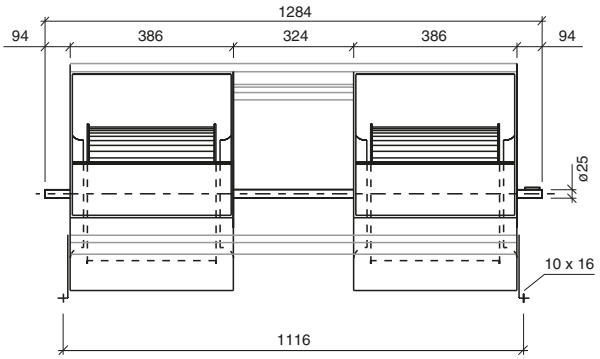

BT-D 12/12 (T2R)

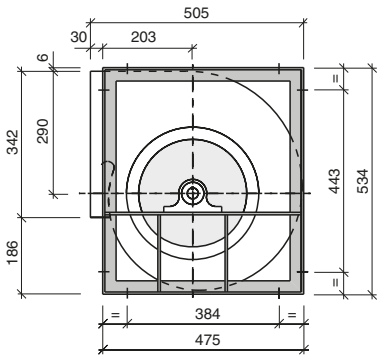

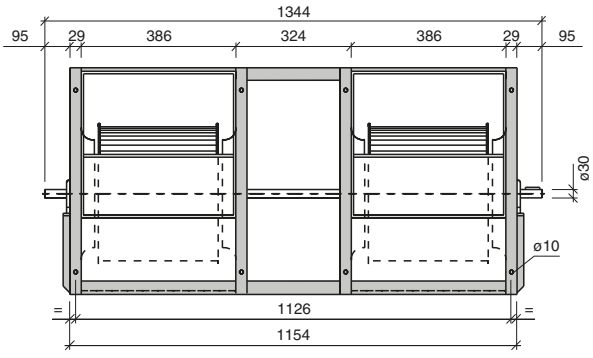

Luymar se reserva el derecho a modificar los datos sin previo aviso (Luymar reserves the right to modify the data without prior notice)

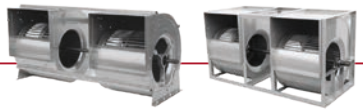

BT-D 15/15 (T2L)

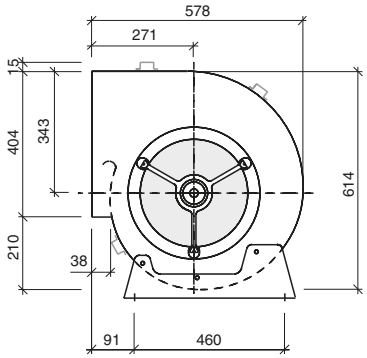

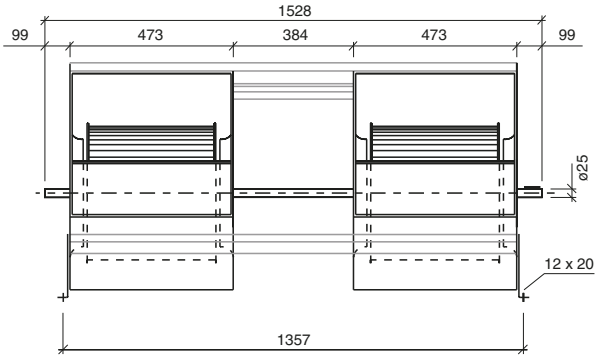

BT-D 15/15 (T2R)

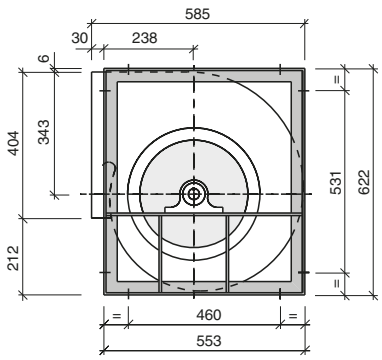

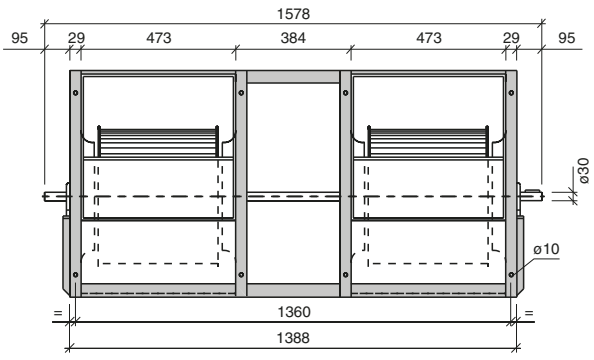

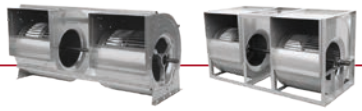

BT-D 18/18 (T2L)

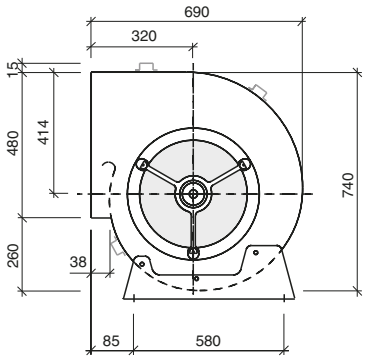

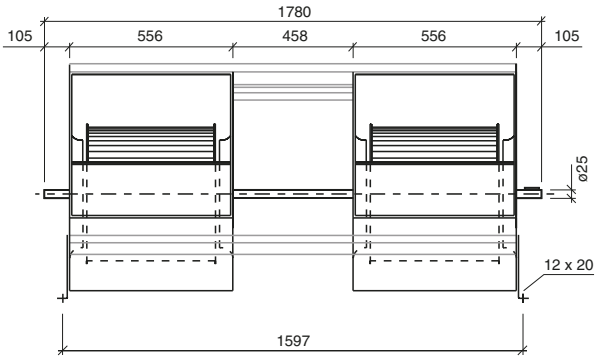

BT-D 18/18 (T2R)

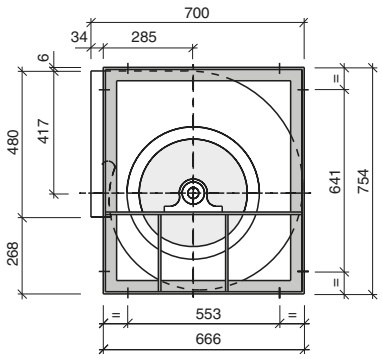

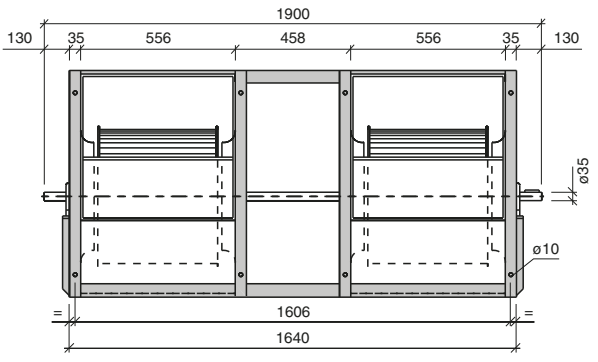

Luymar se reserva el derecho a modificar los datos sin previo aviso (Luymar reserves the right to modify the data without prior notice)

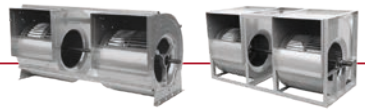

BT-D 20/20 (T2L)

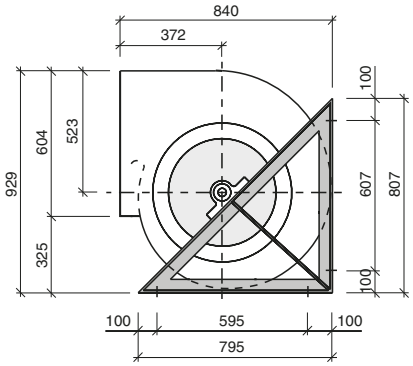

Solamente en orientaciones

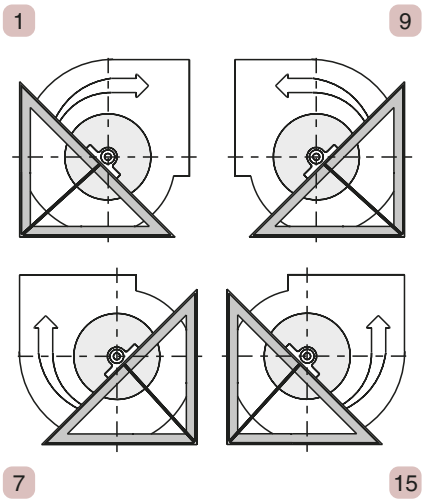

BT-D 20/20 (T2R)

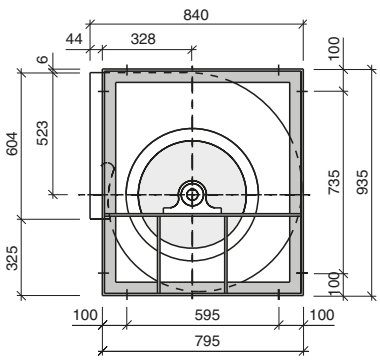

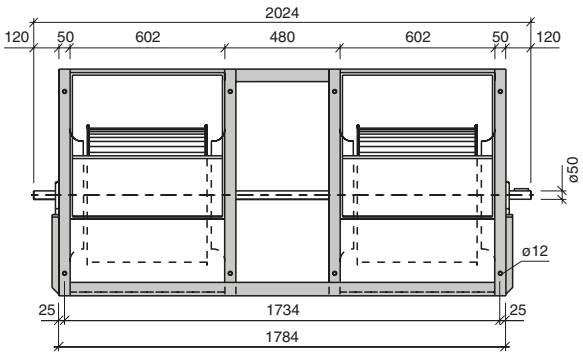

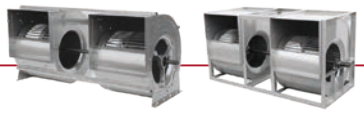

BT-D 22/22 (T2L)

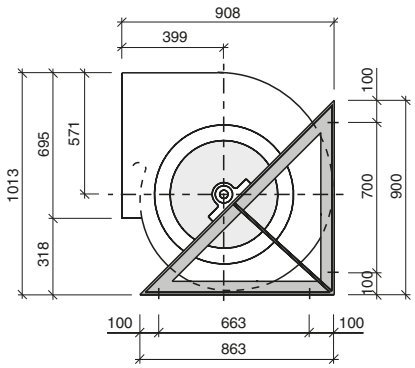

Solamente en orientaciones

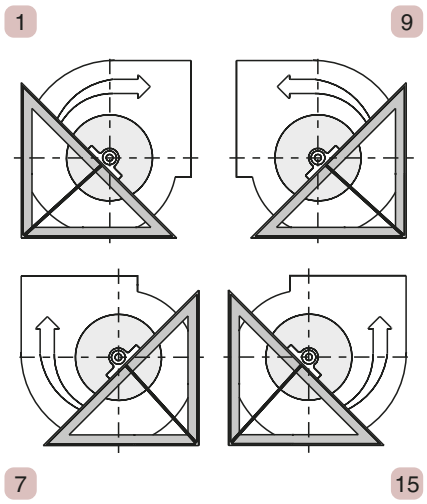

BT-D 22/22 (T2R)

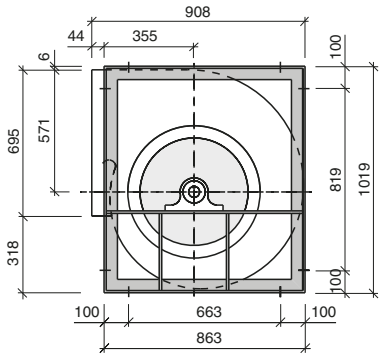

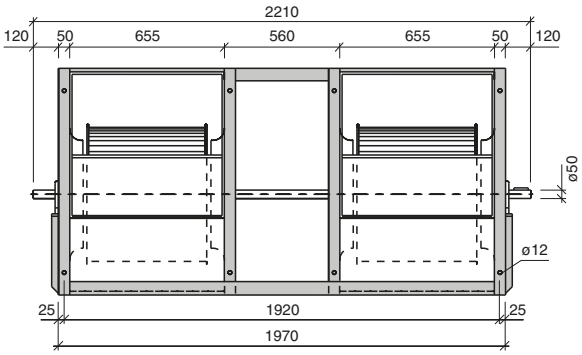

Luymar se reserva el derecho a modificar los datos sin previo aviso (Luymar reserves the right to modify the data without prior notice)

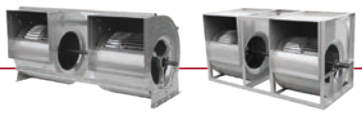

BT-D 25/25 (T2L)

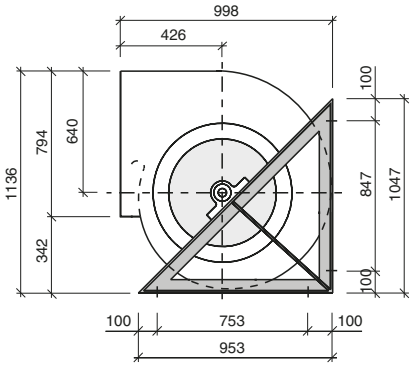

Solamente en orientaciones

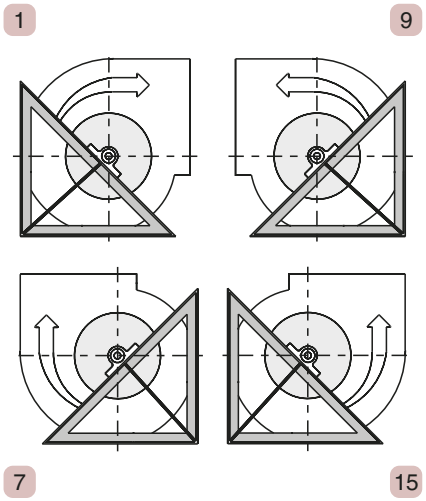

BT-D 25/25 (T2R)

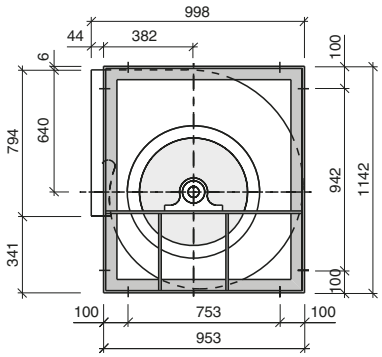

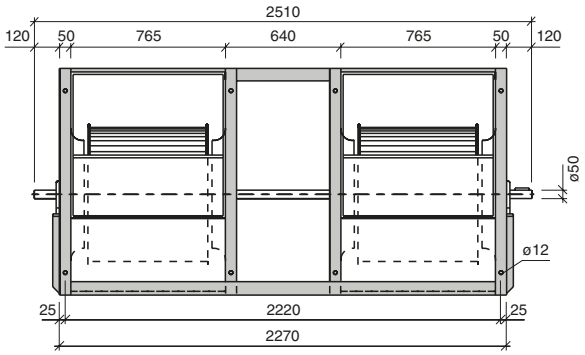

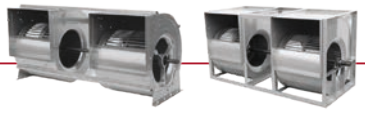

BT-D 30/28 (T2L)

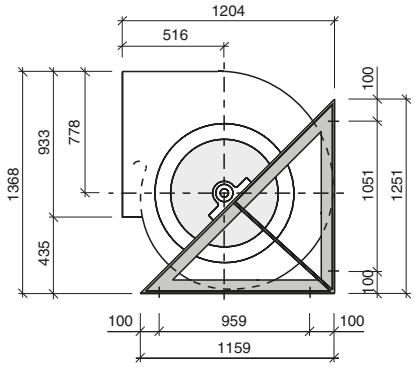

Solamente en orientaciones

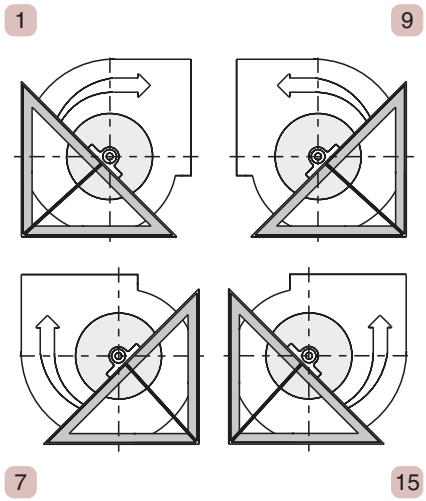

BT-D 30/28 (T2R)

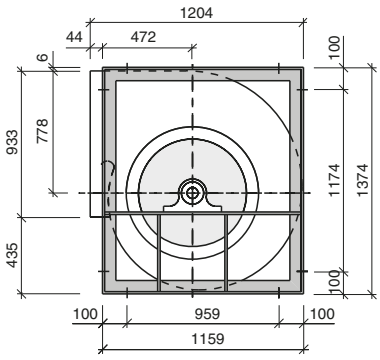

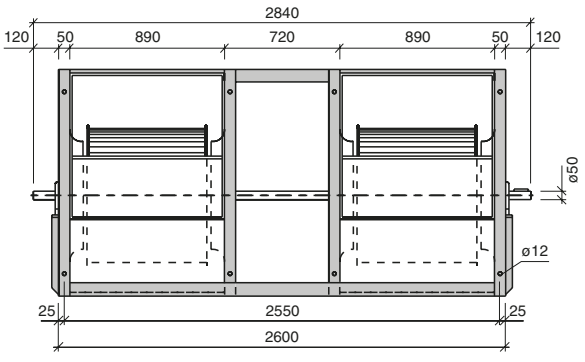

Luymar se reserva el derecho a modificar los datos sin previo aviso (Luymar reserves the right to modify the data without prior notice)



9/9

BT-D

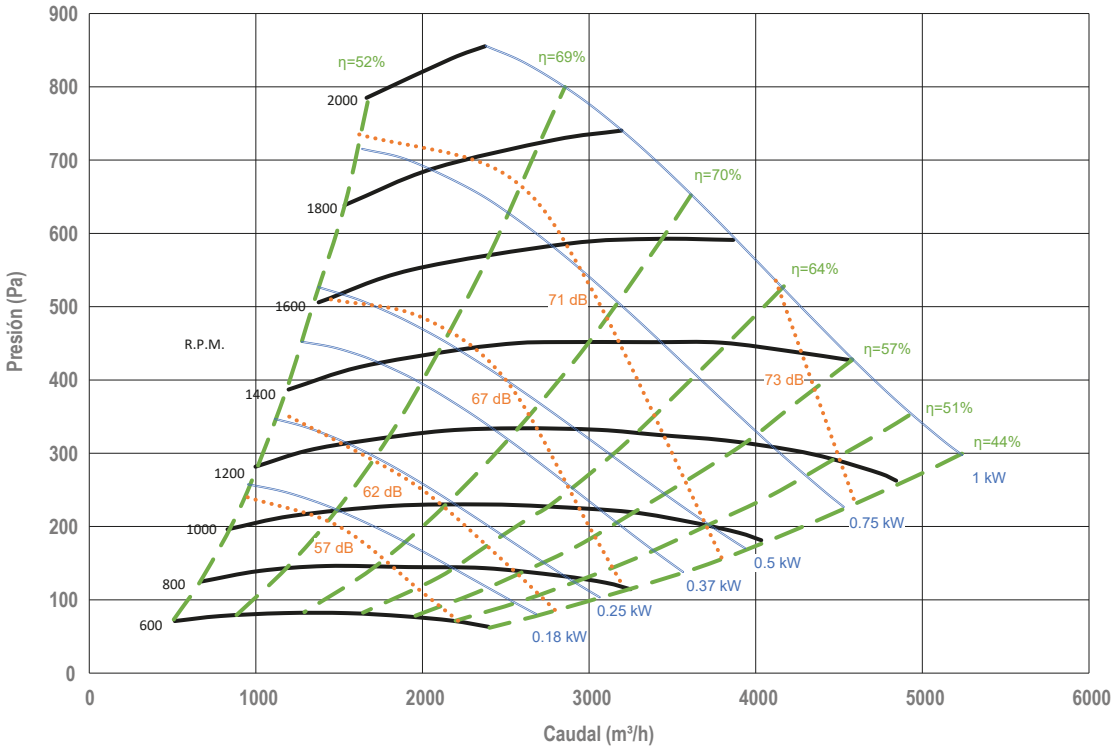
Presión (Pa)
Caudal (m³/h)
R.P.M.
2000
1800
1600
1400
1200
1000
800
600
η=52%
η=69%
η=70%
η=64%
η=57%
η=51%
η=44%
71 dB
73 dB
67 dB
62 dB
57 dB
0.75 kW
1 kW
0.5 kW
0.37 kW
0.25 kW
0.18 kW

CBT-D

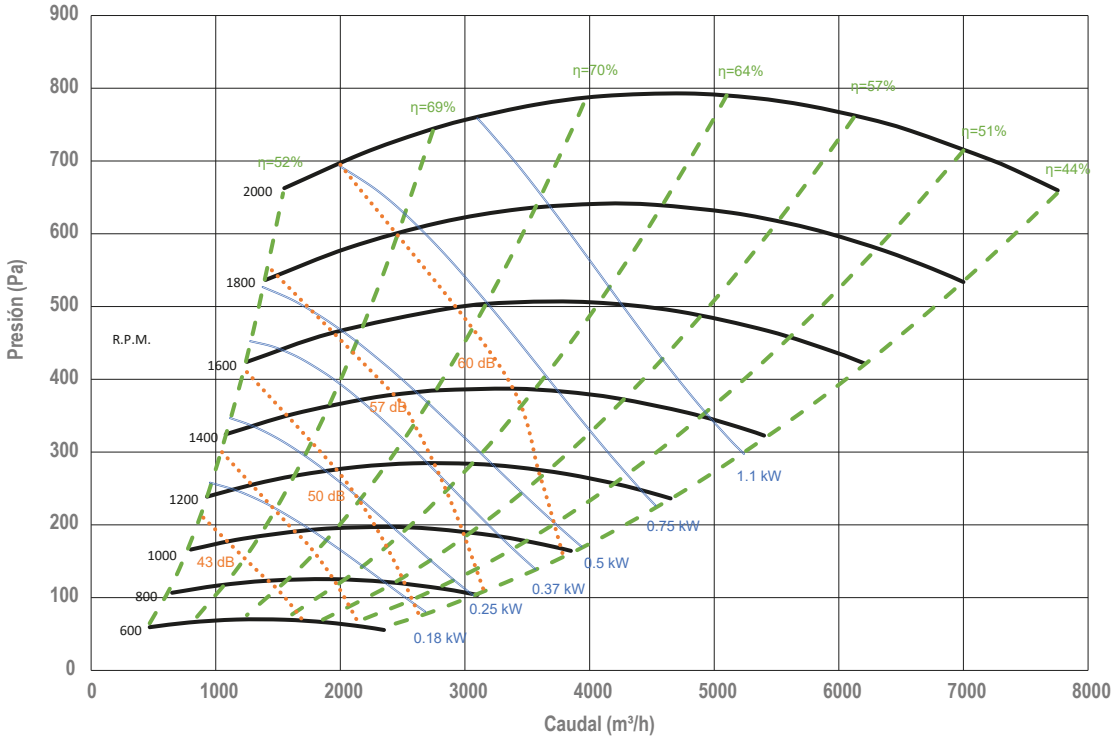
Presión (Pa)
Caudal (m³/h)
R.P.M.
2000
1800
1600
1400
1200
1000
800
600
η=52%
η=69%
η=70%
η=64%
η=57%
η=51%
η=44%
60 dB
57 dB
50 dB
43 dB
1.1 kW
0.75 kW
0.5 kW
0.37 kW
0.25 kW
0.18 kW



10/10

BT-D

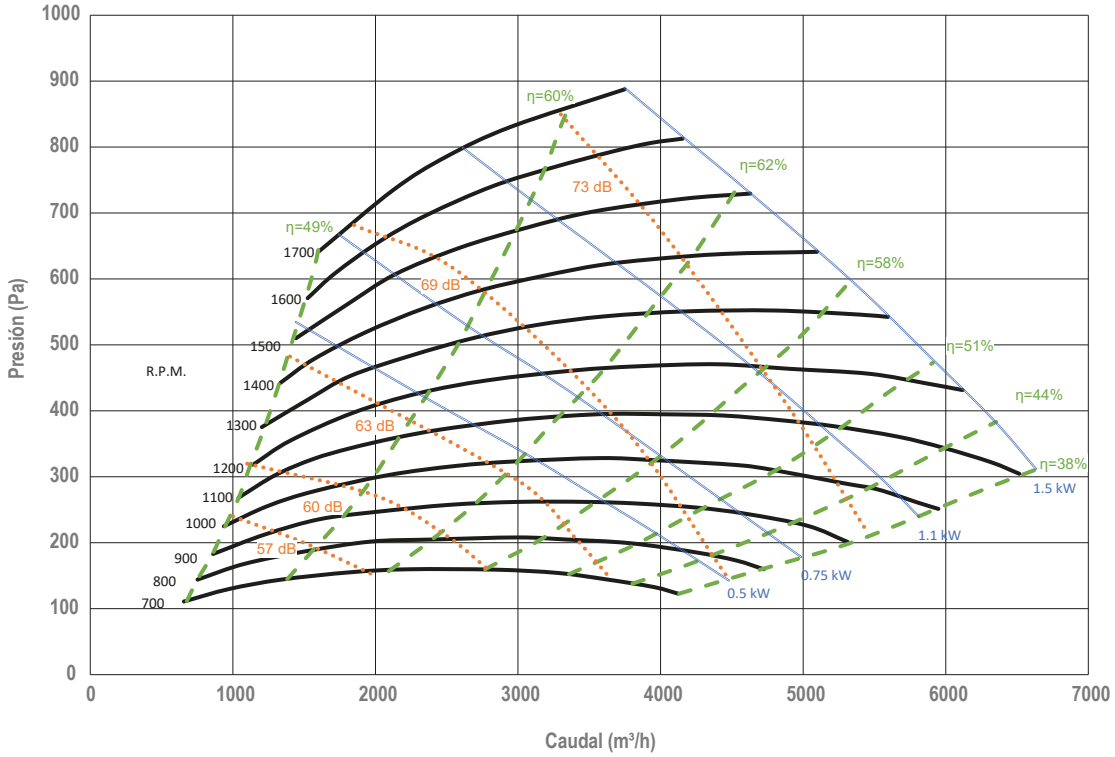

CBT-D

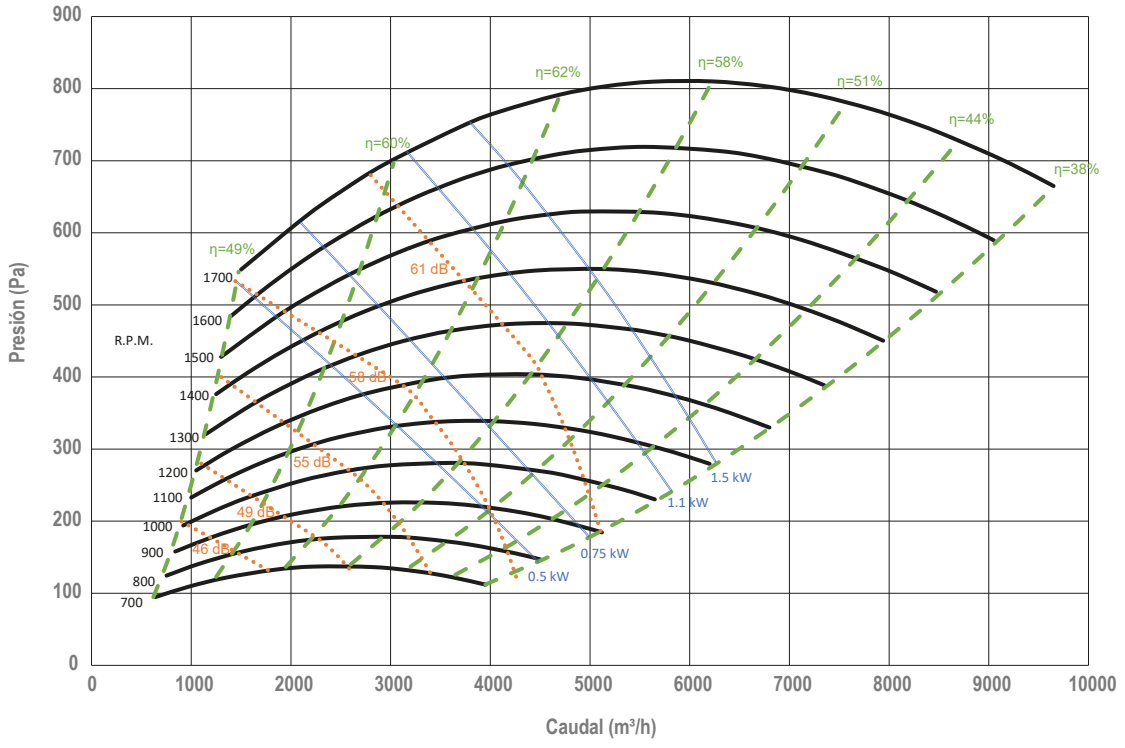

Luymar se reserva el derecho a modificar los datos sin previo aviso (Luymar reserves the right to modify the data without prior notice)



12/12

BT-D

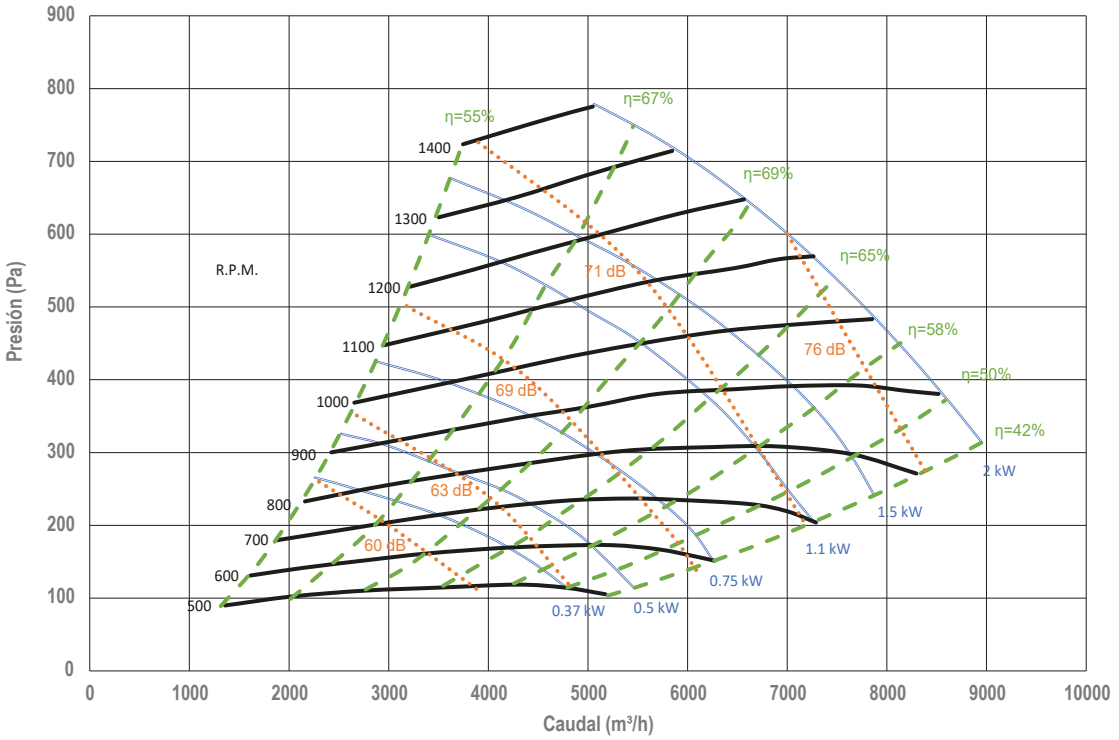

CBT-D

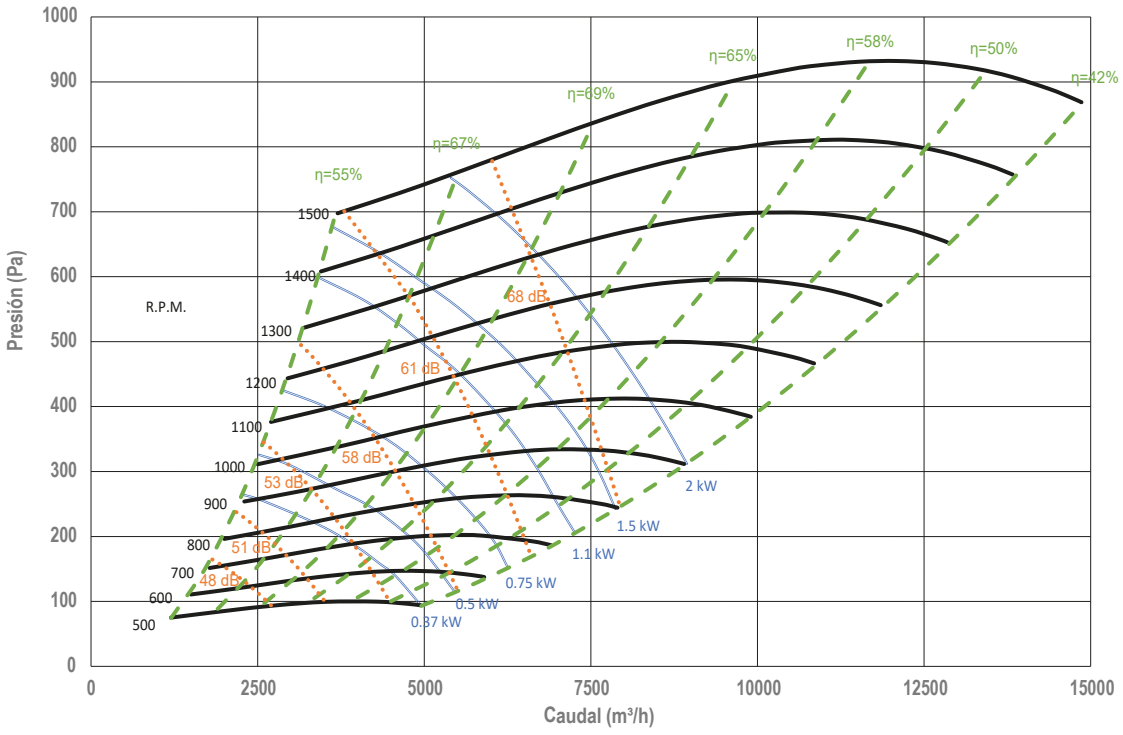



15/15

BT-D

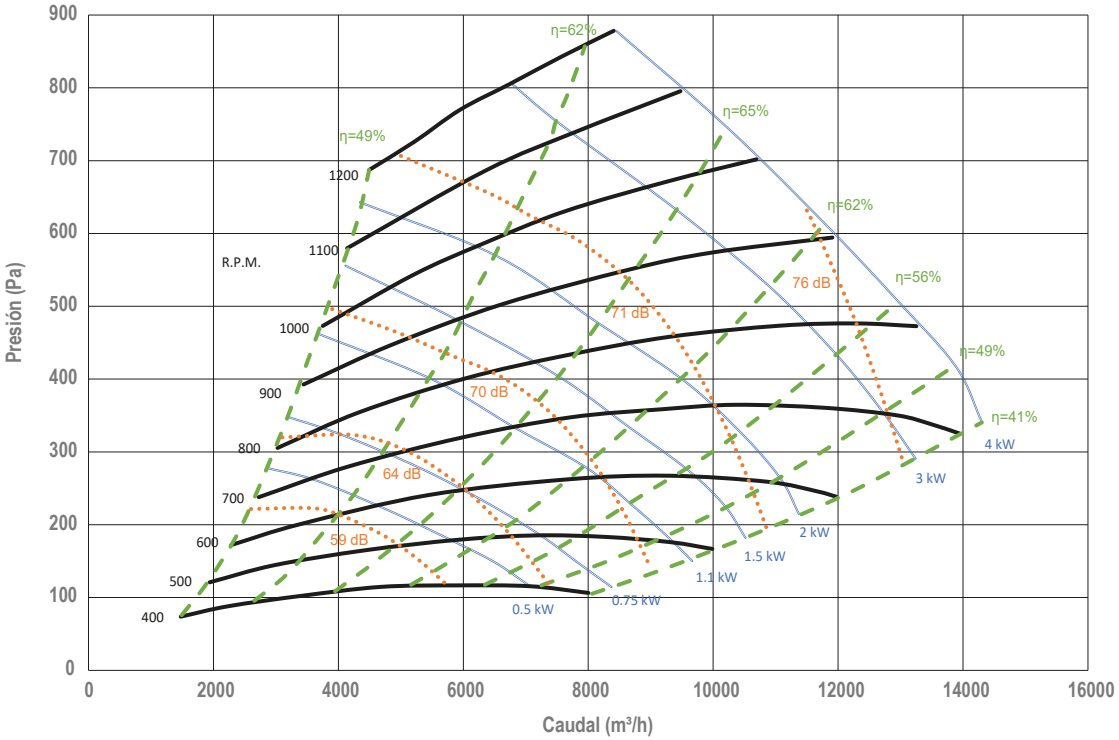

CBT-D

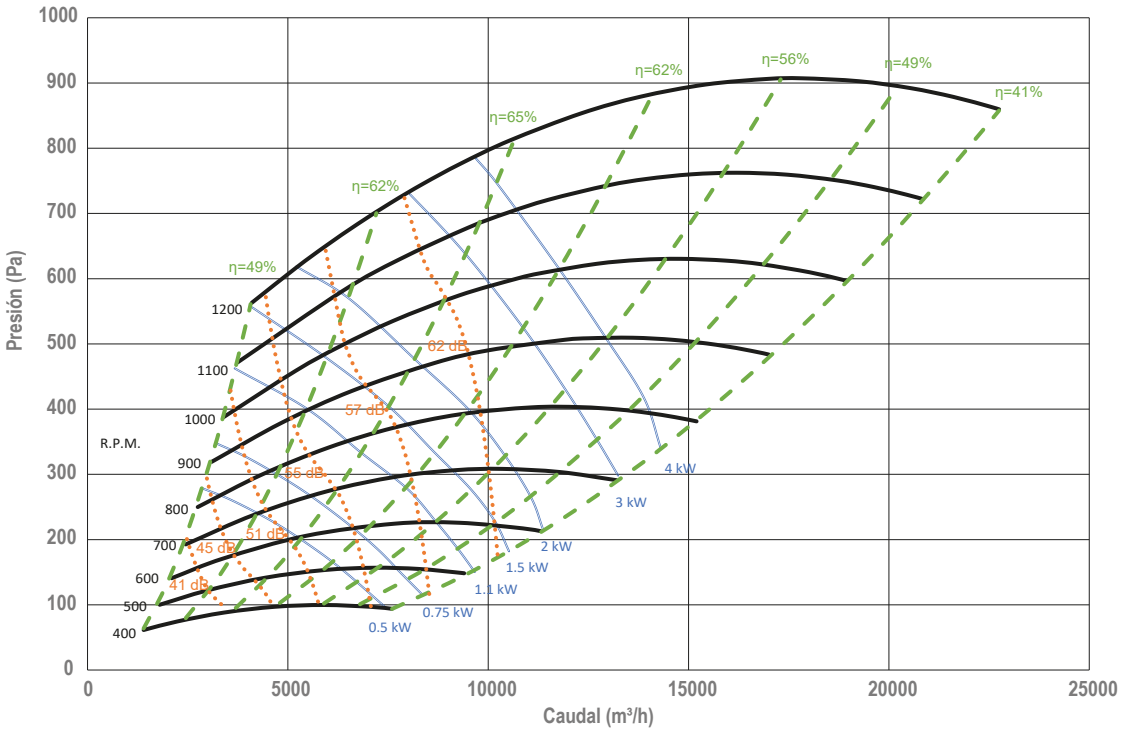

Luymar se reserva el derecho a modificar los datos sin previo aviso (Luymar reserves the right to modify the data without prior notice)



18/18

BT-D

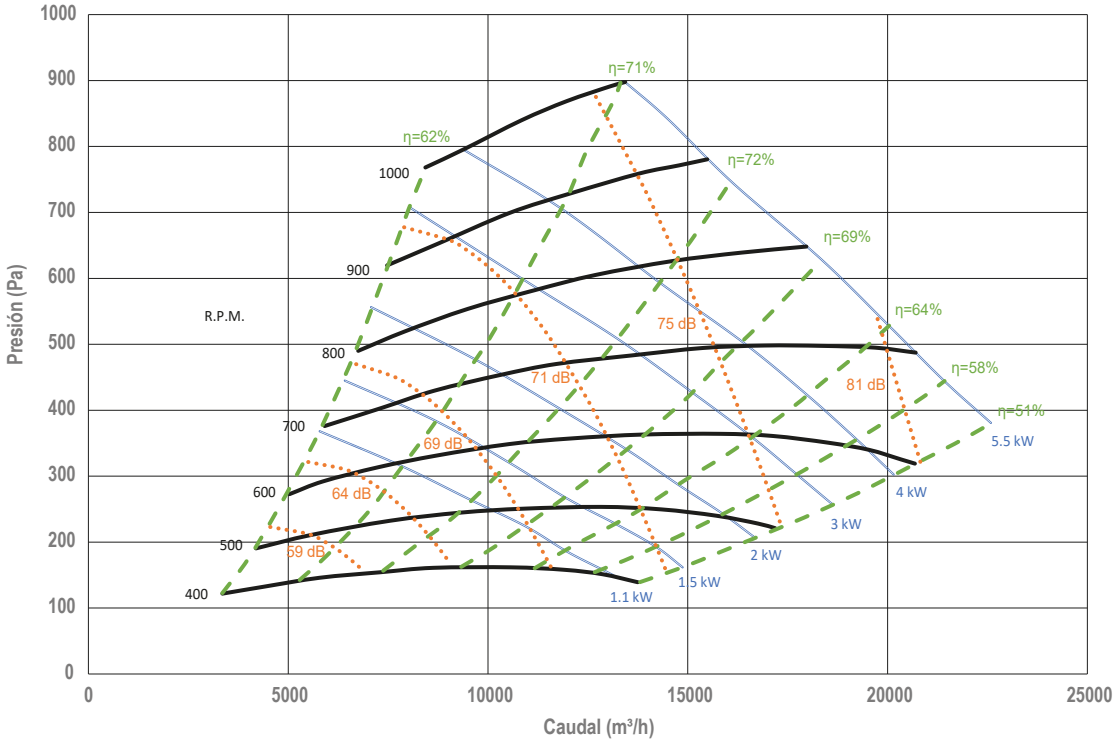

CBT-D

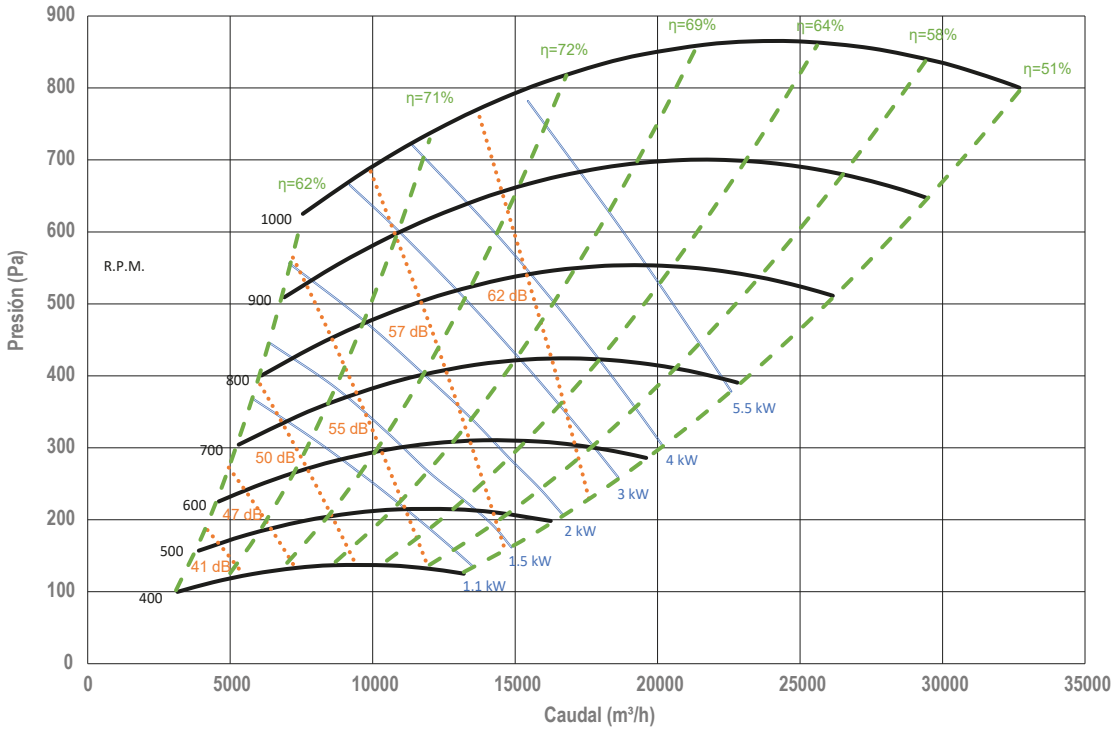



20/20

BT-D

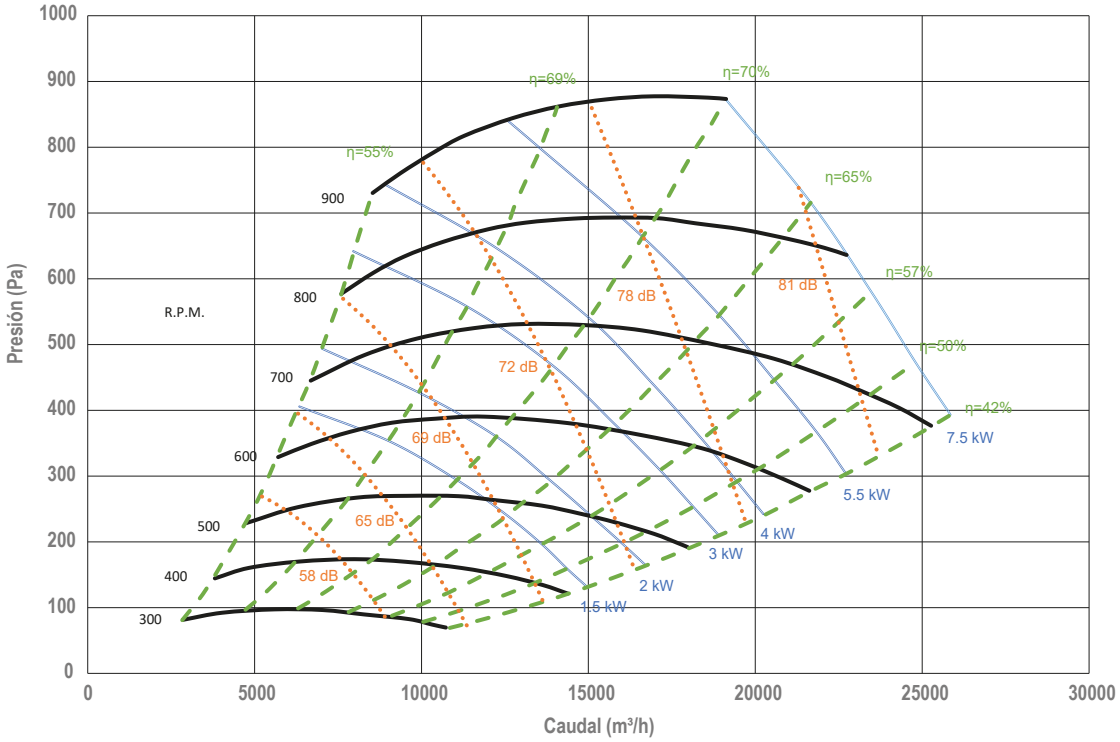

CBT-D

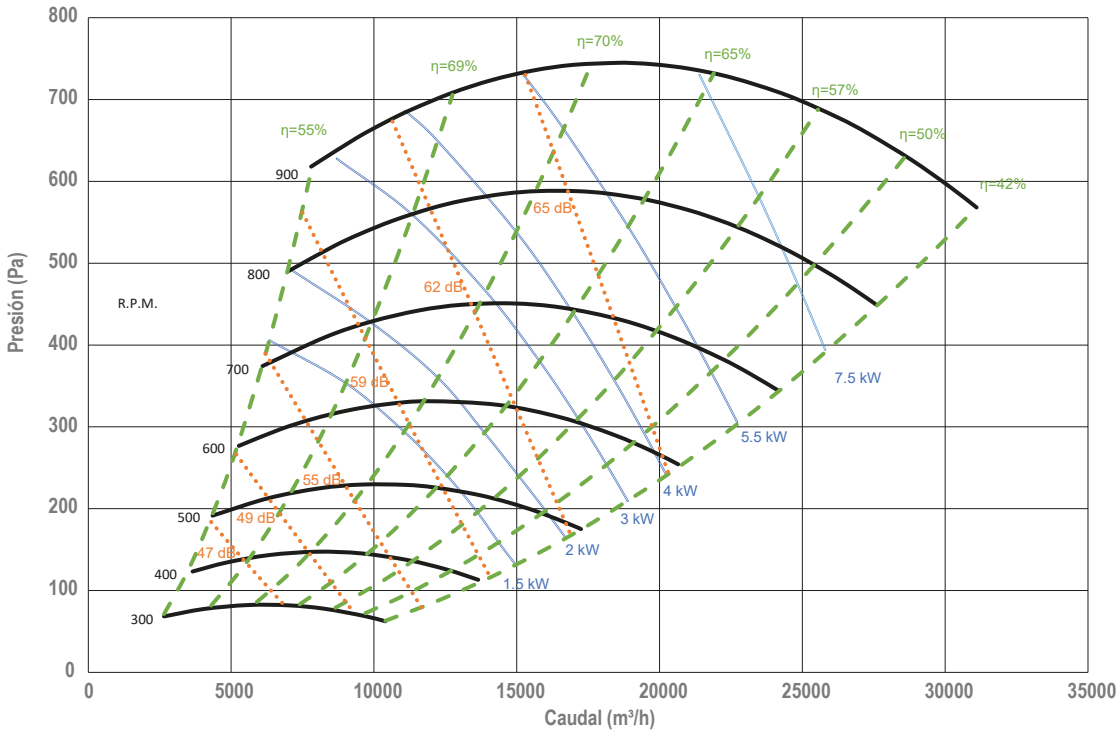

Luymar se reserva el derecho a modificar los datos sin previo aviso (Luymar reserves the right to modify the data without prior notice)



22/22

BT-D

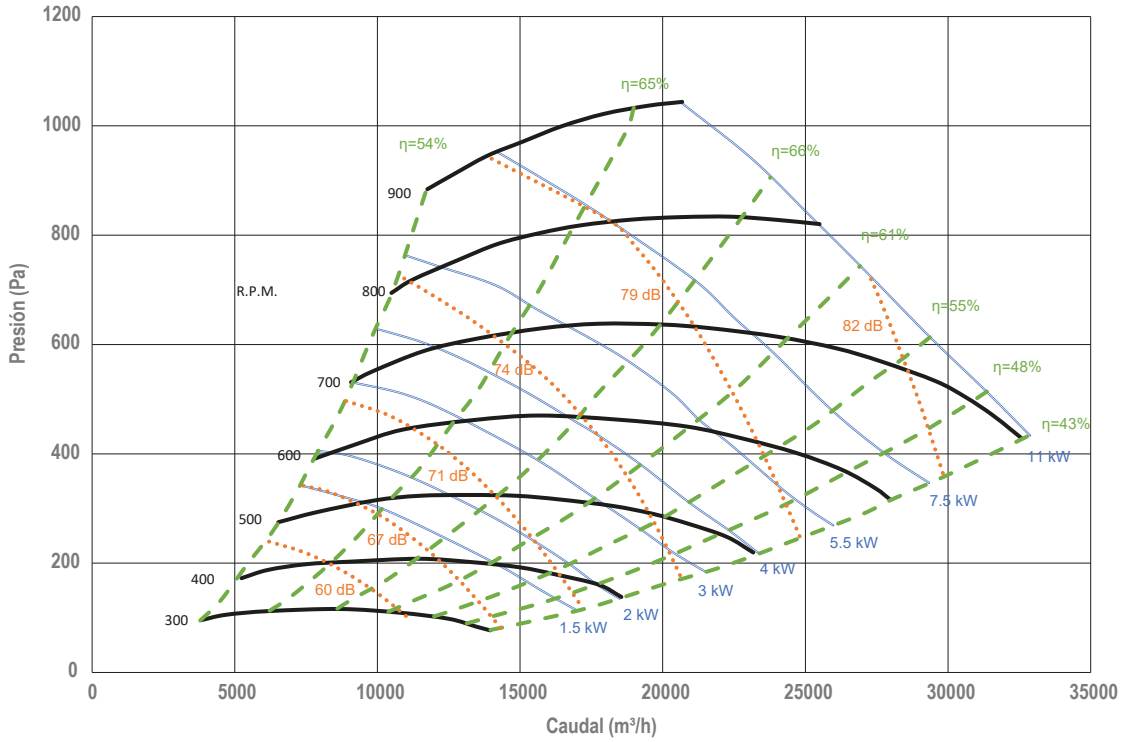

CBT-D

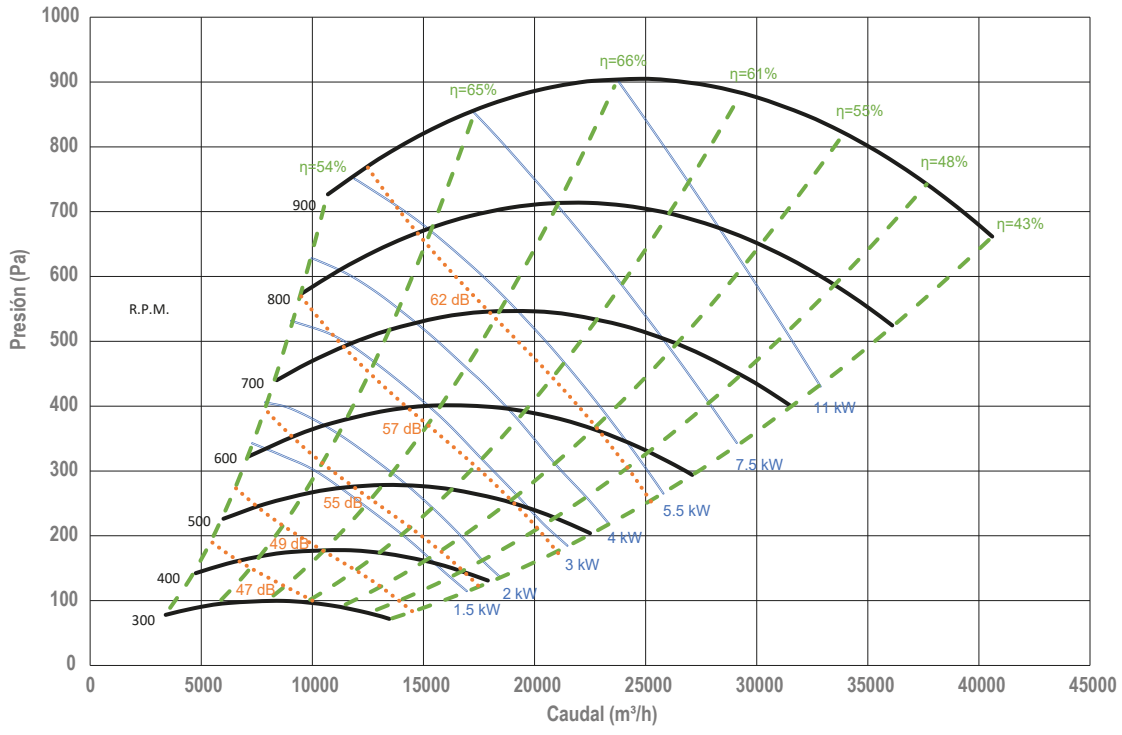



25/25

BT-D

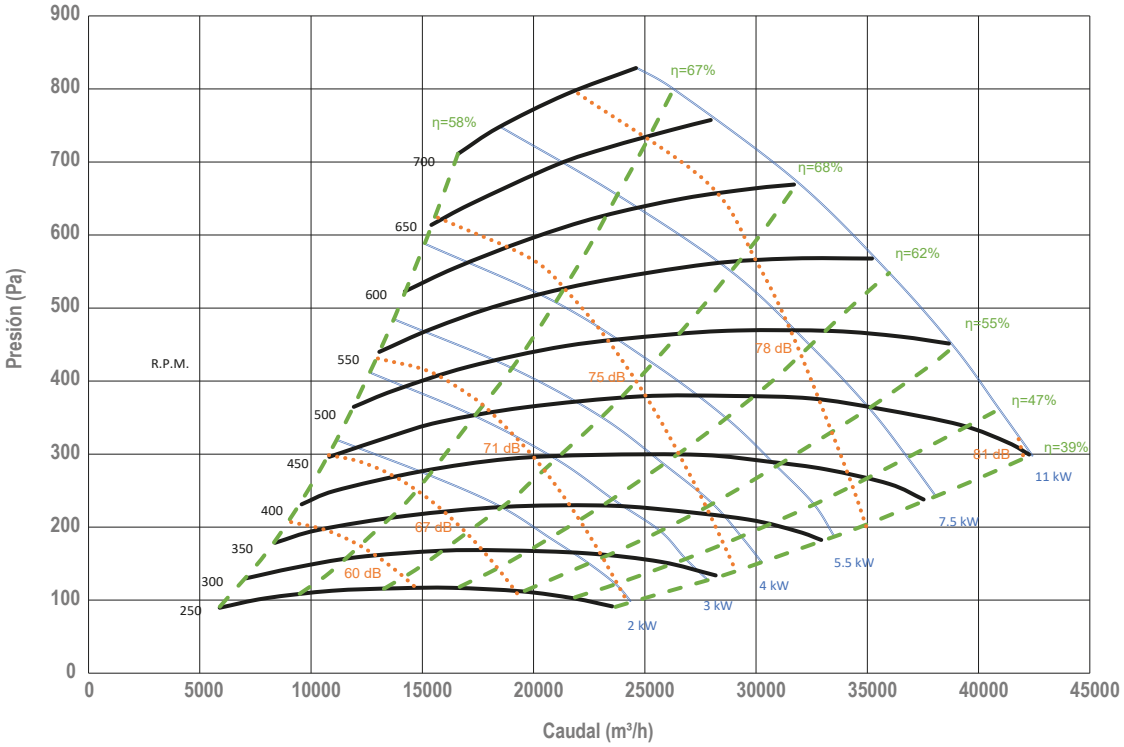

CBT-D

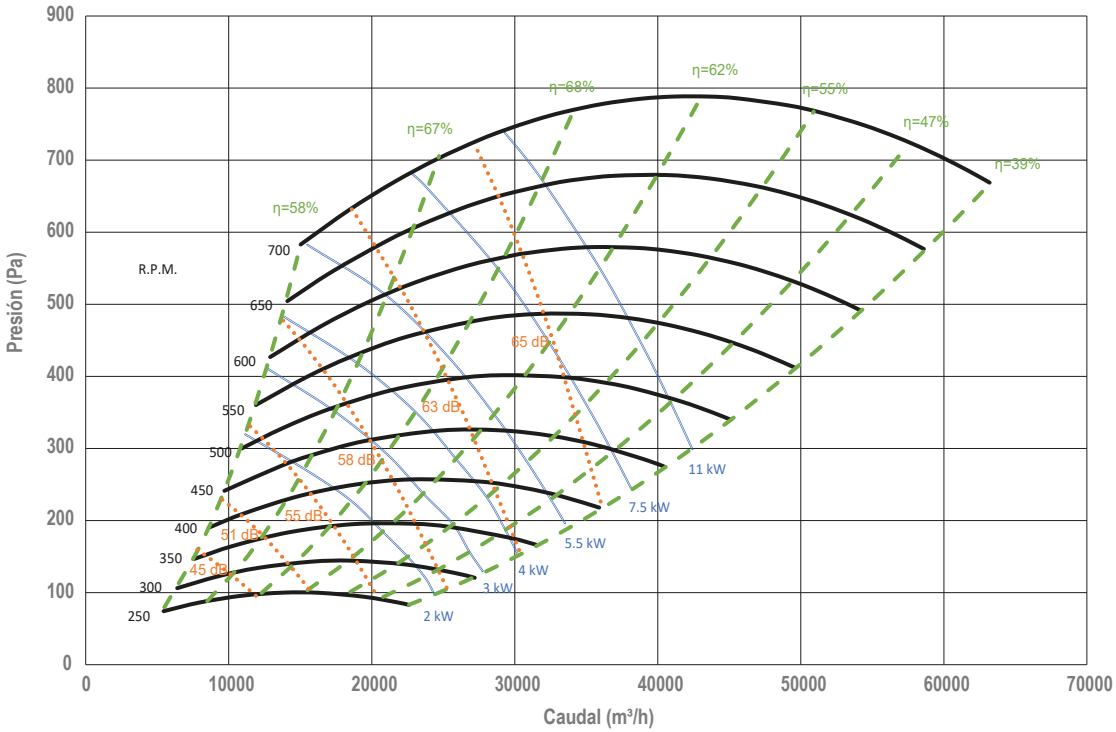

Luymar se reserva el derecho a modificar los datos sin previo aviso (Luymar reserves the right to modify the data without prior notice)



30/28

BT-D

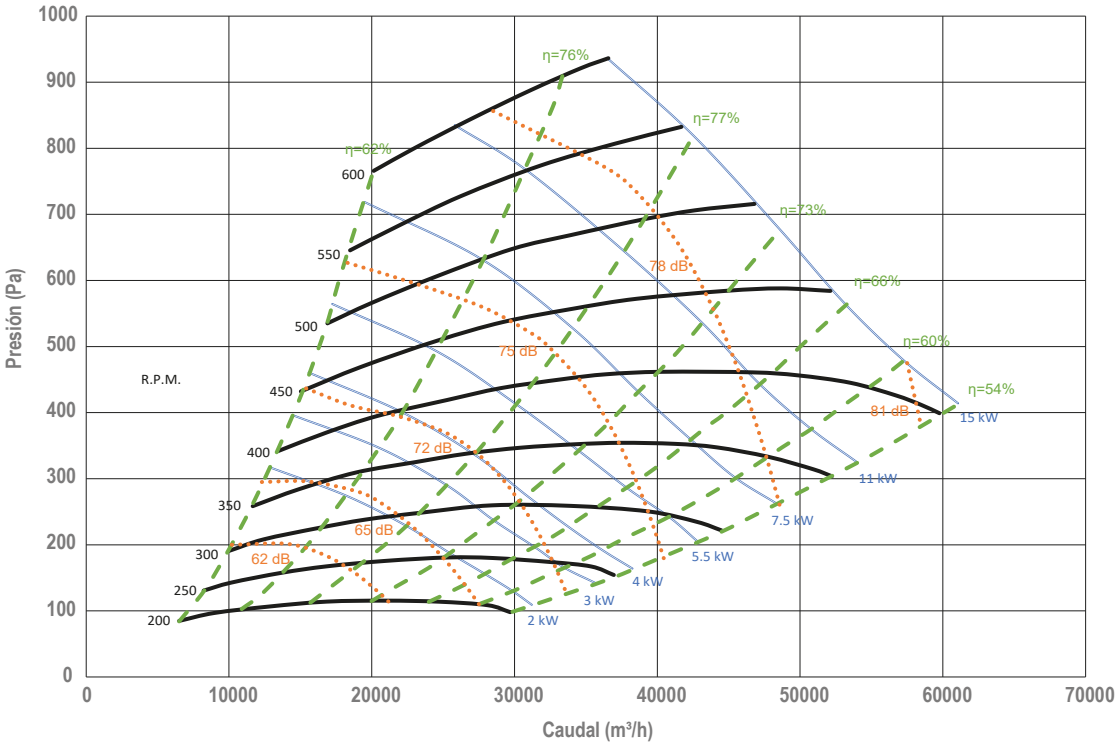

CBT-D

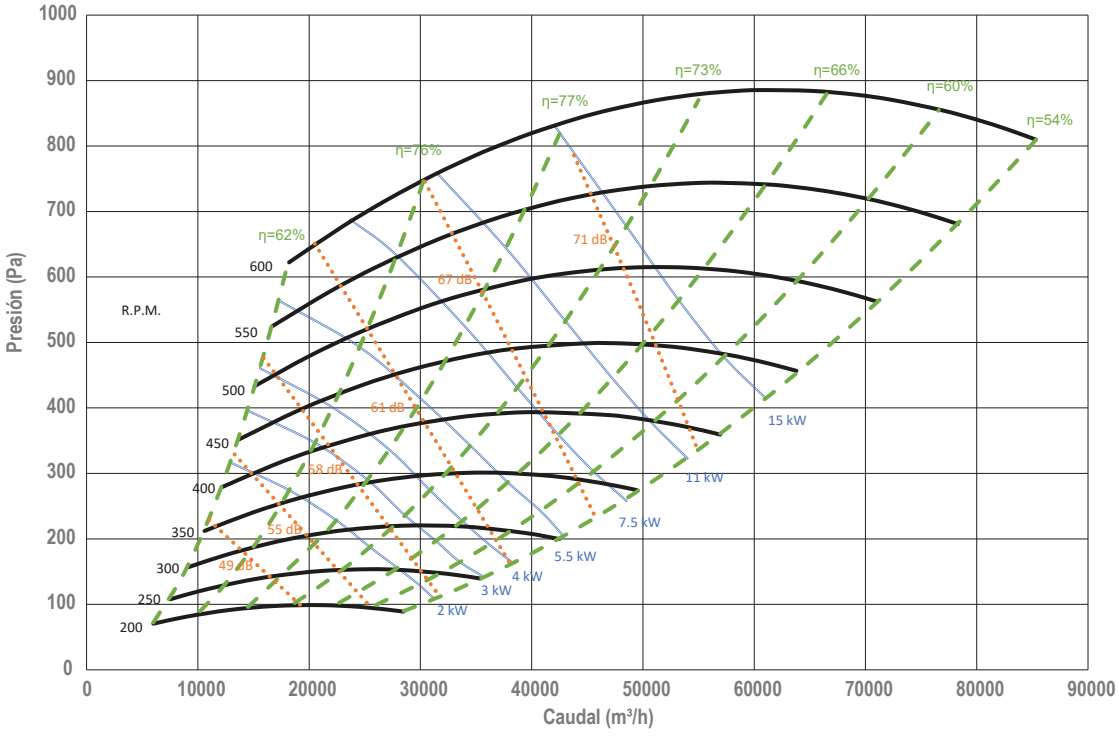

VOLVER AL INDICE

Luymar se reserva el derecho a modificar los datos sin previo aviso (Luymar reserves the right to modify the data without prior notice)

LUYMAR
CLIMATIZACIÓN

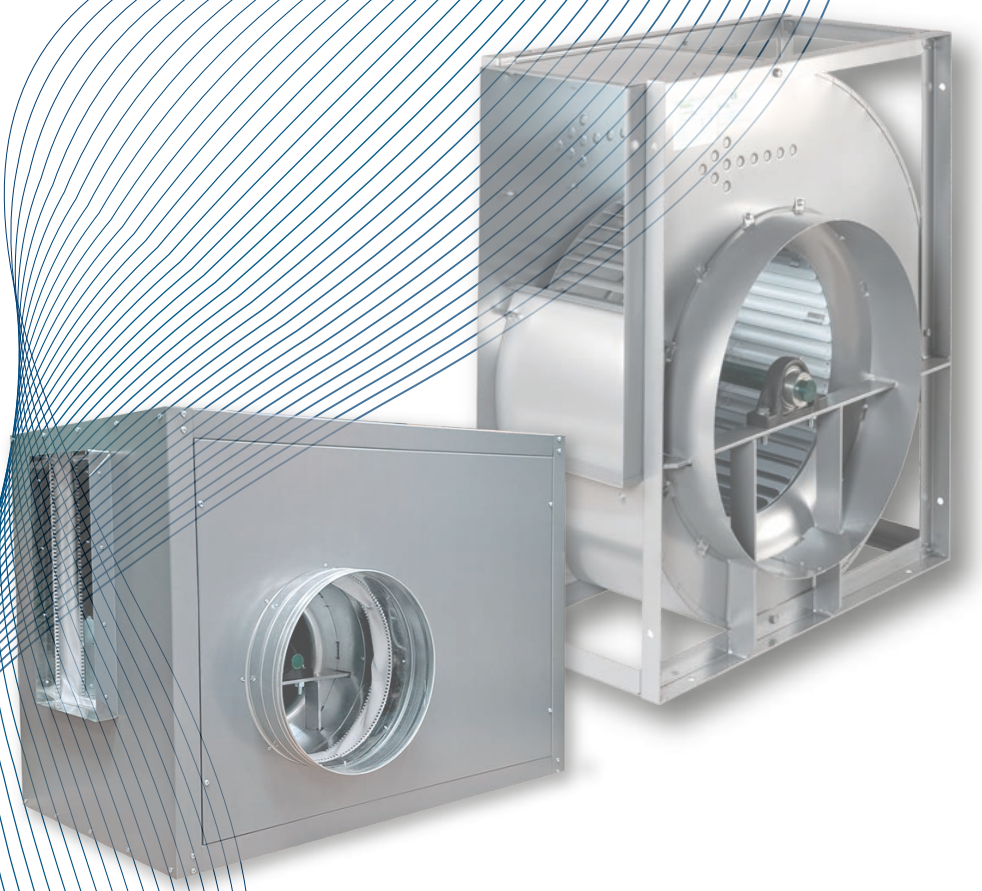

B-SA
BT-SA
CBT-SA



B - SA

B-SA / BT-SA / CBT-SA

- Ventiladores centrífugos de SIMPLE ASPIRACIÓN, fabricados en acero galvanizado Z-275.
- Caudales desde 2.900 hasta 28.000 m^3/h.
- Motor asíncrono IE3 (a partir de 1cv) normalizado con protección IP-55 y aislamiento clase F. Voltajes Standard 230/400V 50/60Hz para motores trifásicos hasta 5,5CV y 400/690V 50/60Hz para potencias superiores.
- Accionamiento a transmisión por poleas y correa trapezoidal.
- La transmisión puede situarse tanto a derechas como a izquierdas.
- Rodete de tipo acción y álabes hacia delante equilibrado estática y dinámicamente.
- Rodamientos a bolas de tipo rígido, auto alineables, herméticos permanentemente engrasados.
- Eje de acero de alta resistencia, con protección antioxidante, chavetas en los extremos y rectificado de tolerancia H-8.
- Bastidor cúbico de gran rigidez y que facilita el montaje en cuatro orientaciones.

GAMA DE VENTILADORES

- **B-SA :** Ventilador de simple aspiración.
- **BT-SA:** Ventilador de simple aspiración con transmisión.
- **CBT-SA :** Caja aislada de ventilación de simple aspiración, motor y transmisión.
  - Fabricadas en chapa galvanizada con aislamiento acústico ignífugo M1 (91/155/EEC).
  - Ventilador B-SA montado sobre soportes anti vibratorios de caucho y junta flexible en admisión y descarga.
  - Salida de cables por prensaestopas.
  - Bancada a partir de 7,5 cv.

B-SA / BT-SA / CBT-SA

- SINGLE SUCTION centrifugal fans, made of Z-275 galvanized steel.
- Flow rates from 2,900 to 28,000 m3/h.
- IE3 asynchronous motor (from 1cv) standardized with IP-55 protection and class F insulation. Standard voltages 230/400V 50/60Hz for three-phase motors up to 5.5CV and 400/690V 50/60Hz for higher powers.
- Drive by transmission by pulleys and trapezoidal belt.
- The transmission can be located either on the right or on the left.
- Action type impeller and forward blades, statically and dynamically balanced.
- Permanently greased, self-aligning, hermetic, rigid type ball bearings.
- High resistance steel shaft, with anti-rust protection, keys at the ends and H-8 tolerance grinding.
- Very rigid cubic frame that facilitates assembly in four orientations..

RANGE OF FANS

- **B-SA:** Single aspiration fan.
- **BT-SA:** Single inlet fan with transmission.
- **CBT-SA:** Insulated box for simple inlet ventilation, motor and transmission.
  - Made of galvanized sheet metal with M1 fireproof acoustic insulation (91/155/EEC).
  - B-SA fan mounted on rubber anti-vibration mounts and flexible joint at inlet and discharge.
  - Cable exit through cable glands.
  - Bench from 7.5 hp.

Luymar se reserva el derecho a modificar los datos sin previo aviso (Luymar reserves the right to modify the data without prior notice)



CBT - SA

B-SA / BT-SA / CBT-SA

- Ventilateurs centrifuges à ADMISSION SIMPLE, en acier galvanisé Z-275.
- Débits de 2 900 à 28 000 m3/h.
- Moteur asynchrone IE3 (à partir de 1cv) normalisé avec protection IP-55 et isolation classe F. Tensions standards 230/400V 50/60Hz pour moteurs triphasés jusqu'à 5,5CV et 400/690V 50/60Hz pour puissances supérieures.
- Entraînement de transmission par poulies et courroie trapézoïdale.
- La transmission peut être située aussi bien à droite qu'à gauche.
- Turbine à action et pales avant équilibrées statiquement et dynamiquement.
- Roulements à billes rigides, auto-alignants, hermétiques, graissés à vie.
- Arbre en acier à haute résistance, avec protection antirouille, clavettes aux extrémités et meulage à tolérance H-8.
- Cadre cubique très rigide qui facilite l'assemblage dans quatre orientations.

GAMME DE VENTILATEURS

- **B-SA :** Ventilateur simple aspiration.
- **BT-SA :** Ventilateur simple ouïe avec transmission.
- **CBT-SA :** Caisson isolé pour ventilation simple entrée, moteur et transmission.
  - Réalisé en tôle galvanisée avec isolation acoustique ignifuge M1 (91/155/CEE).
  - Ventilateur B-SA monté sur des supports antivibratoires en caoutchouc et joint flexible à l'entrée et au refoulement.
  - Sortie des câbles par presse-étoupes.
  - Banc à partir de 7,5 ch.

LIMITES DE EMPLEO DE TODOS LOS EQUIPOS
(LIMITS ON THE USE OF ALL EQUIPMENT)

MODELO (MODEL)	Velocidad máx. (Max. speed) (r.p.m.)	Potencia máx. (Max. power) (kW)	Caudal máx. (Max. flow rate) (m^3/h)	Peso (Weight) (Kg)
9/4	2800	2,2	2900	11,5
10/5	2400	3	3400	13,5
12/6	2000	3	4650	18
15/7	1600	4	7000	25
18/9	1300	5,5	9250	33
20/10	1100	7,5	12300	71
22/11	1000	7,5	15600	79
25/13	900	10	20850	93
30/14	750	15	28000	127

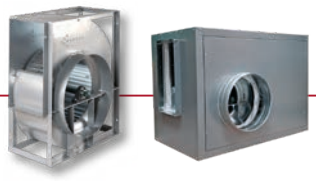

DATOS TÉCNICOS (TECHNICAL DATA)

MODELO (MODEL)	Velocidad (Speed)	Potencia (Power)	Caudal (Flow)	Intensidad Max. (A) (Maximum Intensity)			Peso (Weight)	Nivel Sonoro (Noise level)	BT-SA	CBT-SA
	(r.p.m)	(kW)	(m^3/h)	230V	400V	690V	(Kg)	(dB(A))*	Código (Code)	Código (Code)
9/4 - 0,5 cv	1450	0,37	1500	2,05	1,2	-	37	68	03090904021	03100904021
9/4 - 0,75 cv	1450	0,55	1700	2,95	1,7	-	40	71	03090904031	03100904031
9/4 - 1 cv	1230	0,74	2000	3,05	1,7	-	42	74	03090904041	03100904041
10/5 - 0,5 cv	1230	0,37	2100	2,05	1,2	-	42	69	03091005021	03101005021
10/5 - 0,75 cv	1450	0,55	2500	2,95	1,7	-	45	72	03091005031	03101005031
10/5 - 1 cv	1450	0,74	3000	3,05	1,7	-	47	74	03091005041	03101005041
12/6 - 0,75 cv	990	0,55	2600	2,95	1,7	-	73	69	03091206031	03101206031
12/6 - 1 cv	1100	0,74	3100	3,05	1,7	-	74	71	03091206041	03101206041
12/6 - 1,5 cv	1230	1,10	3500	4,09	2,35	-	77	74	03091206051	03101206051
12/6 - 2 cv	1300	1,47	4250	5,81	3,34	-	80	77	03091206061	03101206061
12/6 - 3 cv	1450	2,21	4800	8,35	4,8	-	85	79	03091206071	03101206071
15/7 - 1 cv	770	0,74	4000	3,05	1,7	-	92	67	03091507041	03101507041
15/7 - 1,5 cv	880	1,10	4800	4,09	2,35	-	95	69	03091507051	03101507051
15/7 - 2 cv	910	1,47	5400	5,81	3,34	-	98	72	03091507061	03101507061
15/7 - 3 cv	990	2,21	6400	8,35	4,8	-	103	75	03091507071	03101507071
15/7 - 4 cv	910	2,94	7400	10,8	6,3	-	106	77	03091507081	03101507081
18/9 - 1,5 cv	770	1,10	5800	4,09	2,35	-	111	68	03091809051	03101809051
18/9 - 2 cv	810	1,47	6600	5,81	3,34	-	114	70	03091809061	03101809061
18/9 - 3 cv	770	2,21	8200	8,35	4,8	-	119	74	03091809071	03101809071
18/9 - 4 cv	810	2,94	9000	10,8	6,3	-	122	76	03091809081	03101809081
18/9 - 5,5 cv	910	4,04	10500	-	8,4	4,8	125	78	03091809091	03101809091
20/10 - 2 cv	650	1,47	8100	5,81	3,34	-	203	65	03092010061	03102010061
20/10 - 3 cv	685	2,21	10100	8,35	4,8	-	208	68	03092010071	03102010071
20/10 - 4 cv	725	2,94	11500	10,8	6,3	-	211	70	03092010081	03102010081
20/10 - 5,5 cv	810	4,04	13100	-	8,4	4,8	214	73	03092010091	03102010091
20/10 - 7,5 cv	900	5,51	15000	-	11,65	6,7	227	75	03092010101	03102010101
22/11 - 3 cv	650	2,21	11200	8,35	4,8	-	219	67	03092211071	03102211071
22/11 - 4 cv	580	2,94	13000	10,8	6,3	-	222	70	03092211081	03102211081
22/11 - 5,5 cv	725	4,04	15000	-	8,4	4,8	225	72	03092211091	03102211091
22/11 - 7,5 cv	650	5,51	17000	-	11,65	6,7	238	74	03092211101	03102211101
22/11 - 10 cv	725	7,35	19000	-	14,1	8,23	246	76	03092211111	03102211111
25/13 - 4 cv	520	2,94	14000	10,8	6,3	-	254	62	03092513081	03102513081
25/13 - 5,5 cv	650	4,04	17000	-	8,4	4,8	257	65	03092513091	03102513091
25/13 - 7,5 cv	575	5,51	19500	-	11,65	6,7	270	67	03092513101	03102513101
25/13 - 10 cv	650	7,35	23000	-	14,1	8,23	278	70	03092513111	03102513111
30/14 - 5,5 cv	400	4,04	21000	-	8,4	4,8	331	69	03093014091	03103014091
30/14 - 7,5 cv	460	5,51	24000	-	11,65	6,7	344	72	03093014101	03103014101
30/14 - 10 cv	450	7,35	27500	-	14,1	8,23	352	74	03093014111	03103014111

* Presion acustica a 1,5m en campo abierto. (* Sound pressure at 1.5 m in an open field.)

Luymar se reserva el derecho a modificar los datos sin previo aviso (Luymar reserves the right to modify the data without prior notice)

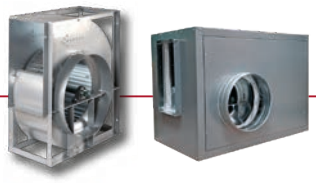

DIMENSIONES - Tamaños 9/4 a 18/9 - pequeños (DIMENSIONS - Sizes 9/4 to 18/9 - small)

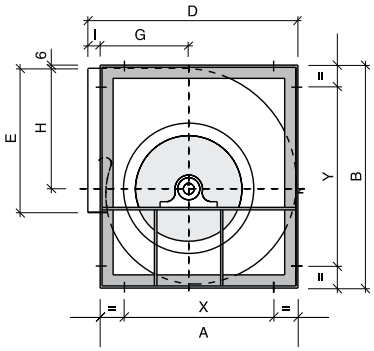

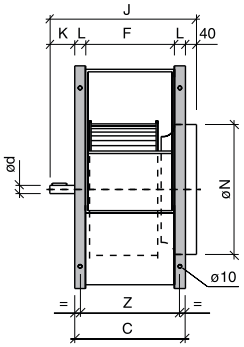

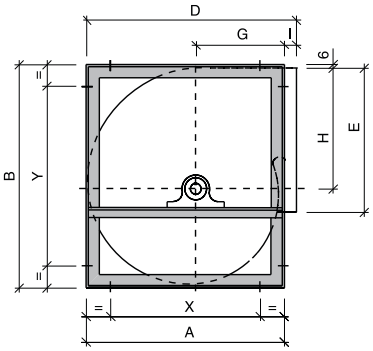

MODELO (MODEL)	A	B	C	D	E	F	G	H	I	J	K	ød	L	øN	X	Y	Z
9/4	355	404	217	380	265	169	155	218	25	297	40	20	24	248	280	327	193
10/5	402	452	230	432	290	182	177	245	30	310	40	20	24	278	326	377	206
12/6	475	534	268	505	342	210	203	290	30	358	50	25	29	313	384	453	240
15/7	553	622	329	583	404	271	238	343	30	417	50	25	29	398	460	531	300
18/9	666	754	368	700	480	298	285	417	34	458	50	25	35	448	553	641	333

Medidas en mm. (Measurements in mm.)

DIMENSIONES - Tamaños 20/10 a 30/14 - grandes (DIMENSIONS - Sizes 20/10 to 30/14 - large)

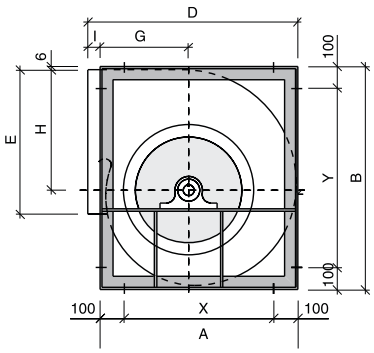

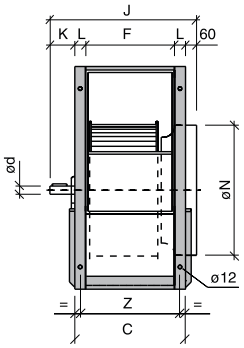

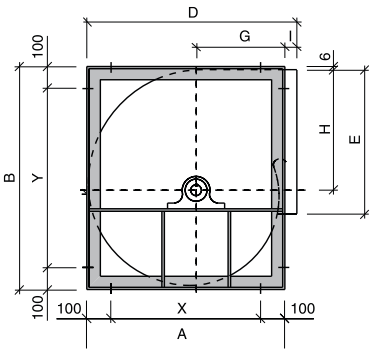

MODELO (MODEL)	A	B	C	D	E	F	G	H	I	J	K	ød	L	øN	X	Y	Z
20/10	795	935	395	840	604	315	328	523	45	550	95	35	40	558	595	735	359
22/11	863	1019	430	908	695	350	354	571	45	583	95	35	40	628	663	819	392
25/13	953	1142	487	998	794	407	382	640	45	642	95	35	40	708	753	942	451
30/14	1159	1374	547	1204	933	467	472	778	45	734	130	40	40	798	959	1174	508

Medidas en mm. (Measurements in mm.)

Luymar se reserva el derecho a modificar los datos sin previo aviso (Luymar reserves the right to modify the data without prior notice)

DIMENSIONES CAJAS DE VENTILACIÓN CBT-SA HORIZONTAL
(DIMENSIONS OF CBT-SA HORIZONTAL VENTILATION BOXES)

OR 1

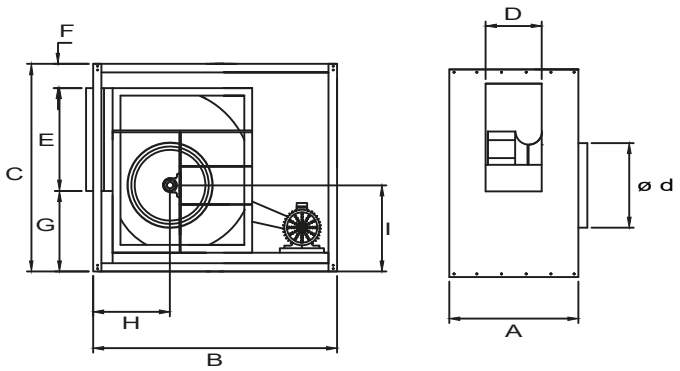

OR 9

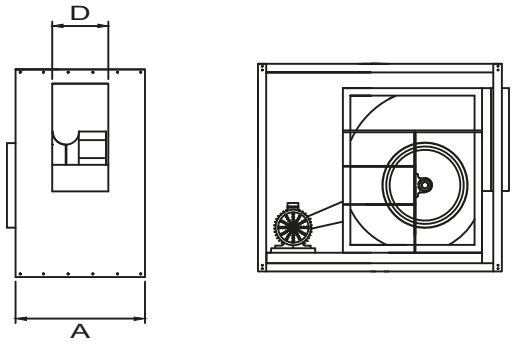

MODELO (MODEL)	A	B	C	D	E	F	G	H	I	Ød
9/4	500	700	522	170	275	68	179	225	218	250
0/5	516	750	575	185	305	79	191	238	243	275
12/6	540	850	650	212	355	65	230	304	290	315
15/7	600	1000	755	272	415	84	256	335	320	400
18/9	620	1200	875	300	480	78	310	360	385	450
20/10	731	1300	1175	317	606	177	392	430	480	560
22/11	763	1400	1250	350	694	165	391	450	515	630
25/13	823	1500	1380	410	794	170	416	460	567	710
30/14	857	1650	1600	465	934	121	545	570	660	800

Medidas en mm. (Measurements in mm.)

ORIENTACIÓN HORIZONTAL (HORIZONTAL ORIENTATION)

OR 1

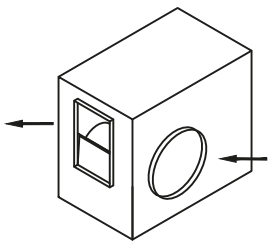

OR 9

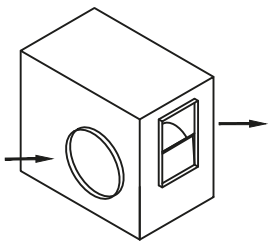

SUMINISTRO ESTANDAR

Luymar se reserva el derecho a modificar los datos sin previo aviso (Luymar reserves the right to modify the data without prior notice)

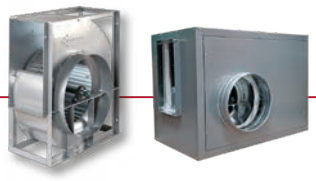

DIMENSIONES CAJAS DE VENTILACIÓN CBT-SA VERTICAL
(DIMENSIONS OF CBT-SA VERTICAL VENTILATION BOXES)

OR 1 VER

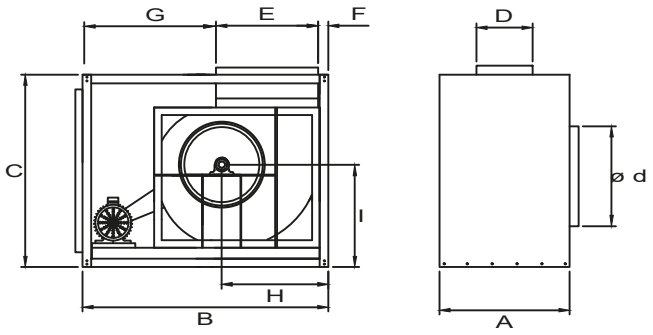

OR 9 VER

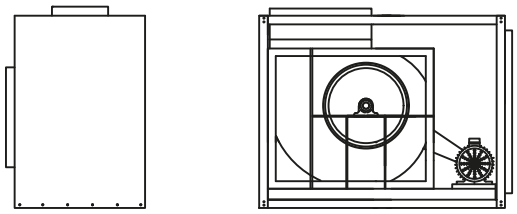

MODELO (MODEL)	A	B	C	D	E	F	G	H	I	Ød
9/4	500	700	522	170	275	30	395	254	240	250
0/5	516	750	575	200	305	30	415	277	265	275
12/6	540	850	650	222	355	35	460	326	326	315
15/7	600	1000	755	272	415	40	545	379	362	400
18/9	620	1200	875	300	490	35	675	453	435	450
20/10	731	1380	1050	317	606	40	734	569	535	560
22/11	763	1510	1146	350	694	40	776	617	580	630
25/13	823	1655	1226	410	794	40	821	686	635	710
30/14	857	1875	1431	465	934	40	901	824	755	800

Medidas en mm. (Measurements in mm.)

ORIENTACIÓN VERTICAL (VERTICAL ORIENTATION)

OR 1

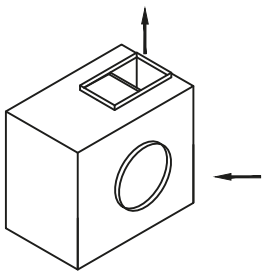

OR 9

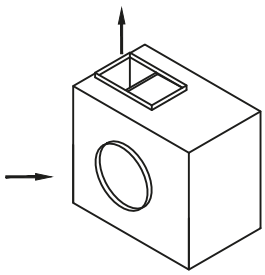

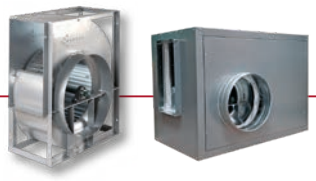

9/4

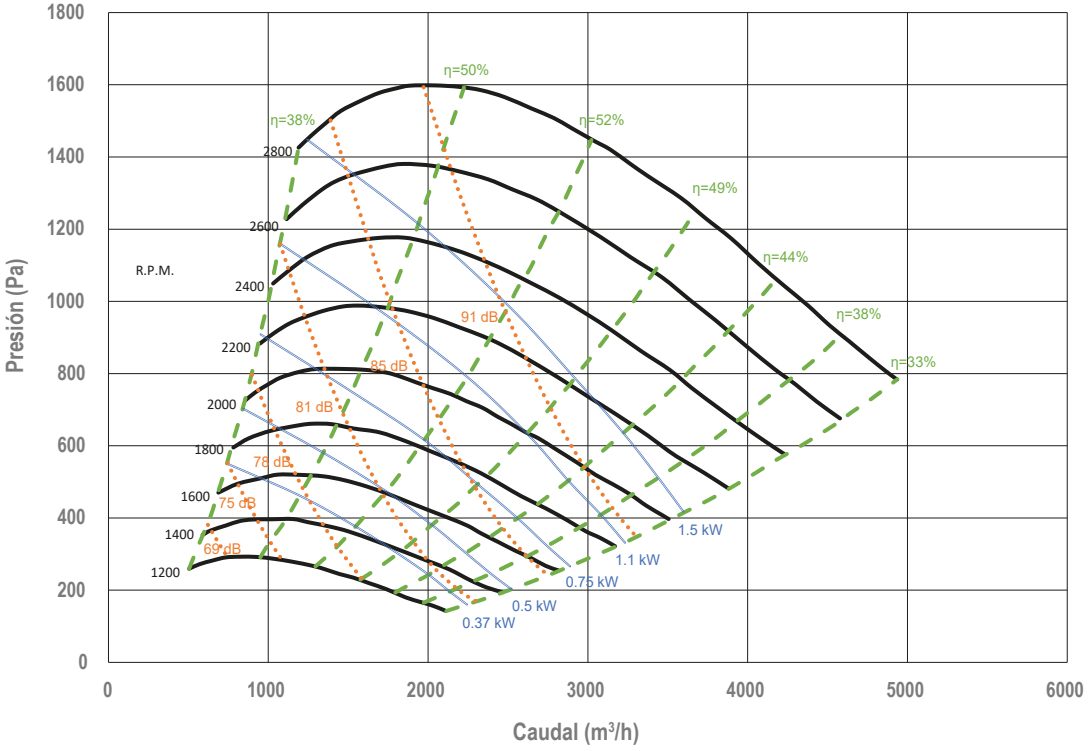

10/5

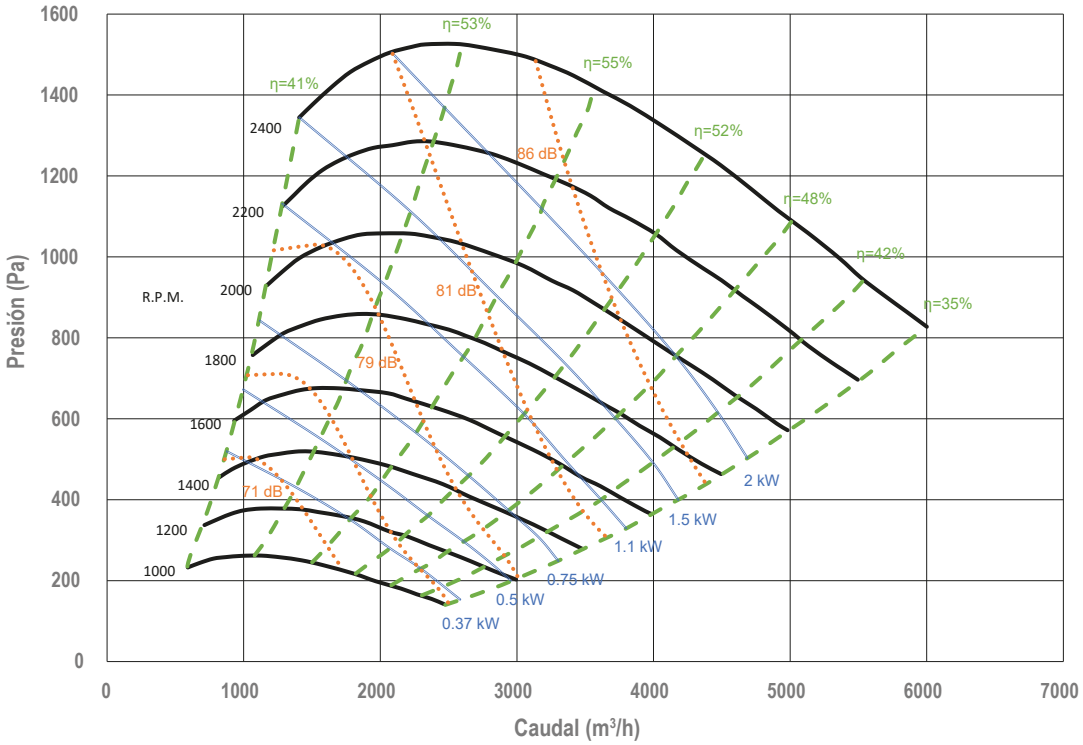

Luymar se reserva el derecho a modificar los datos sin previo aviso (Luymar reserves the right to modify the data without prior notice)

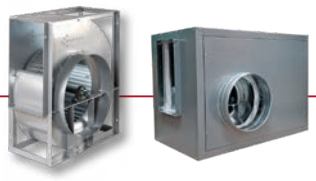

12/6

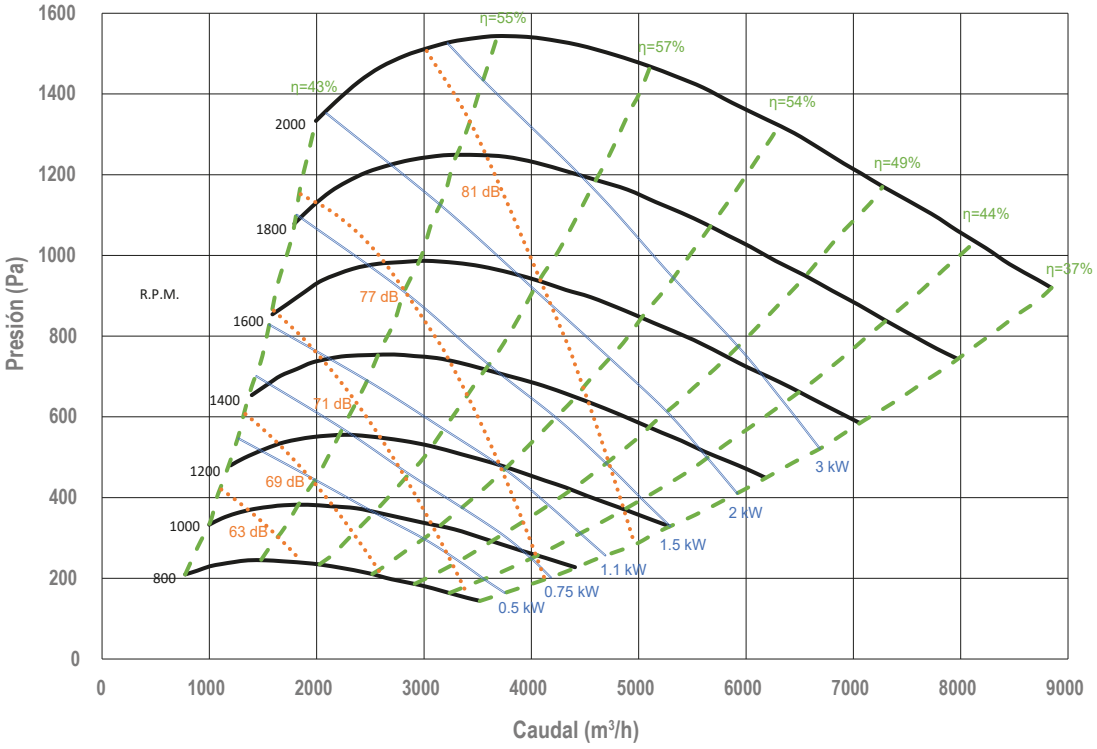
Presión (Pa)
Caudal (m³/h)
R.P.M.
2000
1800
1600
1400
1200
1000
800
η=55%
η=57%
η=54%
η=49%
η=44%
η=37%
η=43%
81 dB
77 dB
71 dB
69 dB
63 dB
3 kW
2 kW
1.5 kW
1.1 kW
0.75 kW
0.5 kW

15/7

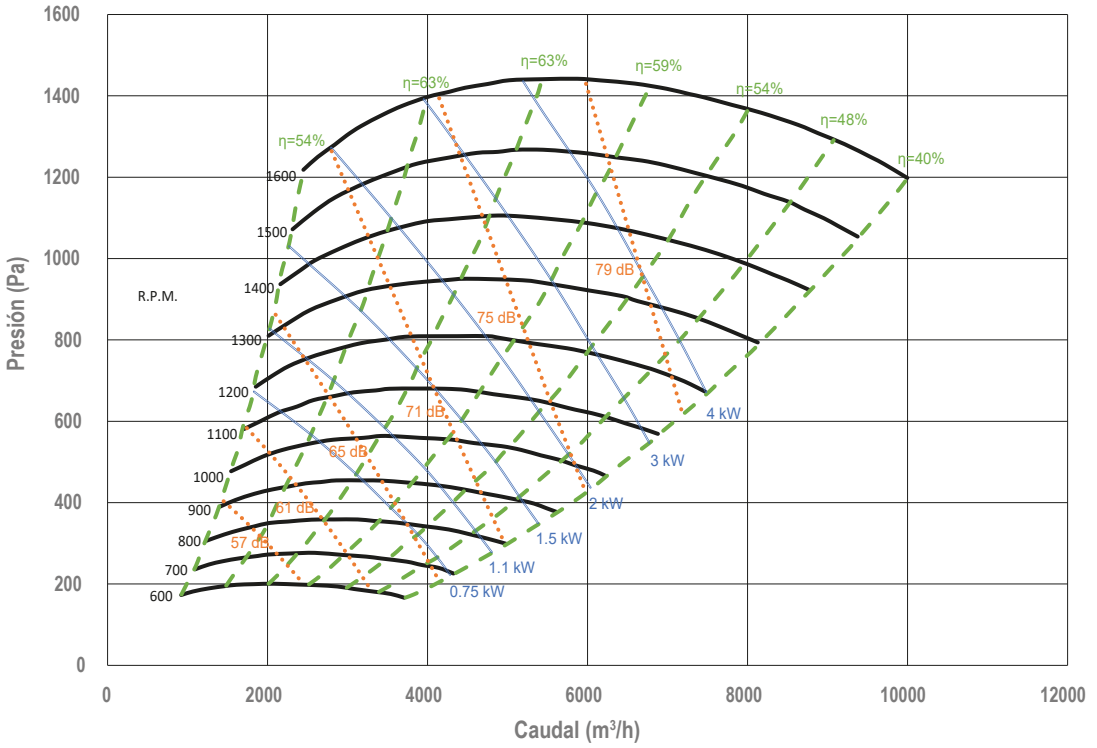
Presión (Pa)
Caudal (m³/h)
R.P.M.
1600
1500
1400
1300
1200
1100
1000
900
800
700
600
η=63%
η=63%
η=59%
η=54%
η=48%
η=40%
η=54%
79 dB
75 dB
71 dB
65 dB
61 dB
57 dB
4 kW
3 kW
2 kW
1.5 kW
1.1 kW
0.75 kW

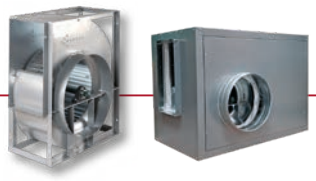

18/9

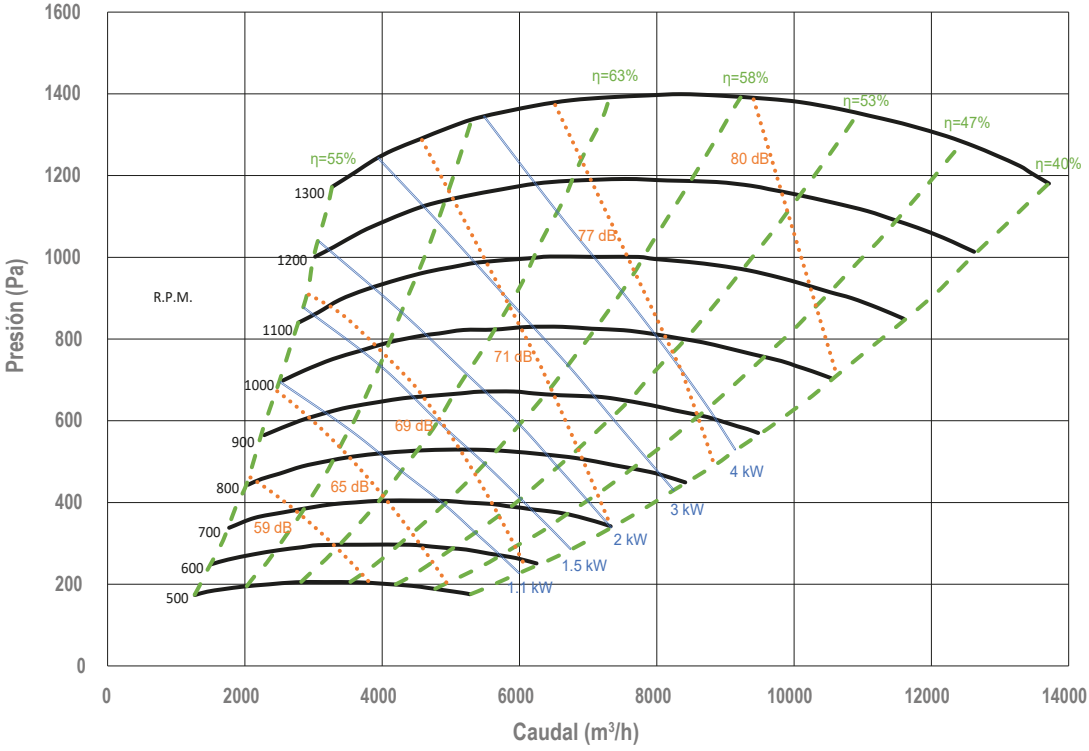

20/10

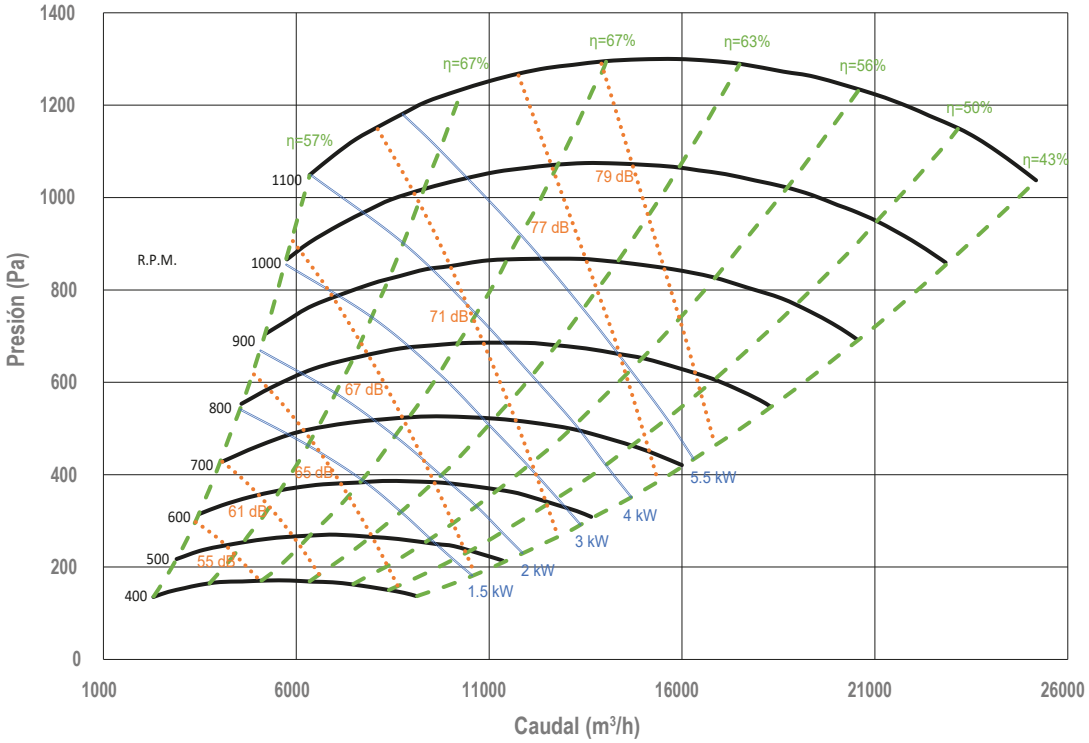

Luymar se reserva el derecho a modificar los datos sin previo aviso (Luymar reserves the right to modify the data without prior notice)

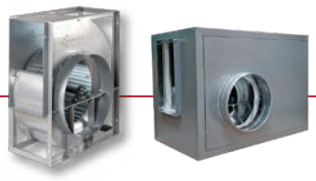

22/11

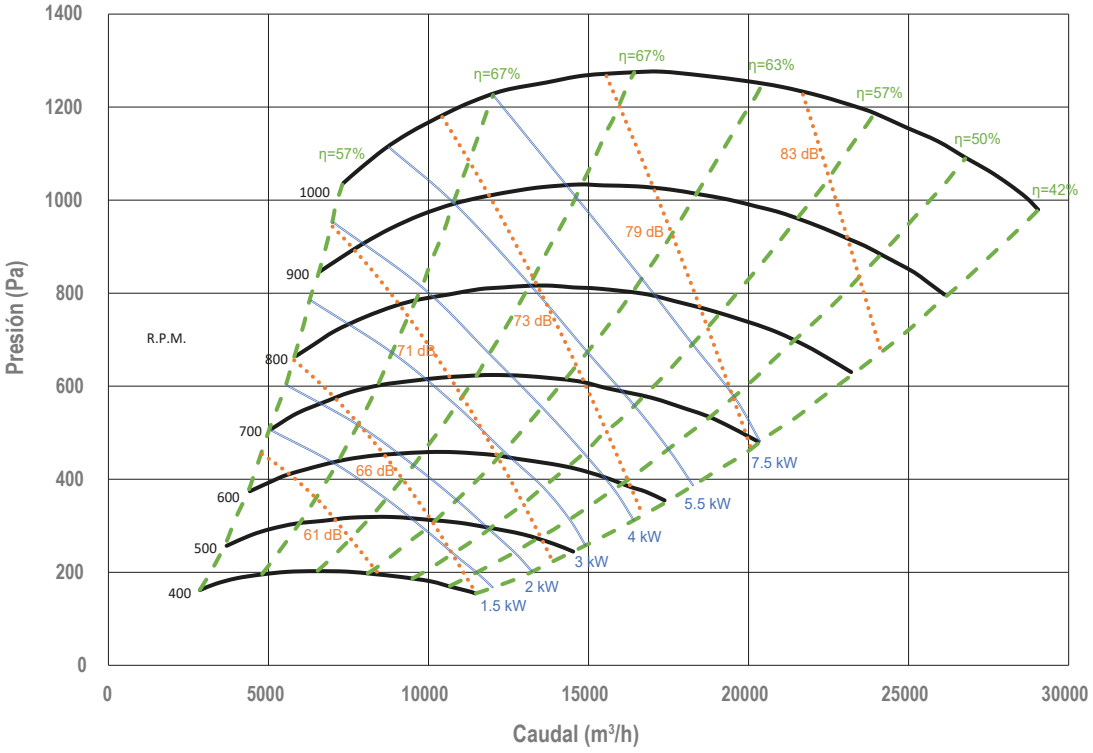
Presión (Pa)
Caudal (m³/h)
R.P.M.
1000
900
800
700
600
500
400
η=67%
η=67%
η=63%
η=57%
η=50%
η=42%
η=57%
83 dB
79 dB
73 dB
71 dB
66 dB
61 dB
7.5 kW
5.5 kW
4 kW
3 kW
2 kW
1.5 kW

25/13

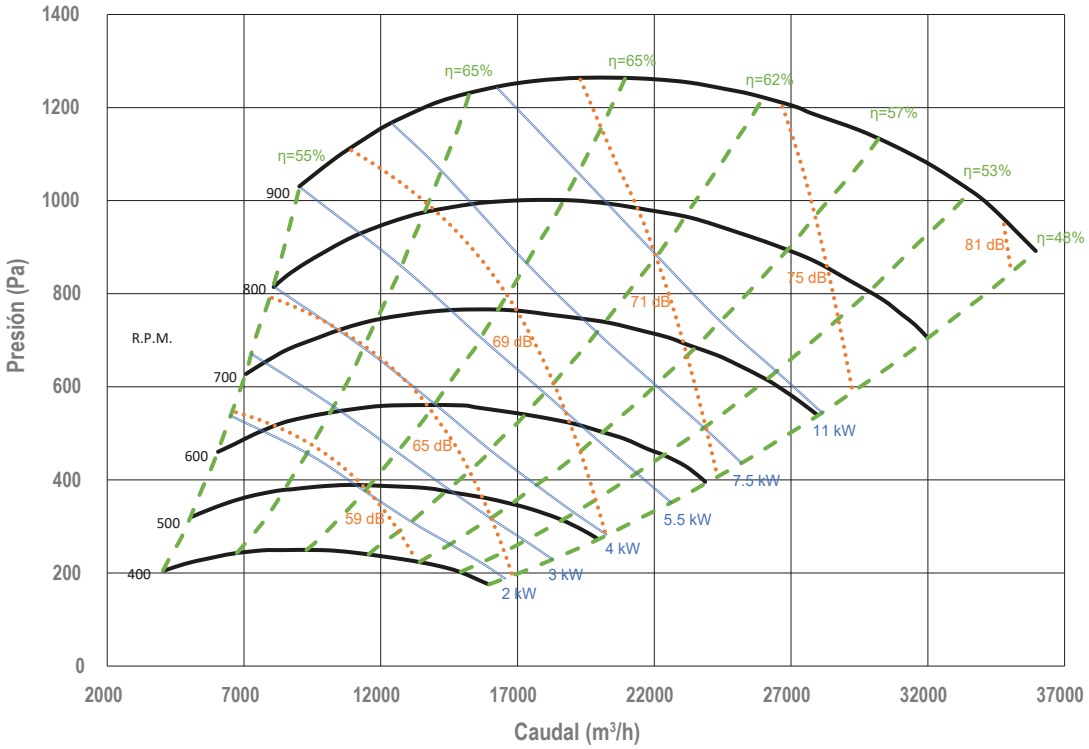
Presión (Pa)
Caudal (m³/h)
R.P.M.
900
800
700
600
500
400
η=65%
η=65%
η=62%
η=57%
η=53%
η=48%
η=55%
81 dB
75 dB
71 dB
69 dB
65 dB
59 dB
11 kW
7.5 kW
5.5 kW
4 kW
3 kW
2 kW

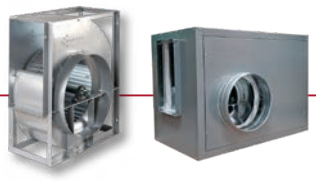

30/14

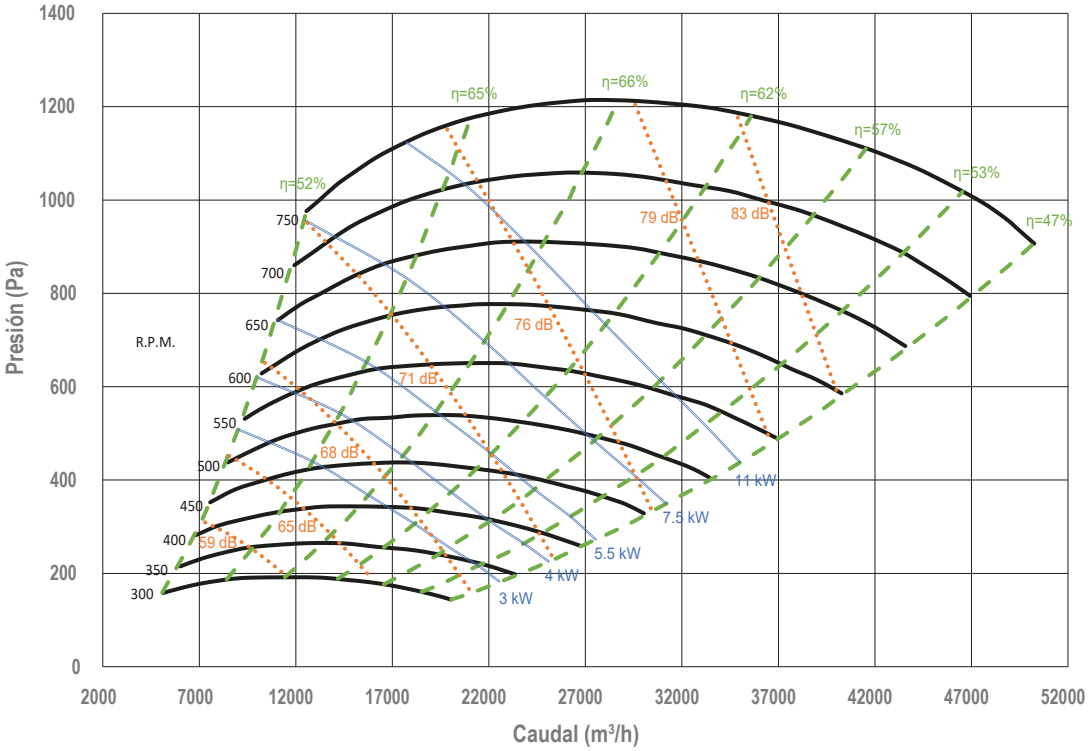

VOLVER AL INDICE

Luymar se reserva el derecho a modificar los datos sin previo aviso (Luymar reserves the right to modify the data without prior notice)

LUYMAR
CLIMATIZACIÓN



BZ
BTZ
CBTZ



BZ - Cruzeta

BZ / BTZ / CBTZ

- Ventiladores centrífugos de DOBLE OÍDO, fabricados en acero galvanizado Z-275.
- Caudales desde 2.500 hasta 250.000 m^3/h y de 10 a 300 mm. c.d.a.
- Motor asíncrono IE3 (a partir de 1cv) normalizado con protección IP-55 y aislamiento clase F. Voltajes Standard 230/400V 50/60Hz para motores trifásicos hasta 5,5CV y 400/690V 50/60Hz para potencias superiores.
- Accionamiento a transmisión por poleas y correa trapezoidal.
- La transmisión puede situarse tanto a derechas como a izquierdas.
- Rodete de tipo reacción y álabes hacia atrás equilibrado estática y dinámicamente.
- Rodamientos a bolas de tipo rígido, autoalineables, herméticos permanentemente engrasados.
- Eje de acero de alta resistencia, con protección antioxidante, chavetas en los extremos y rectificado de tolerancia H-8.
- Bastidor cúbico de gran rigidez y que facilita el montaje en cuatro orientaciones.
- Del modelo 200 al 450 rodete de poliamida y del 500 al 1000, turbina de acero.
- ***Bajo demanda:***
  - Versiones antiexplosivas según la Directiva ATEX para modelos trifásicos: seguridad aumentada "Ex" II2G EExeIIT3; antideflagrantes "Ex" II2G EExdIIBT5 ó EExdIICT4.
  - Ventiladores para trabajar a 60Hz, voltajes especiales.
  - Motores de dos velocidades.
  - Caja preparada para intemperie.
  - Salida vertical, bocas circulares, tapa ciega.



BZ - Soporte

GAMA DE VENTILADORES

- **BZ :** Ventilador de doble oído de aspiración.
- **BTZ:** Ventilador de doble oído de aspiración con transmisión.
- **CBTZ :** Caja aislada de ventilación de doble aspiración, motor y transmisión.
  - Fabricadas en chapa galvanizada con aislamiento acústico ignífugo M1 (91/155/EEC).
  - Ventilador BZ montado sobre soportes anti-vibratorios de caucho y junta flexible en admisión y descarga.
  - Salida de cables por prensaestopas.
  - Bancada exterior de 100 mm en la serie 500 a 710 y de 60 mm en la serie 315 a 450.

BZ / BTZ / CBTZ

- DOUBLE EAR centrifugal fans, made of Z-275 galvanized steel.
- Flow rates from 2,500 to 250,000 m3/h and from 10 to 300 mm. c.d.a.
- IE3 asynchronous motor (from 1cv) standardized with IP-55 protection and class F insulation. Standard voltages 230/400V 50/60Hz for three-phase motors up to 5.5CV and 400/690V 50/60Hz for higher powers.
- Drive by transmission by pulleys and trapezoidal belt.
- The transmission can be located either on the right or on the left.
- Statically and dynamically balanced reaction type impeller and backward blades.
- Permanently greased, self-aligning, hermetic, rigid type ball bearings.
- High resistance steel shaft, with anti-rust protection, keys at the ends and grinding to H-8 tolerance.
- Very rigid cubic frame that facilitates assembly in four orientations.
- From model 200 to 450, polyamide impeller and from 500 to 1000, steel turbine.
- ***On demand:***
  - Anti-explosion versions according to the ATEX Directive for three-phase models: increased safety "Ex" II2G EExeIIT3; explosion-proof "Ex" II2G EExdIIBT5 or EExdIICT4.
  - Fans to work at 60Hz, special voltages.
  - Two-speed engines.
  - Box prepared for the elements.
  - Vertical outlet, circular mouths, blind cover.

RANGE OF FANS

- **BZ :** Double suction ear fan.
- **BTZ:** Double-ear suction fan with transmission.
- **CBTZ :** Insulated double aspiration ventilation box, motor and transmission.
  - Made of galvanized sheet metal with M1 fireproof acoustic insulation (91/155/EEC).
  - BZ fan mounted on rubber anti-vibration mounts and flexible gasket on intake and discharge.
  - Cable exit through cable glands.
  - 100 mm external base in the 500 to 710 series and 60 mm in the 315 to 450 series.

Luymar se reserva el derecho a modificar los datos sin previo aviso (Luymar reserves the right to modify the data without prior notice)



BTZ



CBTZ

BZ / BTZ / CBTZ

- Ventilateurs centrifuges DOUBLE OREILLE, en acier galvanisé Z-275.
- Débits de 2 500 à 250 000 m3/h et de 10 à 300 mm. c.d.a.
- Moteur asynchrone IE3 (à partir de 1cv) normalisé avec protection IP-55 et isolation classe F. Tensions standards 230/400V 50/60Hz pour moteurs triphasés jusqu'à 5,5CV et 400/690V 50/60Hz pour puissances supérieures.
- Entraînement de transmission par poulies et courroie trapézoïdale.
- La transmission peut être située aussi bien à droite qu'à gauche.
- Roue à réaction et aubes arrière équilibrées statiquement et dynamiquement.
- Roulements à billes rigides, auto-alignants, hermétiques, graissés à vie.
- Arbre en acier à haute résistance, avec protection antirouille, clavettes aux extrémités et meulage à tolérance H-8.
- Cadre cubique très rigide qui facilite l'assemblage dans quatre orientations.
- Du modèle 200 au 450, roue polyamide et du 500 au 1000, turbine acier.
- ***Sur demande:***
  - Versions anti-explosion selon la Directive ATEX pour les modèles triphasés : sécurité augmentée «Ex»II2G EExeIIT3 ; antidéflagrant « Ex » II2G EExdIIBT5 ou EExdIICT4.
  - Ventilateurs pour travailler à 60 Hz, tensions spéciales.
  - Moteurs à deux vitesses.
  - Coffret préparé pour les éléments.
  - Sortie verticale, bouches circulaires, couvercle borgne.

GAMME DE VENTILATEURS

- **BZ :** Ventilateur auriculaire à double aspiration.
- **BTZ:** Ventilateur aspirant à double oreille avec transmission.
- **CBTZ :** Caisson de ventilation, moteur et transmission isolés à double aspiration.
  - Réalisé en tôle galvanisée avec isolation acoustique ignifuge M1 (91/155/CEE).
  - Ventilateur BZ monté sur plots antivibratoires en caoutchouc et joint souple à l'aspiration et au refoulement.
  - Sortie des câbles par presse-étoupes.
  - Embase externe de 100 mm dans les séries 500 à 710 et 60 mm dans les séries 315 à 450.

LIMITES DE EMPLEO DE TODOS LOS EQUIPOS
(LIMITS ON THE USE OF ALL EQUIPMENT)

MODELO (MODEL)	Velocidad máx. (Max. speed) (r.p.m.)	Potencia máx. (Max. power) (kW)	Caudal máx. (Max. flow rate) (m^3/h)	Turbina (Turbine)	Rodamiento (Bearing)	Peso (Weight) (Kg)
200	6200	3	5200	poliamida	cruzeta	9
225*	6200	4	6550	poliamida	cruzeta	10,5
250*	5800	5	8200	poliamida	cruzeta	12
280*	4700	5,5	10300	poliamida	cruzeta	17
315*	4000	7,5	12950	chapa	cruzeta	32,5
355*	3650	9	16250	chapa	soporte	43
400*	3200	9	20350	chapa	soporte	51,5
450	2850	13	25650	chapa	soporte	68
500	2300	13	32250	chapa	soporte	104,5
560	2200	18,5	40500	chapa	soporte	144
630	1700	18,5	50800	chapa	soporte	179
710	1700	22	63850	chapa	soporte	226
800	1300	22	80300	chapa	soporte	295
900	1300	33	101130	chapa	soporte	361
1000	1050	35	127110	chapa	soporte	467

*Material en stock. (*Item in stock.)



VENTILADORES CENTRÍFUGOS DE MEDIA / ALTA PRESIÓN BZ POLIAMIDA / BZ AIRFOIL
(BZ POLYAMIDE / BZ AIRFOIL MEDIUM- TO HIGH-PRESSURE CENTRIFUGAL FANS)

RODETE REACCIÓN - DOBLE ASPIRACIÓN (REACTION RIM - DOUBLE INTAKE)		
TAMAÑO (SIZE)	**MODELO POLIAMIDA** (POLYAMIDE MODEL) **Código** (Code)	**MODELO AIRFOIL** (AIRFOIL MODEL) **Código**(Code)
BZ 200 FF R P	037THLZ0200P	-
BZ 225 FF R P	037THLZ0225P	-
BZ 250 FF R P	037THLZ0250P	-
BZ 280 FF R P	037THLZ0280P	-
BZ 315 FF R P	037THLZ0315P	-
BZ 355 FF T P	037THLZ0355P	-
BZ 400 FF T P	037THLZ0400P	-
BZ 450 FF T P	037THLZ0450P	-
BZ 500 NTHZ T A	-	0371TZAF500
BZ 560 NTHZ T A	-	0371TZAF560
BZ 630 NTHZ T A	-	0371TZAF630
BZ 710 NTHZ T A	-	0371TZAF710
BZ 800 NTHZ T A	-	0371TZAF800
BZ 900 NTHZ T A	-	0371TZAF900
BZ 1000 NTHZ T A	-	0371TZAF1000

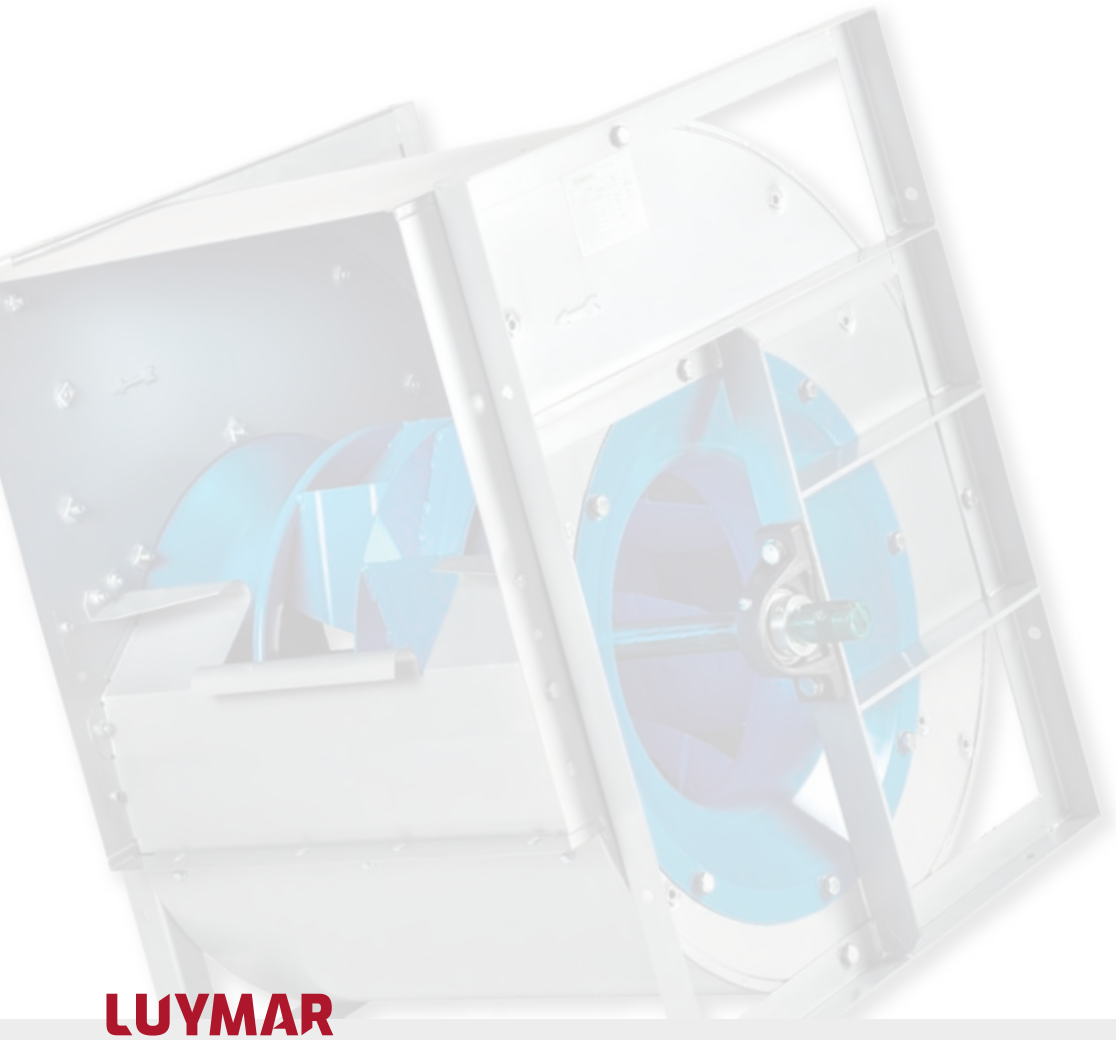

Luymar se reserva el derecho a modificar los datos sin previo aviso (Luymar reserves the right to modify the data without prior notice)



DATOS TÉCNICOS (TECHNICAL DATA)

MODELO (MODEL)	Velocidad (Speed)	Potencia (Power)	Caudal (Flow)	Intensidad Max. (A) (Maximum Intensity)			Peso (Weight)	Nivel Sonoro (Noise level)	BT-Z	CBT-Z
	(r.p.m)	(kW)	(m^3/h)	230V	400V	690V	(Kg)	(dB(A))*	Código (Code)	Código (Code)
315 - 1 cv	1850	0,75	5870	3,05	1,7	-	60	67,0	0347031504	0347231504
315 - 1,5 cv	2100	1,1	6620	4,09	2,35	-	70	69,7	0347031505	0347231505
315 - 2 cv	2350	1,5	7430	5,81	3,34	-	76	72,5	0347031506	0347231506
315 - 3 cv	2650	2,2	8370	8,35	4,8	-	79	75,5	0347031507	0347231507
315 - 4 cv	3000	3	9460	10,8	6,3	-	90	78,5	0347031508	0347231508
355 - 1,5 cv	1700	1,1	7760	4,09	2,35	-	90	70,0	0347035505	0347235505
355 - 2 cv	1900	1,5	8720	5,81	3,34	-	100	72,8	0347035506	0347235506
355 - 3 cv	2200	2,2	10000	8,35	4,8	-	107	76,2	0347035507	0347235507
355 - 4 cv	2450	3	11200	10,8	6,3	-	110	78,7	0347035508	0347235508
355 - 5,5 cv	2700	4	12300	-	8,4	4,8	115	81,2	0347035509	0347235509
355 - 7,5 cv	3000	5,5	13700	-	11,65	6,7	150	84,0	0347035510	0347235510
355 - 10 cv	3300	7,5	15100	-	14,1	8,23	160	86,2	0347035511	0347235511
400 - 1,5 cv	1400	1,1	9010	4,09	2,35	-	100	67,4	0347040005	0347240005
400 - 2 cv	1600	1,5	10300	5,81	3,34	-	104	70,3	0347040006	0347240006
400 - 3 cv	1800	2,2	11500	8,35	4,8	-	115	73,4	0347040007	0347240007
400 - 4 cv	2000	3	12900	10,8	6,3	-	119	75,8	0347040008	0347240008
400 - 5,5 cv	2200	4	14100	-	8,4	4,8	130	78,2	0347040009	0347240009
400 - 7,5 cv	2450	5,5	15800	-	11,65	6,7	160	80,8	0347040010	0347240010
400 - 10 cv	2700	7,5	17400	-	14,1	8,23	165	83,3	0347040011	0347240011
450 - 2 cv	1250	1,5	11300	5,81	3,34	-	120	67,5	0347045006	0347245006
450 - 3 cv	1450	2,2	13000	8,35	4,8	-	130	70,8	0347045007	0347245007
450 - 4 cv	1600	3	14400	10,8	6,3	-	140	73,3	0347045008	0347245008
450 - 5,5 cv	1750	4	15800	-	8,4	4,8	150	75,5	0347045009	0347245009
450 - 7,5 cv	2000	5,5	18000	-	11,65	6,7	175	78,5	0347045010	0347245010
450 - 10 cv	2200	7,5	19800	-	14,1	8,23	188	81,2	0347045011	0347245011
500 - 4 cv	1250	3	18700	10,8	6,3	-	160	73,5	0347050008	0347250008
500 - 5,5 cv	1350	4	20600	-	8,4	4,8	171	76,0	0347050009	0347250009
500 - 7,5 cv	1550	5,5	23400	-	11,65	6,7	195	79,0	0347050010	0347250010
500 - 10 cv	1700	7,5	25700	-	14,1	8,23	200	81,5	0347050011	0347250011
560 - 5,5 cv	1150	4	24700	-	8,4	4,8	240	75,5	0347056009	0347256009
560 - 7,5 cv	1250	5,5	27100	-	11,65	6,7	265	77,5	0347056010	0347256010
560 - 10 cv	1400	7,5	30300	-	14,1	8,23	275	80,0	0347056011	0347256011
560 - 15 cv	1600	11	34700	-	20,9	12,1	325	83,5	0347056013	0347256013
630 - 5,5 cv	900	4	26700	-	8,4	4,8	290	71,9	0347063009	0347263009
630 - 7,5 cv	1050	5,5	30800	-	11,65	6,7	302	75,5	0347063010	0347263010
630 - 10 cv	1150	7,5	34000	-	14,1	8,23	318	77,8	0347063011	0347263011
630 - 15 cv	1300	11	38700	-	20,9	12,1	360	80,7	0347063013	0347263013
710 - 5,5 cv	750	4	31900	-	8,4	4,8	355	71,8	0347071009	0347271009
710 - 7,5 cv	850	5,5	35700	-	11,65	6,7	365	74,5	0347071010	0347271010
710 - 10 cv	950	7,5	40100	-	14,1	8,23	385	77,5	0347071011	0347271011
710 - 15 cv	1100	11	46300	-	20,9	12,1	420	80,8	0347071013	0347271013

* Presion acustica a 1,5m en campo abierto. (* Sound pressure at 1.5 m in an open field.)



DIMENSIONES DEL VENTILADOR BZ POLIAMIDA
(DIMENSIONS OF THE BZ POLYAMIDE FAN)

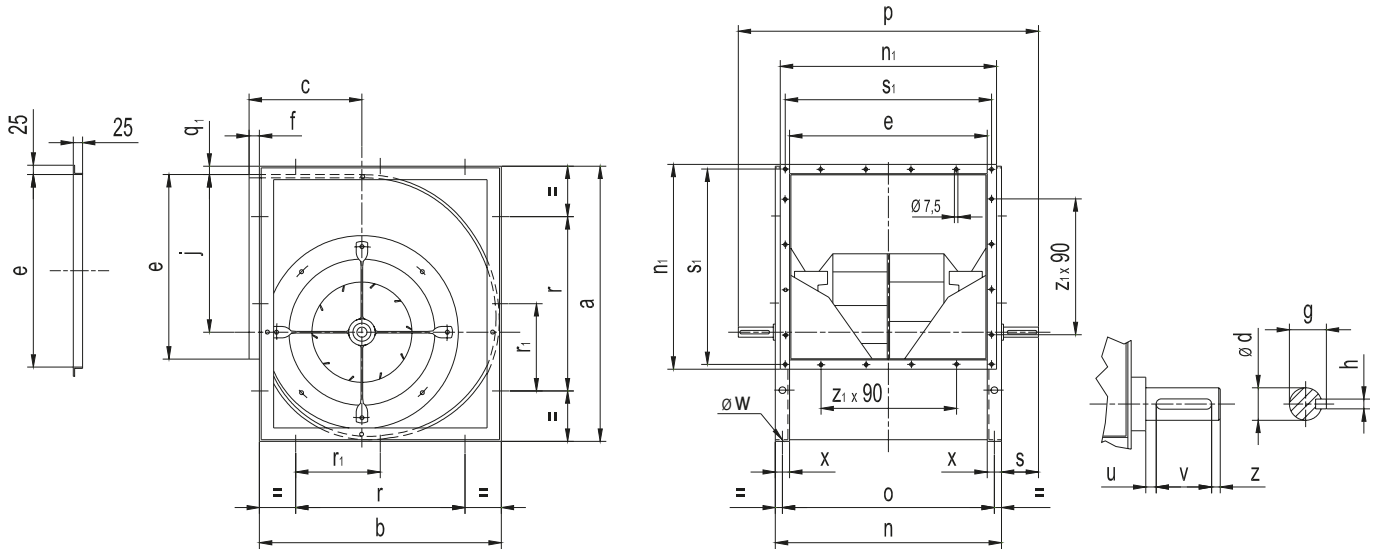

RODETE REACCIÓN - DOBLE ASPIRACIÓN - MODELO POLIAMIDA (REACTION RIM - DOUBLE SUCTION - POLYAMIDE MODEL)												
MODELO (MODEL)	**a**	**b**	**c**	**ød**	**e**	**f**	**g**	**h**	**j**	**n**	**n_1**	**o**
BZ 200 FF R P	372	314	164	20	256	31	22,5	6	216	306	306	281
BZ 225 FF R P	416	348	180	20	288	34	22,5	6	243	338	338	313
BZ 250 FF R P	462	384	195	20	322	36	22,5	6	270	372	372	347
BZ 280 FF R P	518	432	215	25	351	35	28	8	302	421	411	391
BZ 315 FF R P	578	480	236	25	404	39	28	8	341	464	454	434
BZ 355 FF T P	655	542	251	30	453	39	33	8	384	533	503	493
BZ 400 FF T P	736	606	291	30	507	45	33	8	432	587	557	547
BZ 450 FF T P	628	674	322	35	569	52	38	10	486	649	619	609

MODELO (MODEL)	**p**	**r**	**r1**	**s**	**s1**	**u**	**v**	**z**	**x**	**q1**	**øw**	**z1**
BZ 200 FF R P	405	224	-	50	286	5	30	5	25	4	8	2
BZ 225 FF R P	135	224	-	50	318	5	30	5	25	4	8	3
BZ 250 FF R P	470	224	-	49	352	6	30	5	25	4	8	3
BZ 280 FF R P	540	280	-	40	391	4	40	5	30	5	10	3
BZ 315 FF R P	585	280	-	61	434	5	40	5	30	3	10	4
BZ 355 FF T P	655	355		61	483	7	40	10	40	5	10	4
BZ 400 FF T P	709	355	177,5	61	537	7	40	10	40	4	10	5
BZ 450 FF T P	810	450	225	81	599	11	50	10	40	6	12	6

Medidas en mm. (Measurements in mm.)

Luymar se reserva el derecho a modificar los datos sin previo aviso (Luymar reserves the right to modify the data without prior notice)



DIMENSIONES DEL VENTILADOR BZ AIRFOIL
(DIMENSIONS OF THE BZ AIRFOIL FAN)

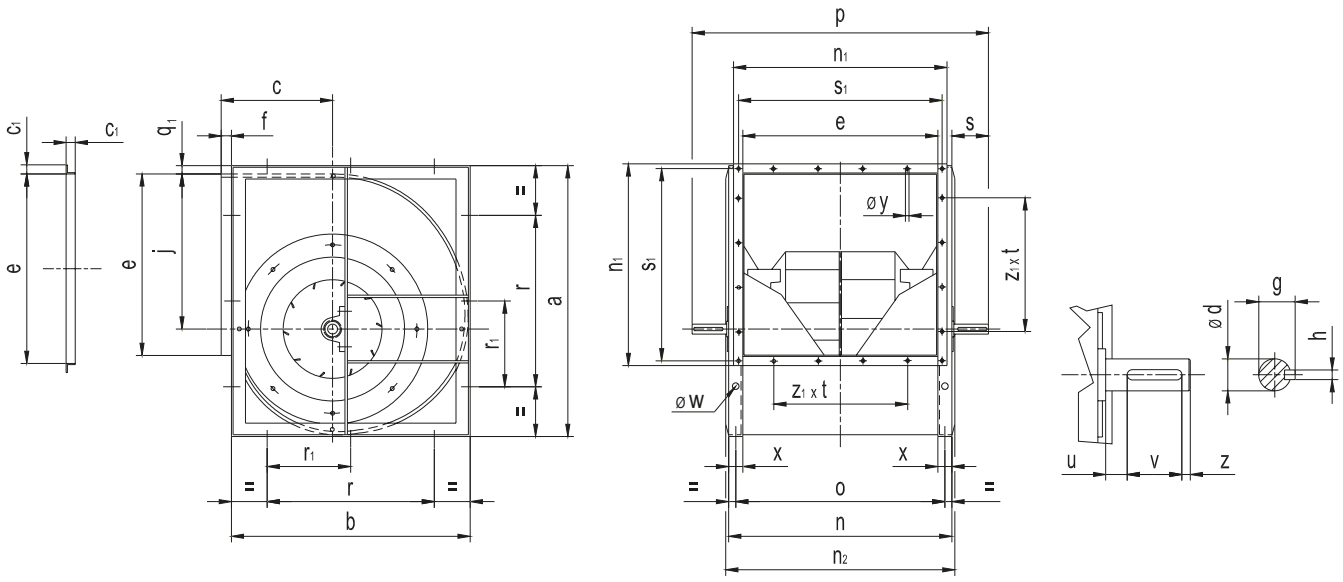

RODETE REACCIÓN - DOBLE ASPIRACIÓN - MODELO AIRFOIL
(REACTION IMPELLER - DOUBLE INLET - AIRFOIL MODEL)

MODELO (MODEL)	a	b	c	c_1	ød			e	f	g			h			j	n	n_1	n_2			o
					T1	T2L	T2			T1	T2L	T2	T1	T2L	T2				T1	T2L	T2	
BZ 500 NTHZ T A	918	744	352	25	35	-	40	638	56	38	-	43	10	-	12	540	718	688	745	-	746	678
BZ 560 NTHZ T A	1030	836	390	25	40	50		715	54	43	53,5		12	14		605	815	765	825	845		765
BZ 630 NTHZ T A	1158	936	434	25	40	50		801	62	43	53,5		12	14		681	901	851	911	931		851
BZ 710 NTHZ T A	1304	1048	485	25	50	60		896	71	53,5	64		14	18		767	998	948	1028			958
BZ 800 NTHZ T A	1468	1174	540	25	50	60		1007	82	53,5	64		14	18		854	1107	1057	1137			1067
BZ 900 NTHZ T A	1648	1312	604	30	60			1130	97	64			18			972	1230	1190	1260			1190
BZ 1000 NTHZ T A	1610	1444	657	30	60			1267	97	64			18			1058	1357	1327	1397			1327

MODELO (MODEL)	p			r	r_1	s			s1	u			v			z			x	øy	q1	øw	z1xt
	T1	T2L	T2			T1	T2L	T2		T1	T2L	T2	T1	T2L	T2	T1	T2L	T2					
BZ 500 NTHZ T A	906	-	955	450	225	94	-	119	658	16	-	17	50	-	70	10	-	10	40	7,5	4	12	6x90
BZ 560 NTHZ T A	1028	1118		500	250	107	152		745	14	22		70	80		10			50	7,5	6	15	7x90
BZ 630 NTHZ T A	1115	1220		560	280	107	160		831	14	30		70	80		10			50	7,5	7	15	8x90
BZ 710 NTHZ T A	1260	1336		630	315	131	169		928	23	24		80	90		10			50	7,5	6	18	9x90
BZ 800 NTHZ T A	1367	1445		710	355	130	169		1037	22	24		80	90		10			50	7,5	7	18	11x90
BZ 900 NTHZ T A	1529	1574		800	400	150	172		1164	25	27		90			10			50	10	7	18	11x100
BZ 1000 NTHZ T A	1666	1712		900	450	150	173		1301	25	28		90			10			50	10	7	18	12x100

Medidas en mm. (Measurements in mm.)



DIMENSIONES BTZ (BTZ DIMENSIONS)



MODELO (MODEL)	A	B	C	D	E	F	G	J	K
355	904	538	716	438	452	200	4	40	656
400	966	588	795	488	506	228	4	46	735
450	1034	648	888	548	566	256	6	52	828
500	1104	718	978	618	635	277	6	56	918
560	1198	818	1088	718	713	309	6	56	1028
630	1296	908	1218	808	803	345	10	64	1158
710	1547	1008	1389	908	904	403	25	50	1329
800	1675	1108	1552	1008	1000	467	25	40	1492
900	1835	1228	1735	1128	1120	530	25	50	1675
1000	1990	1355	1916	1255	1250	581	25	51	1856

TRANSMISIÓN CON BANCADA

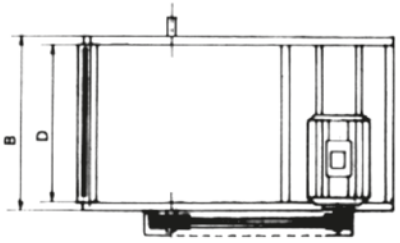

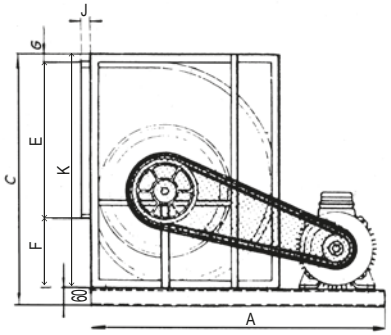

DIMENSIONES CBTZ (CBTZ DIMENSIONS)



MODELO (MODEL)	A	B	C	D	E	F	G	H
355	800	1000	755	455	455	37	704	659
400	1000	1200	875	510	510	74	904	779
450	1000	1200	915	570	570	26	904	819
500	1100	1380	1175	640	640	147	1004	1079
560	1253	1403	1250	720	720	110	1157	1154
630	1460	1503	1380	810	810	114	1364	1284
710	1650	1603	1600	905	905	181	1550	1504
800	1790	1680	1720	1005	1005	137	1694	1624
900	1910	1840	1903	1125	1125	137	1814	1807
1000	2040	2000	2085	1255	1255	138	1944	1989

MODELO A partir de modelo 500 bancada, exterior de 60 mm.
(MODEL Based on the 500-series bench model, with a 60 mm outer diameter.)

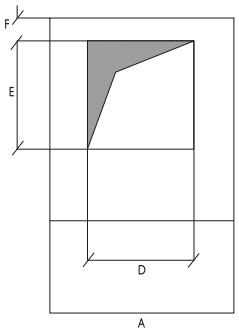

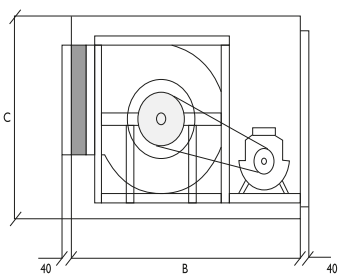

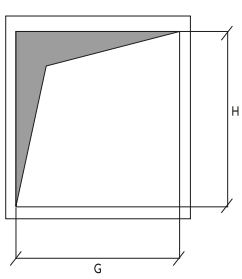

Luymar se reserva el derecho a modificar los datos sin previo aviso (Luymar reserves the right to modify the data without prior notice)



200

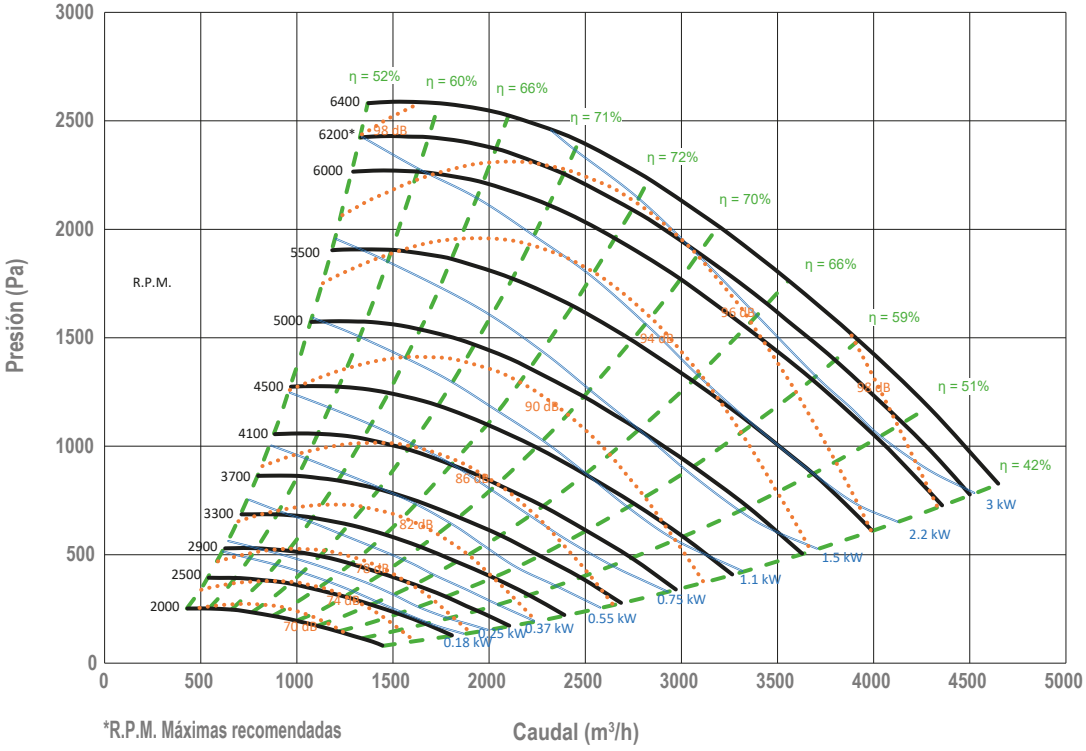
Presión (Pa)
R.P.M.
η = 52%
η = 60%
η = 66%
η = 71%
η = 72%
η = 70%
η = 66%
η = 59%
η = 51%
η = 42%
6400
6200*
6000
5500
5000
4500
4100
3700
3300
2900
2500
2000
98 dB
94 dB
90 dB
86 dB
82 dB
78 dB
74 dB
70 dB
3 kW
2.2 kW
1.5 kW
1.1 kW
0.75 kW
0.55 kW
0.37 kW
0.25 kW
0.18 kW
0 500 1000 1500 2000 2500 3000 3500 4000 4500 5000
0 500 1000 1500 2000 2500 3000
*R.P.M. Máximas recomendadas
Caudal (m³/h)

225

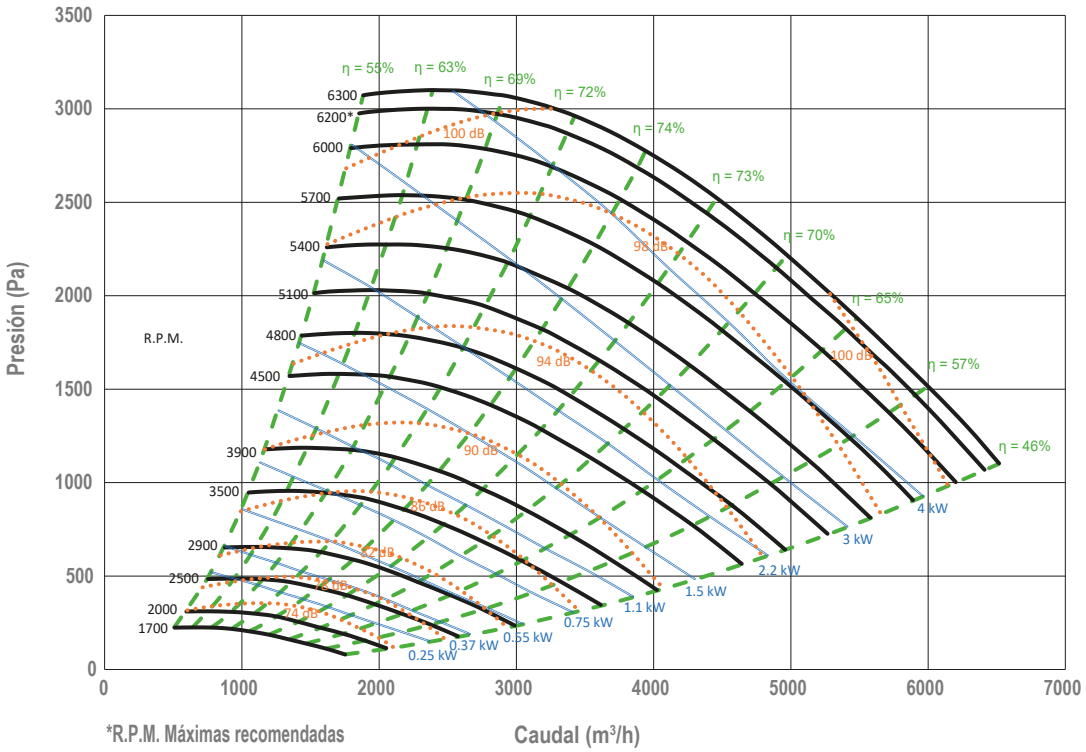
Presión (Pa)
R.P.M.
η = 55%
η = 63%
η = 69%
η = 72%
η = 74%
η = 73%
η = 70%
η = 65%
η = 57%
η = 46%
6300
6200*
6000
5700
5400
5100
4800
4500
3900
3500
2900
2500
2000
1700
100 dB
98 dB
94 dB
90 dB
86 dB
82 dB
78 dB
74 dB
4 kW
3 kW
2.2 kW
1.5 kW
1.1 kW
0.75 kW
0.55 kW
0.37 kW
0.25 kW
0 1000 2000 3000 4000 5000 6000 7000
0 500 1000 1500 2000 2500 3000 3500
*R.P.M. Máximas recomendadas
Caudal (m³/h)



250

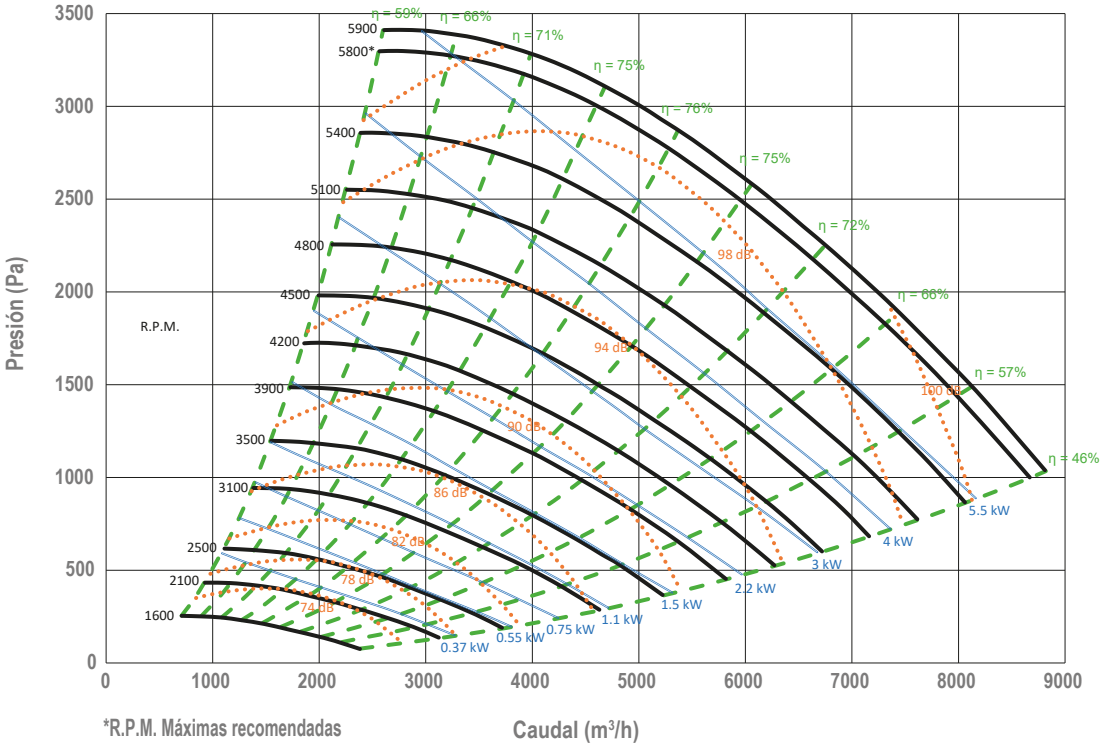

280

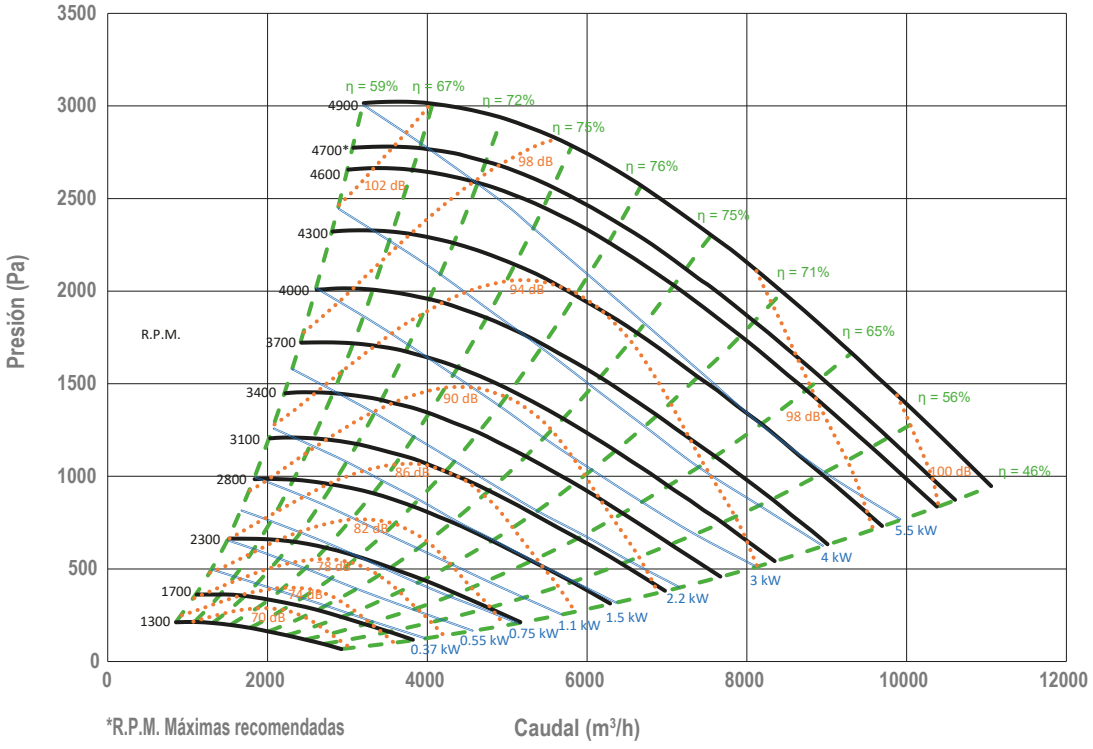

Luymar se reserva el derecho a modificar los datos sin previo aviso (Luymar reserves the right to modify the data without prior notice)



315

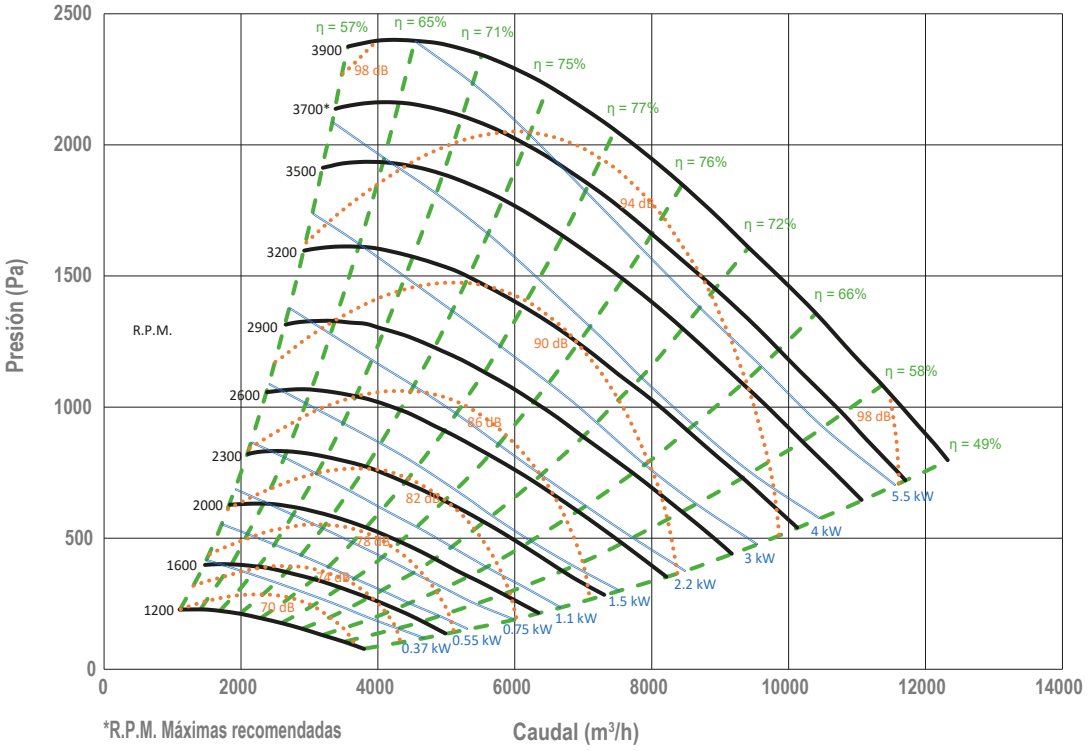
Presión (Pa)
Caudal (m³/h)
R.P.M.
3900
3700*
3500
3200
2900
2600
2300
2000
1600
1200
η = 57%
η = 65%
η = 71%
η = 75%
η = 77%
η = 76%
η = 72%
η = 66%
η = 58%
η = 49%
98 dB
94 dB
90 dB
86 dB
82 dB
78 dB
74 dB
70 dB
0.37 kW
0.55 kW
0.75 kW
1.1 kW
1.5 kW
2.2 kW
3 kW
4 kW
5.5 kW
*R.P.M. Máximas recomendadas

355

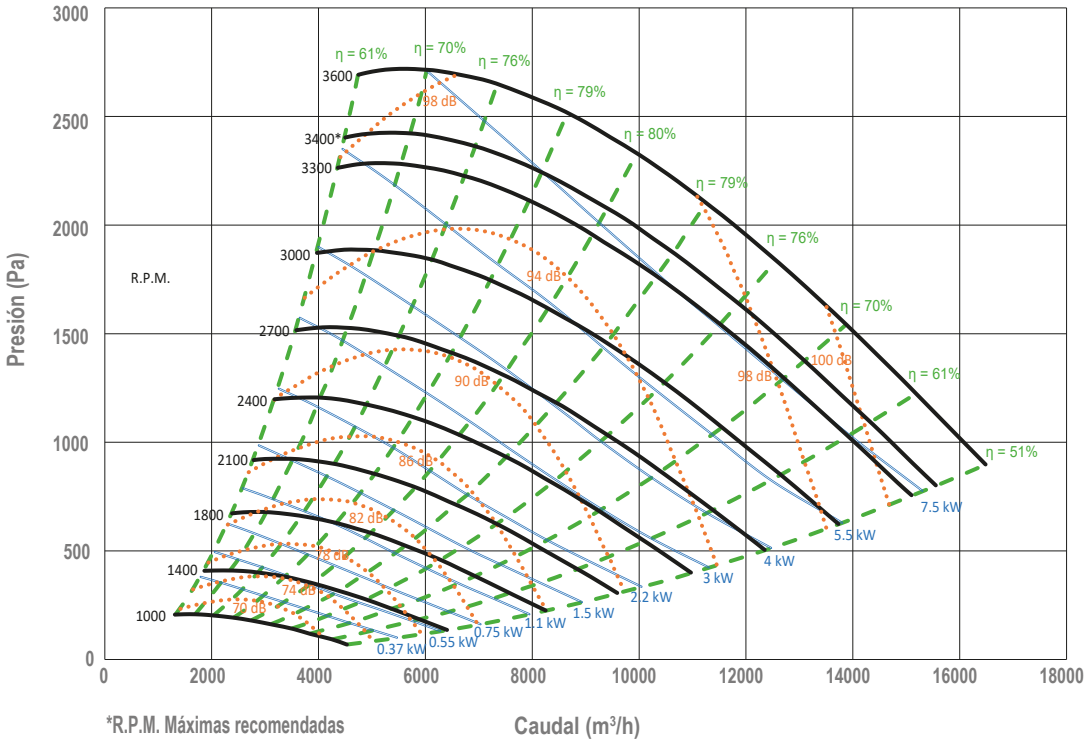
Presión (Pa)
Caudal (m³/h)
R.P.M.
3600
3400*
3300
3000
2700
2400
2100
1800
1400
1000
η = 61%
η = 70%
η = 76%
η = 79%
η = 80%
η = 79%
η = 76%
η = 70%
η = 61%
η = 51%
98 dB
94 dB
90 dB
86 dB
82 dB
78 dB
74 dB
70 dB
100 dB
0.37 kW
0.55 kW
0.75 kW
1.1 kW
1.5 kW
2.2 kW
3 kW
4 kW
5.5 kW
7.5 kW
*R.P.M. Máximas recomendadas



400

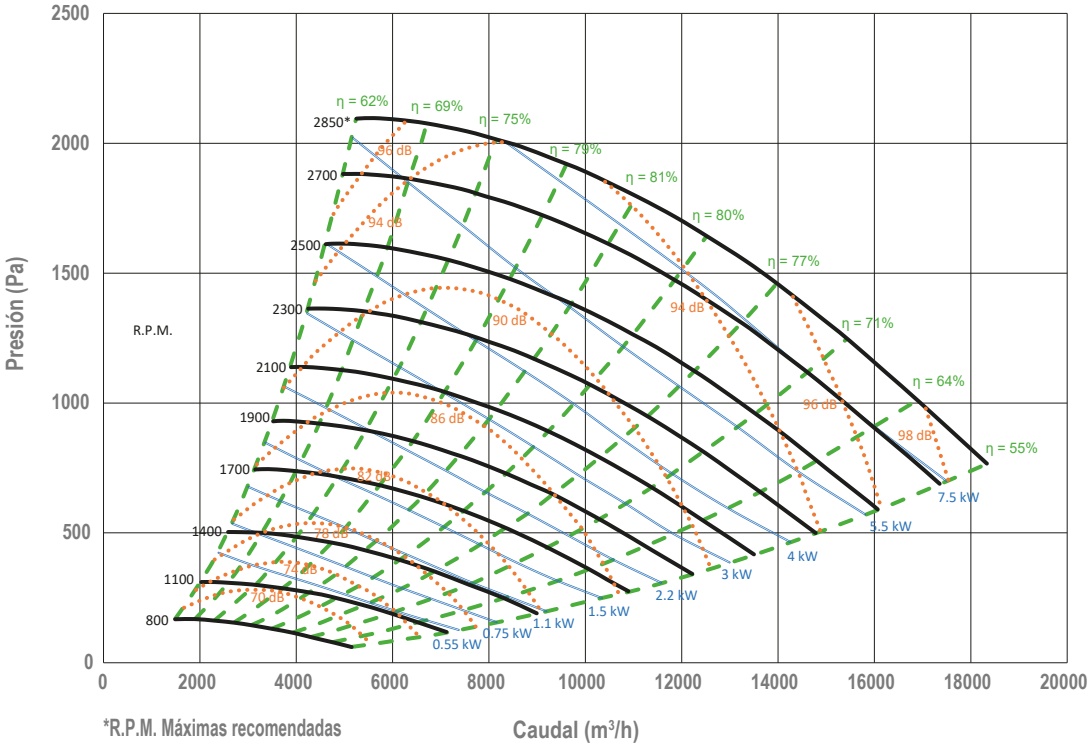

*R.P.M. Máximas recomendadas

450

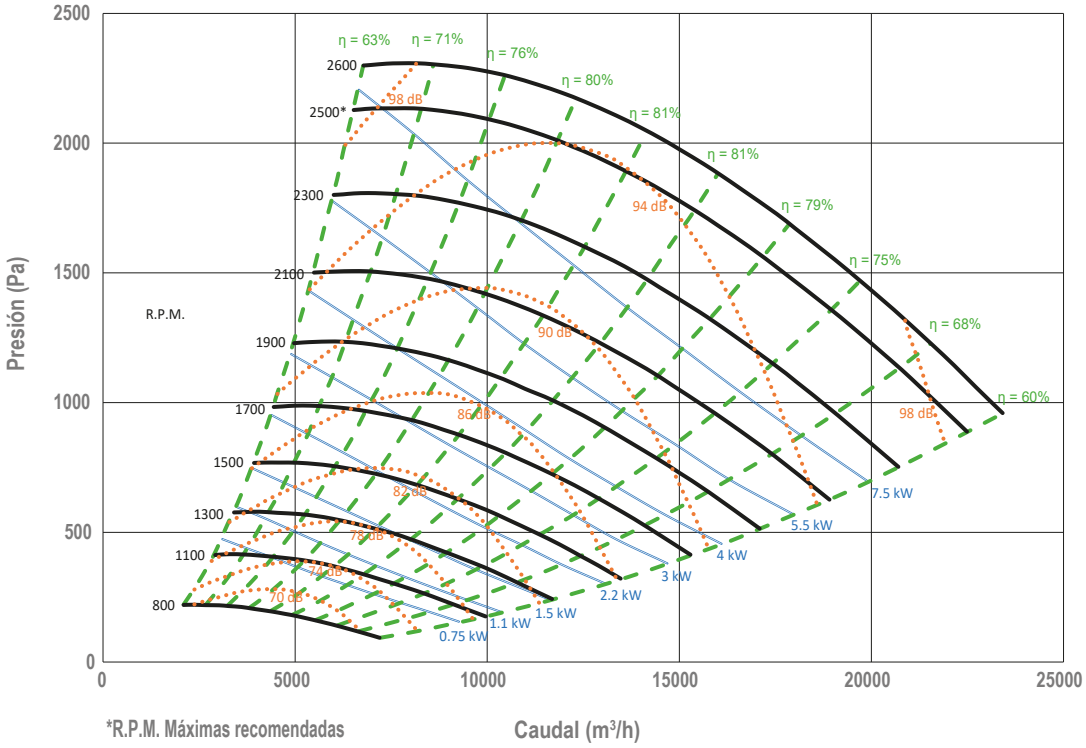

*R.P.M. Máximas recomendadas

Luymar se reserva el derecho a modificar los datos sin previo aviso (Luymar reserves the right to modify the data without prior notice)



500

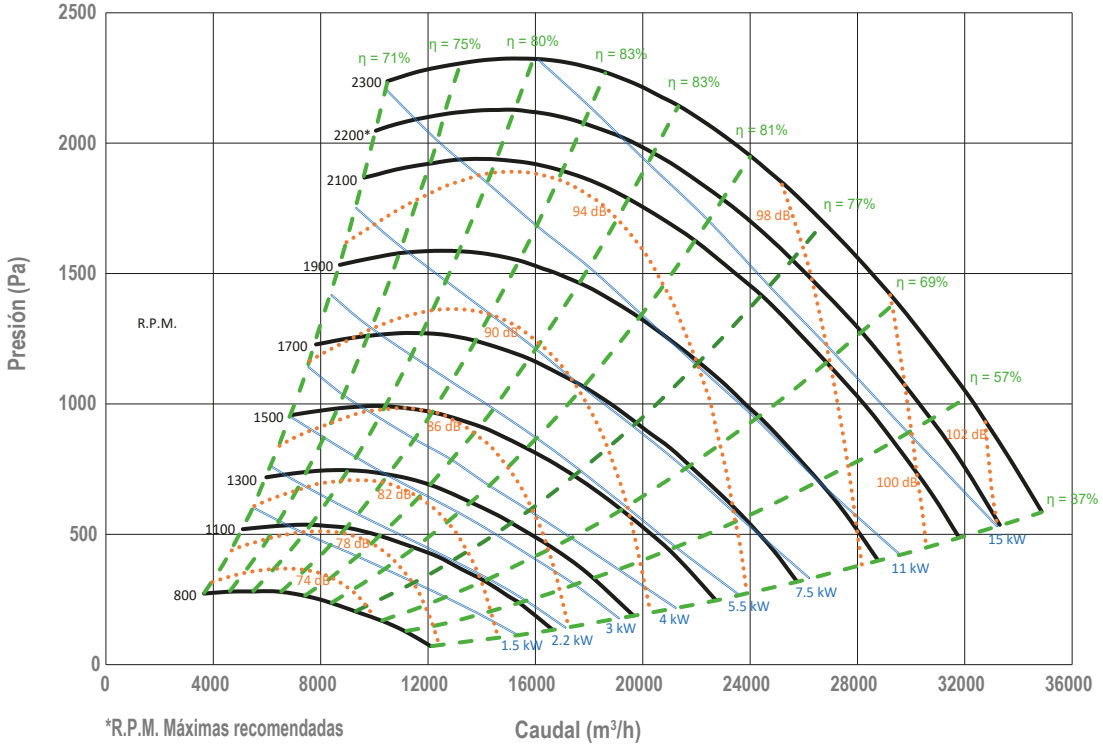

*R.P.M. Máximas recomendadas

560

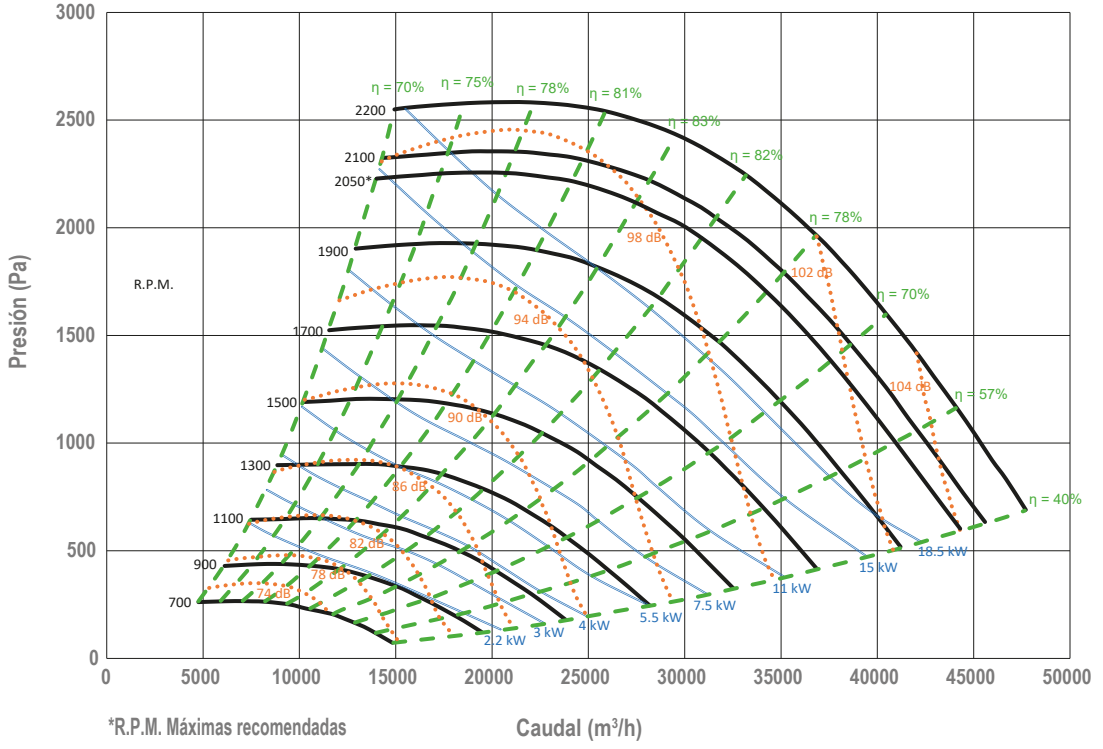

*R.P.M. Máximas recomendadas



630

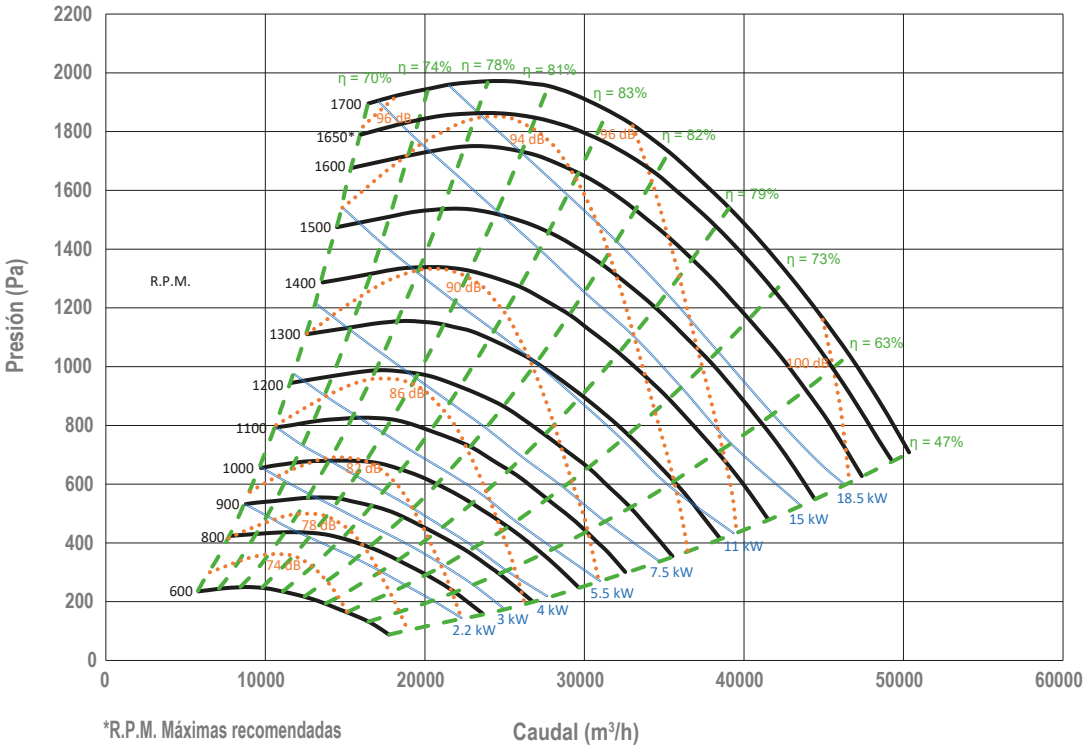

710

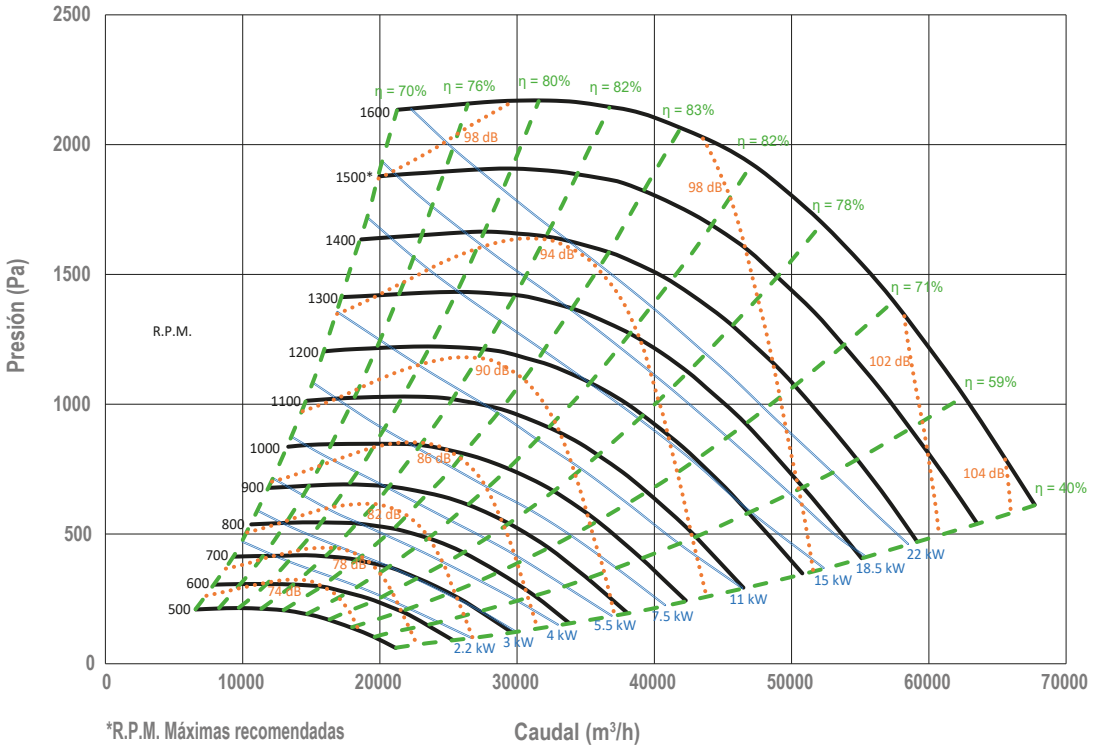

Luymar se reserva el derecho a modificar los datos sin previo aviso (Luymar reserves the right to modify the data without prior notice)



800

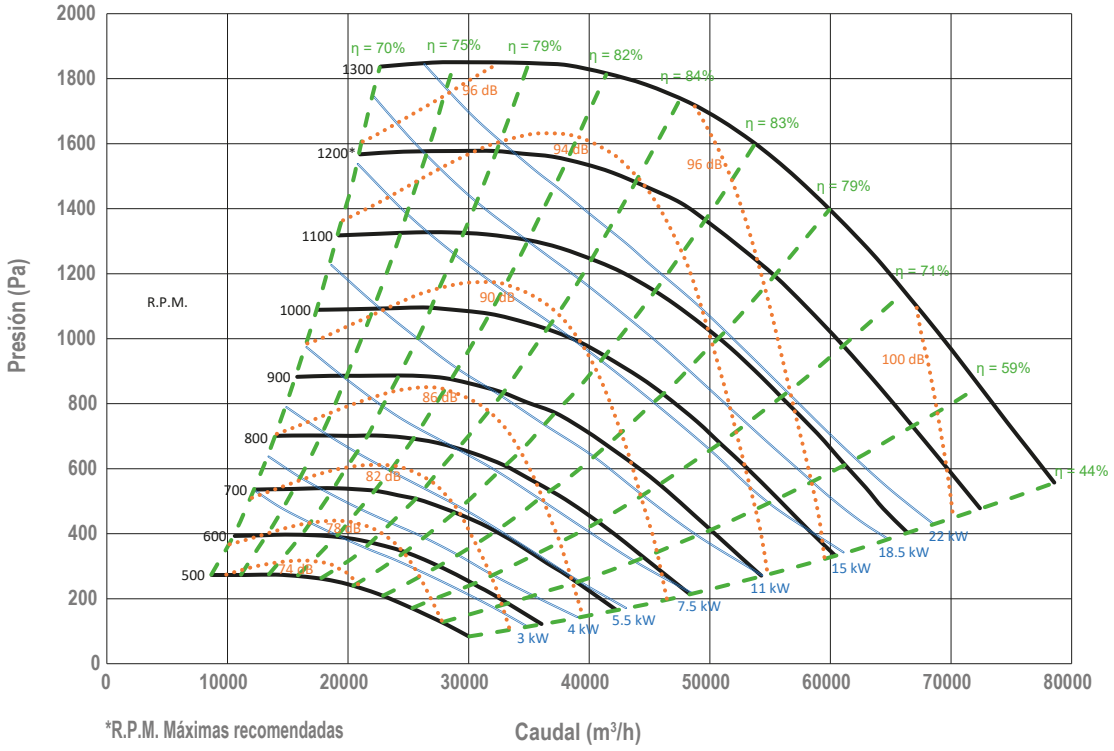
Presión (Pa)
R.P.M.
1300
1200*
1100
1000
900
800
700
600
500
η = 70%
η = 75%
η = 79%
η = 82%
η = 84%
η = 83%
η = 79%
η = 71%
η = 59%
η = 44%
96 dB
94 dB
90 dB
86 dB
82 dB
78 dB
74 dB
100 dB
3 kW
4 kW
5.5 kW
7.5 kW
11 kW
15 kW
18.5 kW
22 kW
0
200
400
600
800
1000
1200
1400
1600
1800
2000
0
10000
20000
30000
40000
50000
60000
70000
80000
*R.P.M. Máximas recomendadas
Caudal (m³/h)

900

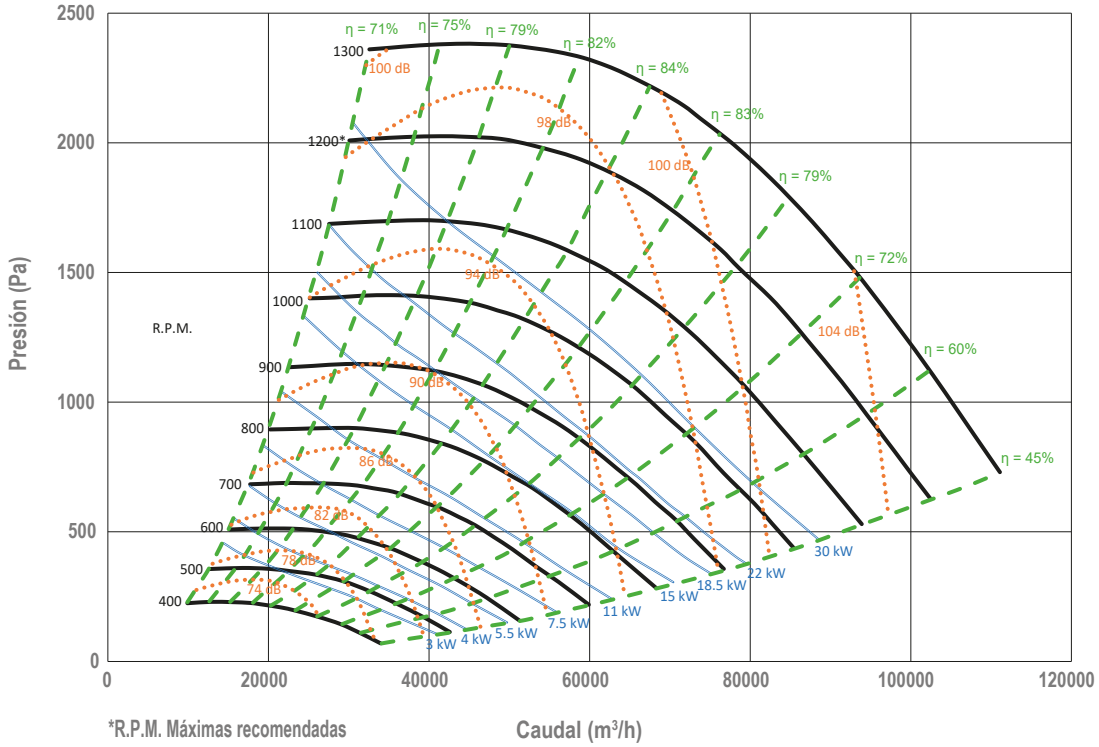
Presión (Pa)
R.P.M.
1300
1200*
1100
1000
900
800
700
600
500
400
η = 71%
η = 75%
η = 79%
η = 82%
η = 84%
η = 83%
η = 79%
η = 72%
η = 60%
η = 45%
100 dB
98 dB
94 dB
90 dB
86 dB
82 dB
78 dB
74 dB
104 dB
3 kW
4 kW
5.5 kW
7.5 kW
11 kW
15 kW
18.5 kW
22 kW
30 kW
0
500
1000
1500
2000
2500
0
20000
40000
60000
80000
100000
120000
*R.P.M. Máximas recomendadas
Caudal (m³/h)



1000

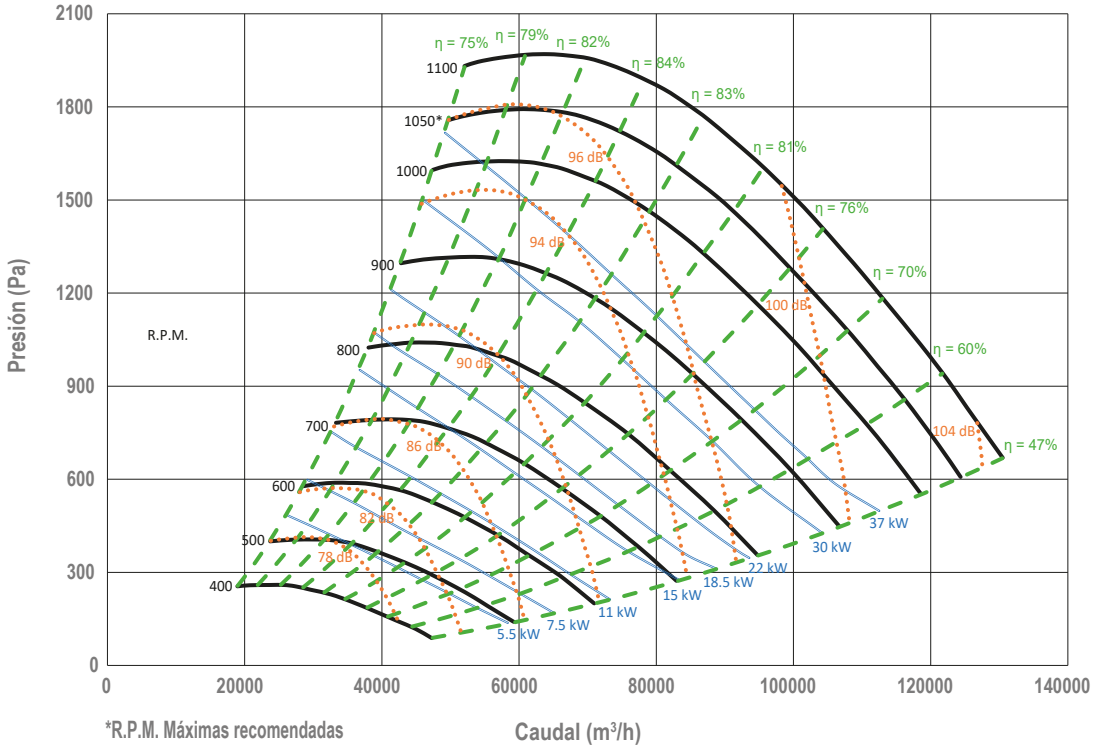

*R.P.M. Máximas recomendadas

VOLVER AL INDICE

Luymar se reserva el derecho a modificar los datos sin previo aviso (Luymar reserves the right to modify the data without prior notice)

LUYMAR
CLIMATIZACIÓN

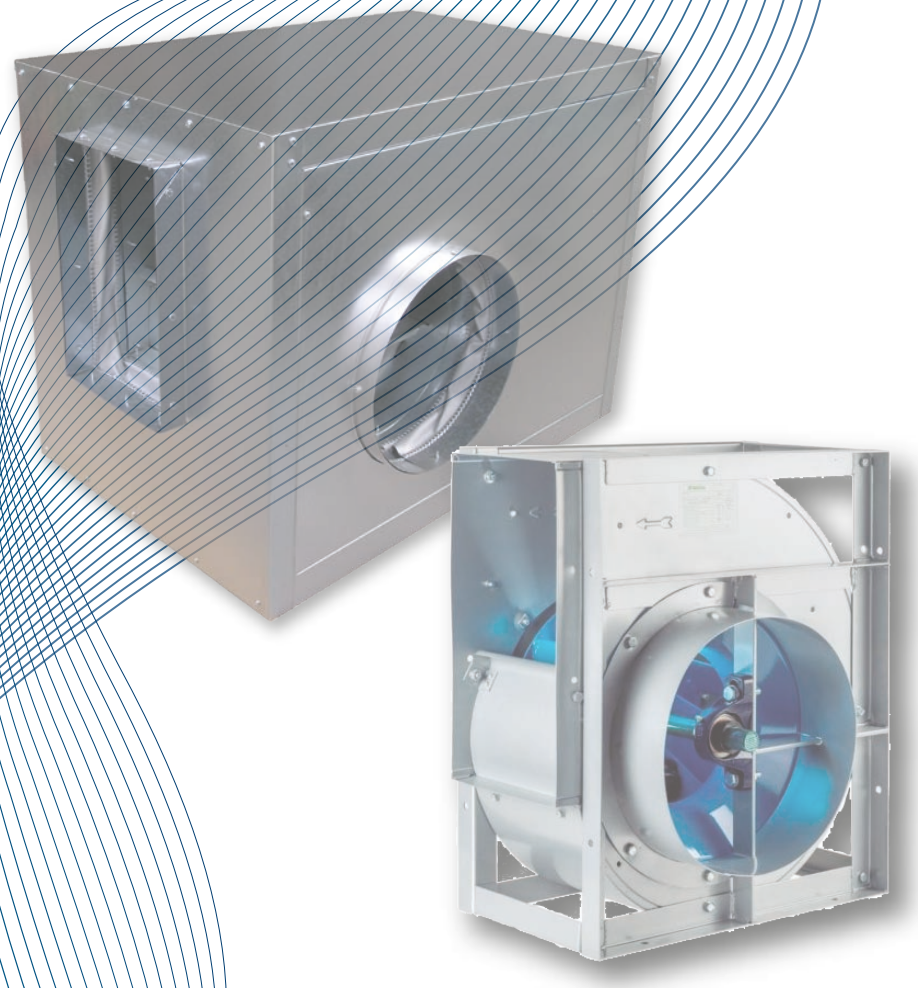

BZ-SA
BTZ-SA
CBTZ-SA



BTZ - SA

BZ-SA / BTZ-SA / CBTZ-SA

- Ventiladores centrífugos de SIMPLE ASPIRACIÓN, fabricados en acero galvanizado Z-275.
- Caudales desde 3.350 hasta 63.500 m^3/h.
- Motor asíncrono IE3 (a partir de 1cv) normalizado con protección IP-55 y aislamiento clase F. Voltajes Standard 230/400V 50/60Hz para motores trifásicos hasta 5,5CV y 400/690V 50/60Hz para potencias superiores.
- Accionamiento a transmisión por poleas y correa trapezoidal.
- La transmisión puede situarse tanto a derechas como a izquierdas.
- Rodete de tipo reacción y álabes hacia atrás equilibrado estática y dinámicamente.
- Rodamientos a bolas de tipo rígido, autoalineables, herméticos permanentemente engrasados.
- Eje de acero de alta resistencia, con protección antioxidante, chavetas en los extremos y rectificado de tolerancia H-8.
- Bastidor cúbico de gran rigidez y que facilita el montaje en cuatro orientaciones.

GAMA DE VENTILADORES

- **BZ-SA :** Ventilador de simple aspiración, alta presión.
- **BTZ-SA :** Ventilador de simple aspiración, alta presión con transmisión.
- **CBTZ-SA :** Caja aislada de ventilación de simple aspiración, motor y transmisión.
  - Fabricadas en chapa galvanizada con aislamiento acústico ignífugo M1 (91/155/EEC).
  - Ventilador BT-Z-SA montado sobre soportes anti-vibratorios de caucho y junta flexible en admisión y descarga.
  - Salida de cables por prensaestopas.
  - Montado sobre bancada.

BZ-SA / BTZ-SA / CBTZ-SA

- SINGLE SUCTION centrifugal fans, made of Z-275 galvanized steel.
- Flow rates from 3,350 to 63,500 m^3/h.
- IE3 asynchronous motor (from 1hp) standardized with IP-55 protection and class F insulation. Standard voltages 230/400V 50/60Hz for three-phase motors up to 5.5CV and 400/690V 50/60Hz for higher powers.
- Drive by transmission by pulleys and trapezoidal belt.
- The transmission can be located either on the right or on the left.
- Statically and dynamically balanced reaction type impeller and backward vanes.
- Permanently greased, self-aligning, hermetic, rigid type ball bearings.
- High resistance steel shaft, with anti-rust protection, keys at the ends and grinding to H-8 tolerance.
- Very rigid cubic frame that facilitates assembly in four orientations.

RANGE OF FANS

- **BZ-SA :** Single-inlet, high-pressure fan.
- **BTZ-SA :** Single-inlet, high-pressure fan with transmission.
- **CBTZ-SA :** Insulated single aspiration ventilation box, motor and transmission.
  - Made of galvanized sheet metal with M1 fireproof acoustic insulation (91/155/EEC).
  - BT-Z-SA fan mounted on rubber anti-vibration mounts and flexible gasket on intake and discharge.
  - Cable exit through cable glands.
  - Mounted on bench.

Luymar se reserva el derecho a modificar los datos sin previo aviso (Luymar reserves the right to modify the data without prior notice)



CBTZ - SA

BZ-SA / BTZ-SA / CBTZ-SA

- Ventilateurs centrifuges à ASPIRATION SIMPLE, en acier galvanisé Z-275.
- Débits de 3 350 à 63 500 m^3/h.
- Moteur asynchrone IE3 (à partir de 1cv) normalisé avec protection IP-55 et isolation classe F. Tensions standards 230/400V 50/60Hz pour moteurs triphasés jusqu'à 5,5CV et 400/690V 50/60Hz pour puissances supérieures.
- Entraînement par transmission par poulies et courroie trapézoïdale.
- La transmission peut être située soit à droite, soit à gauche.
- Roue à réaction et aubes arrière équilibrées statiquement et dynamiquement.
- Roulements à billes de type rigide, hermétiques, à alignement automatique, graissés à vie.
- Arbre en acier à haute résistance, avec protection antirouille, clavettes aux extrémités et meulage à tolérance H-8.
- Cadre cubique très rigide qui facilite l'assemblage dans quatre orientations.

GAMME DE VENTILATEURS

- **BZ-SA :** Ventilateur moyenne pression à simple ouïe.
- **BTZ-SA :** Single-inlet, medium-pressure fan with transmission.
- **CBTZ-SA :** Caisson de ventilation, moteur et transmission isolés à simple aspiration.
  - Réalisé en tôle galvanisée avec isolation acoustique ignifuge M1 (91/155/CEE).
  - Ventilateur BT-Z-SA monté sur supports antivibratoires en caoutchouc et joint flexible à l'aspiration et au refoulement.
  - Sortie des câbles par presse-étoupes.
  - Monté sur banc.

ORIENTACIÓN (ORIENTATION)

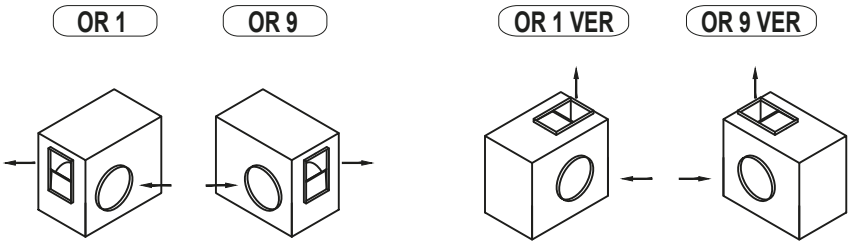

SUMINISTRO ESTANDAR

LIMITES DE EMPLEO DE TODOS LOS EQUIPOS
(LIMITS ON THE USE OF ALL EQUIPMENT)

MODELO (MODEL)	Velocidad máx. (Max. speed) (r.p.m.)	Potencia máx. (Max. power) (kW)	Caudal máx. (Max. flow rate) (m^3/h)	Peso (Weight) (Kg)
225	6200	3	3350	10
250	5800	3	4200	11
280	4700	4	5250	16
315*	3700	4	6600	20
355*	3400	5,5	8200	31
400*	3050	7,5	10300	38
450*	3000	7,5	13000	49
500	2300	11	16250	69
560	2000	11	21550	78
630	1700	11	25650	92
710	1650	18,5	32200	142
800	1500	18,5	40450	178
900	1450	22	52700	227
1000	1250	22	63500	275

*Material en stock. (*Item in stock.)

BZ-SA • BTZ-SA • CBTZ-SA



MODELO (MODEL)	Velocidad (Speed)	Potencia (Power)	Caudal (Flow)	Intensidad Max. (A) (Maximum Intensity)			Peso (Weight)	Nivel Sonoro (Noise level)	BTZ-SA	CBTZ-SA
	(r.p.m)	(kW)	(m^3/h)	230V	400V	690V	(Kg)	(dB(A))*	Código (Code)	Código (Code)
315 - 0,75 cv	2000	0,55	3300	2,95	1,7	-	50	80	0347431503	0347531503
315 - 1 cv	2100	0,75	3400	3,05	1,7	-	54	82	0347431504	0347531504
315 - 1,5 cv	2380	1,1	3900	4,09	2,35	-	63	85	0347431505	0347531505
315 - 2 cv	2650	1,5	4300	5,81	3,34	-	68	88	0347431506	0347531506
315 - 3 cv	2950	2,2	4850	8,35	4,8	-	71	90	0347431507	0347531507
355 - 0,75 cv	1500	0,55	3550	2,95	1,7	-	67	81	0347435503	0347535503
355 - 1 cv	1700	0,75	3950	3,05	1,7	-	72	85	0347435504	0347535504
355 - 1,5 cv	1950	1,1	4500	4,09	2,35	-	81	87	0347435505	0347535505
355 - 2 cv	2150	1,5	5000	5,81	3,34	-	90	91	0347435506	0347535506
355 - 3 cv	2450	2,2	5700	8,35	4,8	-	96	92	0347435507	0347535507
355 - 4 cv	2600	3	6050	10,8	6,3	-	99	93	0347435508	0347535508
400 - 1 cv	1420	0,75	4700	3,05	1,7	-	81	80	0347440004	0347540004
400 - 1,5 cv	1600	1,1	5300	4,09	2,35	-	90	82	0347440005	0347540005
400 - 2 cv	1780	1,5	5900	5,81	3,34	-	94	83	0347440006	0347540006
400 - 3 cv	2040	2,2	6700	8,35	4,8	-	104	86	0347440007	0347540007
400 - 4 cv	2270	3	7500	10,8	6,3	-	107	90	0347440008	0347540008
400 - 5,5 cv	3150	4	8500	-	8,4	4,8	117	95	0347440009	0347540009
450 - 1 cv	1180	0,75	5400	3,05	1,7	-	92	81	0347445004	0347545004
450 - 1,5 cv	1350	1,1	6150	4,09	2,35	-	98	84	0347445005	0347545005
450 - 2 cv	1490	1,5	6800	5,81	3,34	-	108	88	0347445006	0347545006
450 - 3 cv	1700	2,2	7800	8,35	4,8	-	117	89	0347445007	0347545007
450 - 4 cv	1850	3	8600	10,8	6,3	-	126	91	0347445008	0347545008
450 - 5,5 cv	3000	4	9600	-	8,4	4,8	135	95	0347445009	0347545009
450 - 7,5 cv	1180	5,5	5800	-	11,65	6,7	158	82	0347445010	0347545010
500 - 1,5 cv	1100	1,1	7100	4,09	2,35	-	114	85	0347450005	0347550005
500 - 2 cv	1200	1,5	7900	5,81	3,34	-	117	88	0347450006	0347550006
500 - 3 cv	1400	2,2	9000	8,35	4,8	-	130	90	0347450007	0347550007
500 - 4 cv	1550	3	10000	10,8	6,3	-	144	94	0347450008	0347550008
500 - 5,5 cv	1730	4	11100	-	8,4	4,8	154	96	0347450009	0347550009
500 - 7,5	1930	5,5	12400	-	11,65	6,7	176	98	0347450010	0347550010
500 - 10 cv	2000	7,5	12800	-	14,1	8,23	180	99	0347450011	0347550011
560 - 2 cv	1050	1,5	9700	5,81	3,34	-	165	84	0347456006	0347556006
560 - 3 cv	1200	2,2	11000	8,35	4,8	-	175	87	0347456007	0347556007
560 - 4 cv	1330	3	12300	10,8	6,3	-	182	89	0347456008	0347556008
560 - 5,5 cv	1470	4	13500	-	8,4	4,8	216	90	0347456009	0347556009
560 - 7,5 cv	1650	5,5	15100	-	11,65	6,7	239	95	0347456010	0347556010
560 - 10 cv	1820	7,5	16800	-	14,1	8,23	248	96	0347456011	0347556011
560 - 15 cv	1870	11	17200	-	20,9	12,1	293	97	0347456013	0347556013
630 - 3 cv	980	2,2	11700	8,35	4,8	-	190	83	0347463007	0347563007
630 - 4 cv	1090	3	13000	10,8	6,3	-	196	85	0347463008	0347563008
630 - 5,5 cv	1200	4	14400	-	8,4	4,8	210	87	0347463009	0347563009
630 - 7,5 cv	1350	5,5	16100	-	11,65	6,7	240	91	0347463010	0347563010
630 - 10 cv	1450	7,5	17800	-	14,1	8,23	245	92	0347463011	0347563011
630 - 15 cv	1530	11	18300	-	20,9	12,1	255	93	0347463013	0347563013
710 - 4 cv	890	3	15700	10,8	6,3	-	250	82	0347471008	0347571008
710 - 5,5 cv	980	4	17400	-	8,4	4,8	260	85	0347471009	0347571009
710 - 7,5 cv	1100	5,5	19500	-	11,65	6,7	285	86	0347471010	0347571010
710 - 10 cv	1210	7,5	21600	-	14,1	8,23	295	91	0347471011	0347571011
710 - 15 cv	1300	11	23100	-	20,9	12,1	334	91	0347471013	0347571013
710 - 20 cv	1600	15	27500	-	28,3	16,4	388	95	0347471014	0347571014
710 - 25 cv	1650	18,5	28800	-	35,2	20,4	410	98	0347471015	0347571015

* Presion acustica a 1,5m en campo abierto. (* Sound pressure at 1.5 m in an open field.)

Luymar se reserva el derecho a modificar los datos sin previo aviso (Luymar reserves the right to modify the data without prior notice)



MODELO (MODEL)	Velocidad (Speed) (r.p.m)	Potencia (Power) (kW)	Caudal (Flow) (m^3/h)	Intensidad Max. (A) (Maximum Intensity) 230V	400V	690V	Peso (Weight) (Kg)	Nivel Sonoro (Noise level) (dB(A))*	BTZ-SA Código (Code)	CBTZ-SA Código (Code)
800 - 5,5 cv	800	4	22680	-	8,4	4,8	298	88	C	C
800 - 7,5 cv	970	5,5	25100	-	11,65	6,7	307	91		
800 - 10 cv	1070	7,5	27720	-	14,1	8,23	322	93	O	O
800 - 15 cv	1230	11	32040	-	20,9	12,1	334	96		
800 - 20 cv	1350	15	34000	-	28,3	16,4	355	98	N	N
800 - 25 cv	1450	18,5	37800	-	35,2	20,4	409	101		
900 - 5,5 cv	720	4	26000	-	8,4	4,8	378	87	S	S
900 - 7,5 cv	790	5,5	29500	-	11,65	6,7	387	90		
900 - 10 cv	860	7,5	32100	-	14,1	8,23	402	93	U	U
900 - 15 cv	1020	11	37900	-	20,9	12,1	414	97		
900 - 20 cv	1120	15	42000	-	28,3	16,4	435	98	L	L
900 - 25 cv	1190	18,5	43500	-	35,2	20,4	489	100		
900 - 30 cv	1250	22	45000	-	41	23,8	533	104	T	T
1000 - 7,5 cv	660	5,5	33000	-	11,65	6,7	447	89		
1000 - 10 cv	730	7,5	37000	-	14,1	8,23	462	92	A	A
1000 - 15 cv	840	11	42500	-	20,9	12,1	474	95		
1000 - 20 cv	940	15	46000	-	28,3	16,4	495	97	R	R
1000 - 25 cv	1000	18,5	50000	-	35,2	20,4	549	99		
1000 - 30 cv	1060	22	52500	-	41	23,8	593	101		
1000 - 40 cv	1160	30	59000	-	57,1	33,1	613	105		

* Presion acustica a 1,5m en campo abierto. (* Sound pressure at 1.5 m in an open field.)

VENTILADORES CENTRÍFUGOS DE MEDIA / ALTA PRESIÓN BZ-SA
(BZ-SA MEDIUM/HIGH-PRESSURE CENTRIFUGAL FANS)

RODETE REACCIÓN - SIMPLE ASPIRACIÓN (REACTION RIM - SINGLE SUCTION)	
MODELO SA (MODEL SA)	
TAMAÑO (SIZE)	**Código** (Code)
BZ 200 SA R F400	037THLE0200M
BZ 225 SA R F400	037THLE0225M
BZ 250 SA R F400	037THLE0250M
BZ 280 SA R F400	037THLE0280M
BZ 315 SA R F400	037THLE0315M
BZ 355 SA T F400	037THLE0355M
BZ 400 SA T F400	037THLE0400M
BZ 450 SA T F400	037THLE0450M
BZ 500 SA T F400	037THLE0500M
BZ 560 SA T F400	037THLE0560M
BZ 630 SA T F400	037THLE0630M
BZ 710 SA T F400	037THLE0710M
BZ 800 SA T F400	037THLE0800M
BZ 900 SA T F400	037THLE0900M
BZ 1000 SA T F400	037THLE1000M

*Orientación **OR-1** (derecha) - **OR9** (izquierda).
(*Orientation OR-1 (right) – OR-9 (left).)



DIMENSIONES BZ-SA (DIMENSIONS BZ-SA)

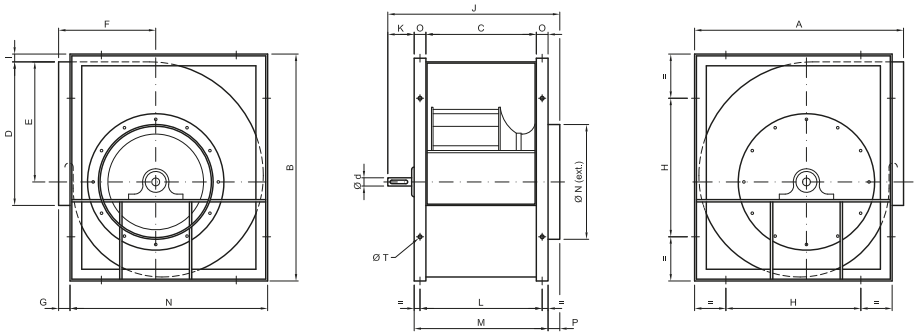

MODELO (MODEL)	A	B	C	D	E	F	G	H	I	J	K	L	M	N	O	P	øN	øT	ød	Peso (Weight) (kg)
225	382	415	150	288	242	180	34	224	4	296	53	175	200	348	25	43	225	8	20	10
250	420	462	168	322	269	195	36	224	4	312,5	51,5	193	218	384	25	43	250	8	20	12
280	467	518	187	361	303	215	35	278	4	344	59	217	247	432	30	38	280	10	25	15
315	520	578	210	404	341	236	40	278	4	407	87	240	270	480	30	50	315	10	25	18

Medidas en mm. (Measurements in mm.)

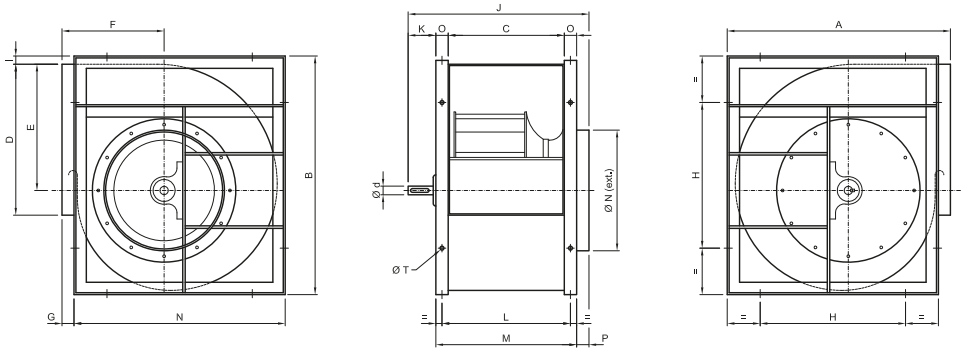

MODELO (MODEL)	A	B	C	D	E	F	G	H	I	J	K	L	M	N	O	P	øN	øT	ød	Peso (Weight) (kg)
355	582	656	234	453	386	261	40	353	4	435	71	274	314	542	40	50	354	10	30	30
400	654	736	261	507	432	290	48	353	4	462	71	301	341	606	40	50	399	10	30	39
450	726	828	293	569	186	322	52	450	6	503	80	333	373	674	40	50	449	12	35	66
500	800	918	328	638	538	352	56	490	6	554,5	96,5	368	408	744	40	50	499	12	35	74
560	892	1028	367	715	605	390	54	500	6	598	91	417	467	838	50	40	559	14	40	107
630	1000	1158	410	801	676	434	64	560	10	659	109	460	510	936	50	40	629	14	40	130

Medidas en mm. (Measurements in mm.)

Luymar se reserva el derecho a modificar los datos sin previo aviso (Luymar reserves the right to modify the data without prior notice)



DIMENSIONES BZ-SA (DIMENSIONS BZ-SA)

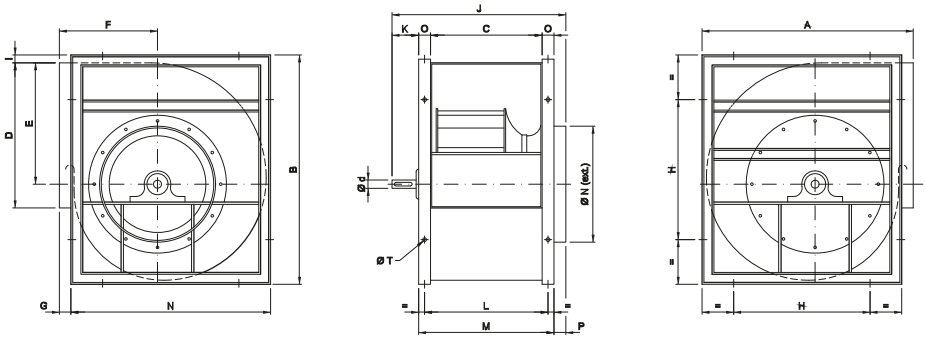

MODELO (MODEL)	A	B	C	D	E	F	G	H	I	J	K	L	M	N	O	P	øN	øT	ød	Peso (Weight) (kg)
710	1157	1330	460	905	773	515	50	800	25	731	121	510	560	1107	50	50	709	14	50	200
800	1275	1492	514	1005	865	553	40	900	25	790	126	564	614	1235	50	50	799	14	50	240
900	1445	1675	576	1125	975	635	50	1000	25	857	131	626	676	1395	50	50	899	14	60	320
1000	1600	1857	645	1255	1082	700	50	1120	25	927,5	132,5	695	745	1550	50	50	999	14	60	380

Medidas en mm. (Measurements in mm.)



DIMENSIONES CAJAS VENTILACIÓN CBTZ-SA HORIZONTAL
(DIMENSIONS OF CBTZ-SA HORIZONTAL VENTILATION BOXES)

OR 1

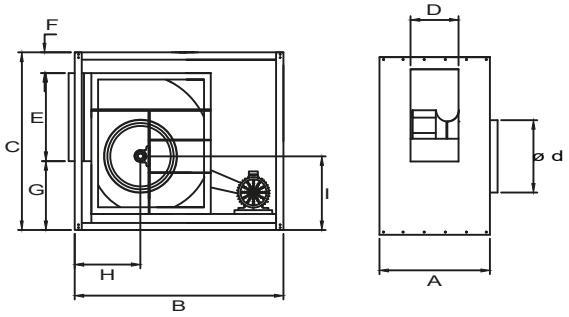

OR 9

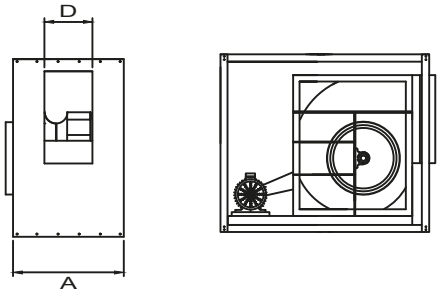

MODELO (MODEL)	A	B	C	D	E	F	G	H	I	Ød
225	500	700	522	155	295	47	180	225	224	225
250	516	750	575	175	325	59	191	265	243	250
280	540	850	650	195	365	76	209	304	266	280
315	540	850	650	215	410	20	229	335	290	315
355	600	1000	755	240	460	40	255	335	321	355
400	620	1200	875	265	515	77	283	360	355	400
450	620	1272	967	300	565	65	337	430	411	450
500	730	1300	1175	335	645	175	355	450	449	500
560	763	1403	1250	375	725	135	390	450	494	560
630	823	1503	1380	415	810	139	431	460	546	630
710	850	1750	1600	475	915	147	538	570	645	710

Medidas en mm. (Measurements in mm.)

DIMENSIONES CAJAS VENTILACIÓN CBTZ-SA VERTICAL
(DIMENSIONS OF CBTZ-SA VERTICAL VENTILATION BOXES)

OR 1 VER

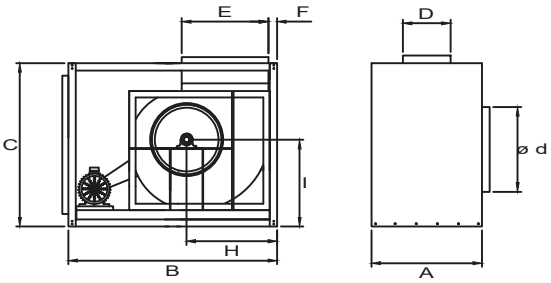

OR 9 VER

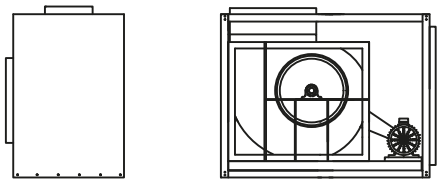

MODELO (MODEL)	A	B	C	D	E	F	G	H	I	Ød
225	500	700	522	155	295	68	337	314	257	225
250	516	750	575	175	325	79	346	352	280	250
280	540	850	650	195	365	65	420	372	307	280
315	540	850	650	215	410	84	356	429	338	315
355	600	1000	755	240	460	84	456	474	375	355
400	620	1200	875	265	515	78	607	514	421	400
450	620	1380	1080	300	565	40	775	532	481	450
500	730	1510	1146	335	645	40	825	584	523	500
560	763	1510	1146	375	725	40	745	651	580	560
630	823	1655	1226	415	810	40	805	726	639	630
710	857	1875	1431	475	915	40	920	838	753	710

Medidas en mm. (Measurements in mm.)

Luymar se reserva el derecho a modificar los datos sin previo aviso (Luymar reserves the right to modify the data without prior notice)



315

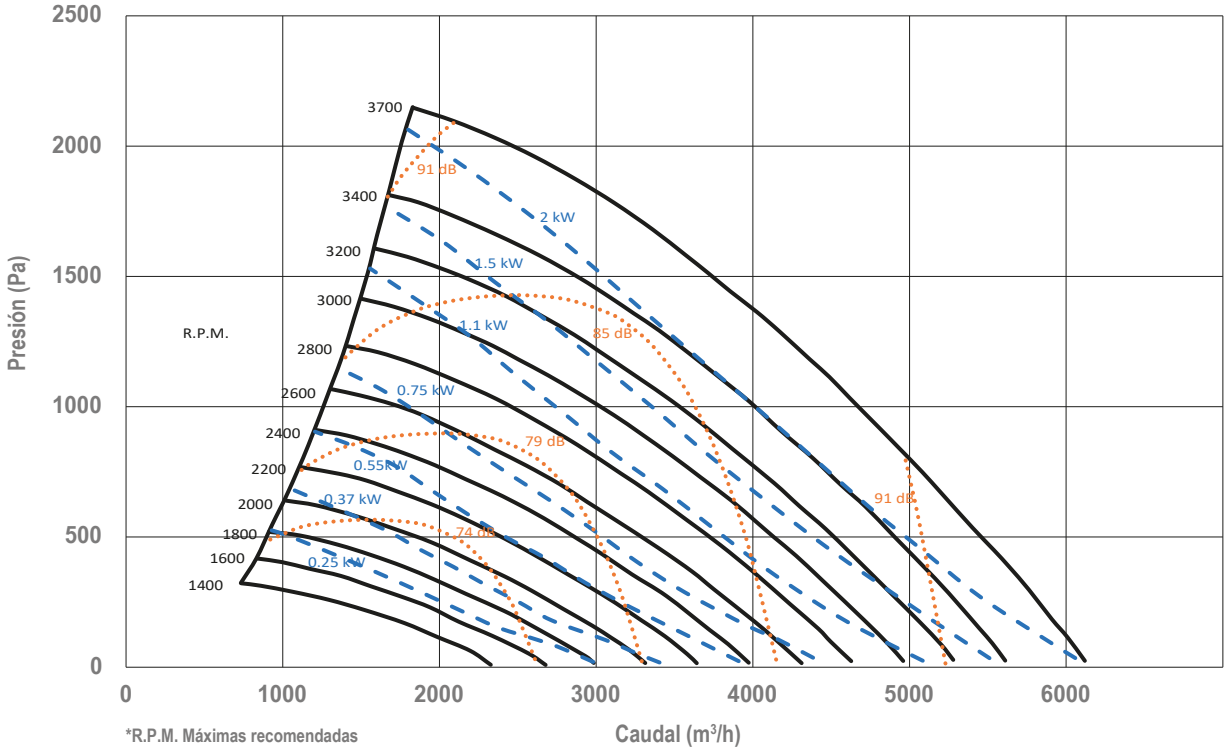

*R.P.M. Máximas recomendadas

355

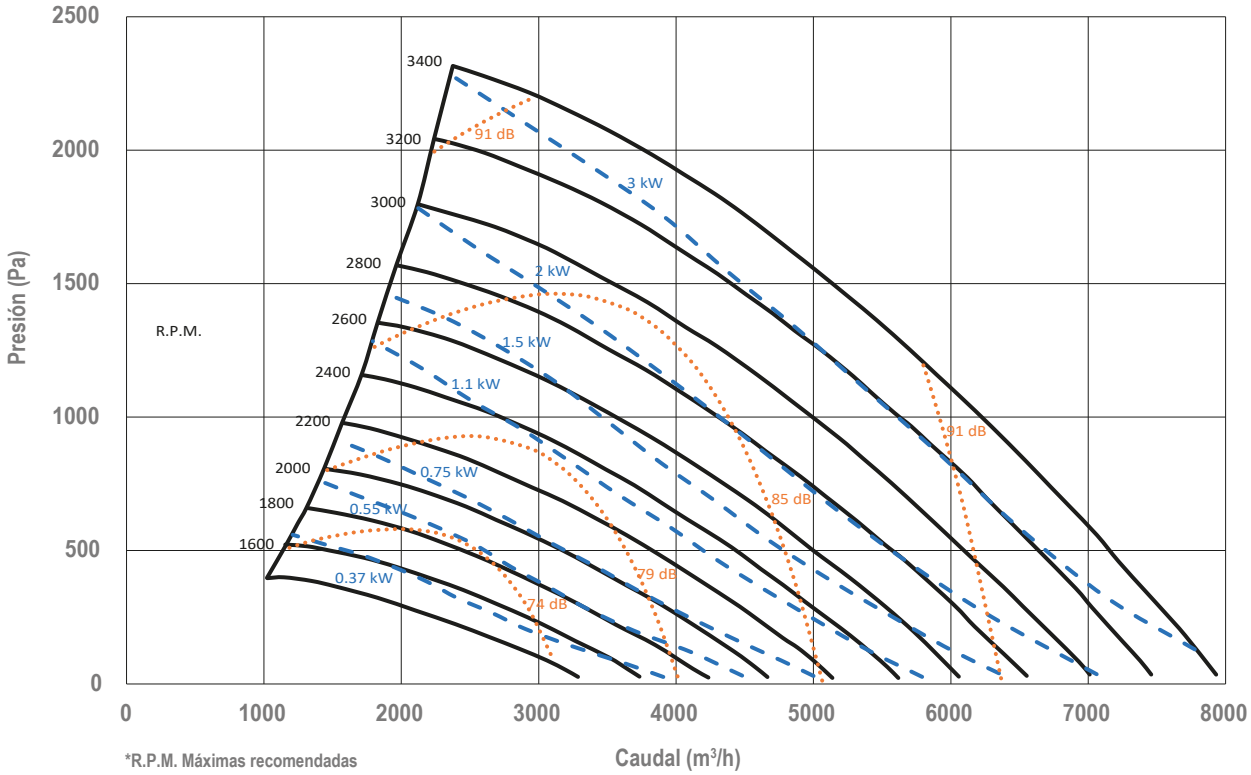

*R.P.M. Máximas recomendadas



400

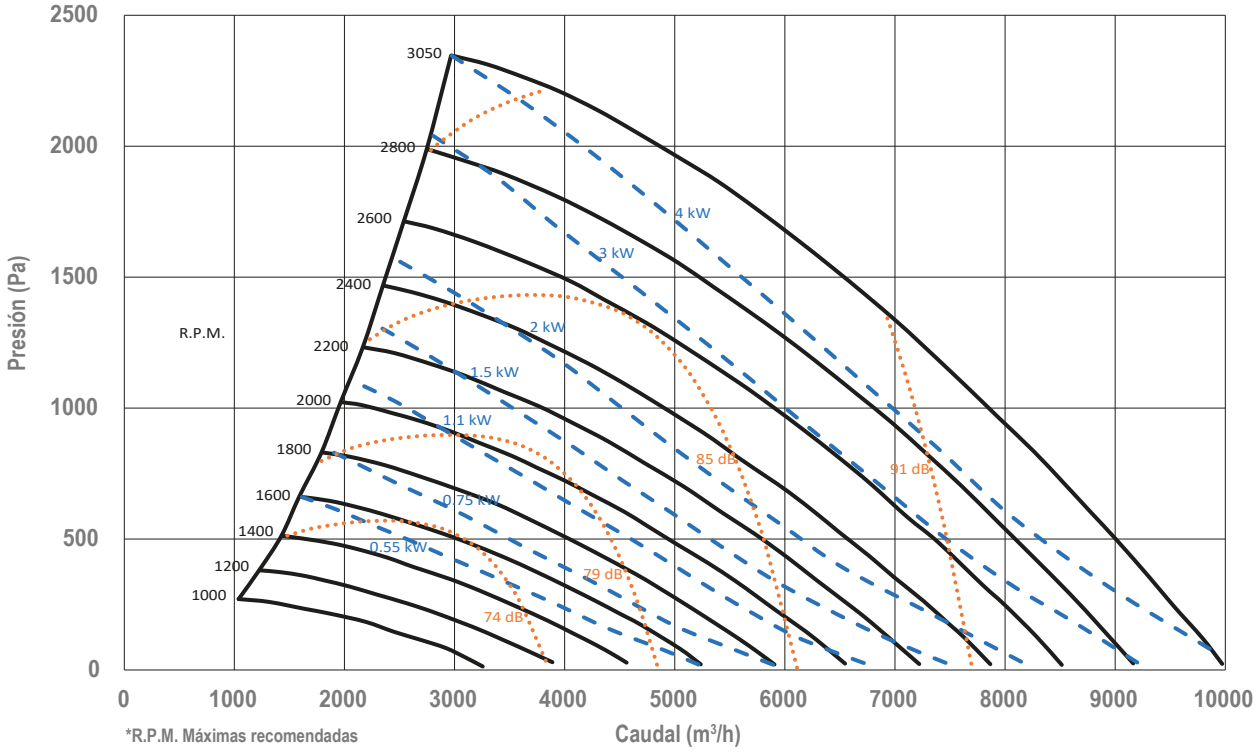

*R.P.M. Máximas recomendadas

450

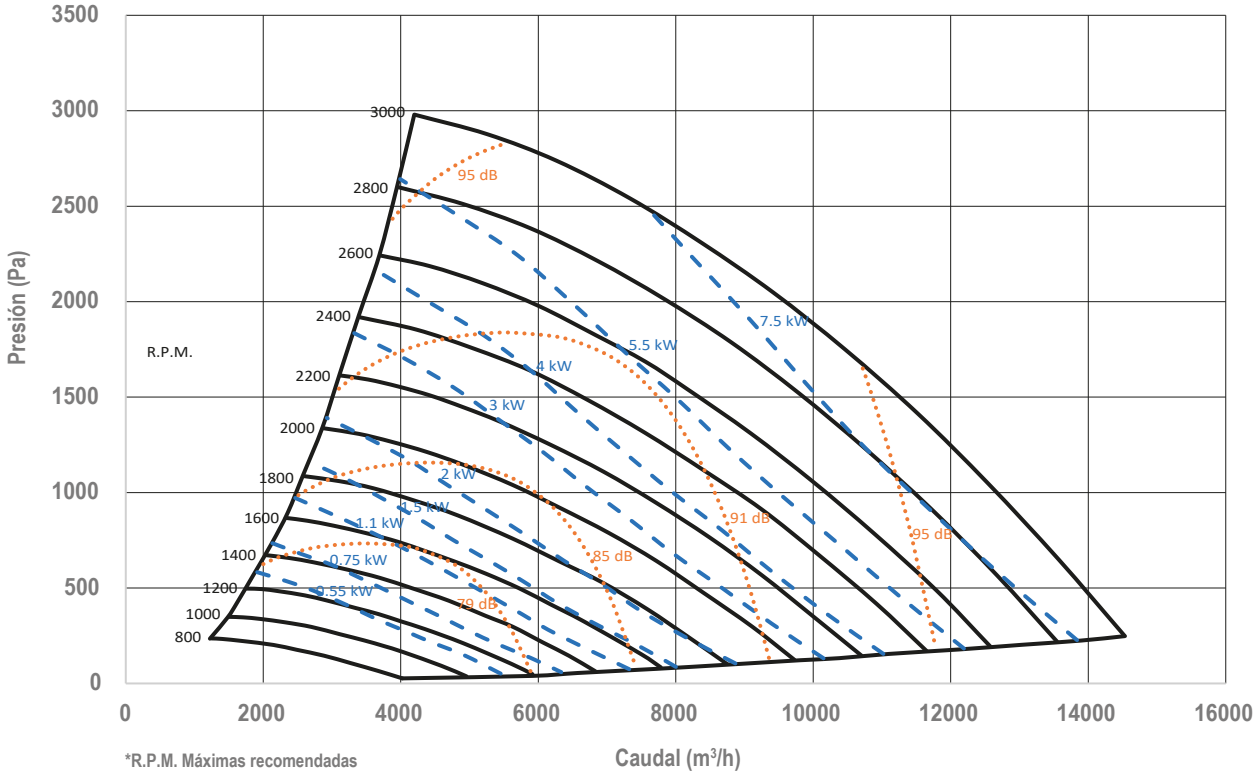

*R.P.M. Máximas recomendadas

Luymar se reserva el derecho a modificar los datos sin previo aviso (Luymar reserves the right to modify the data without prior notice)



500

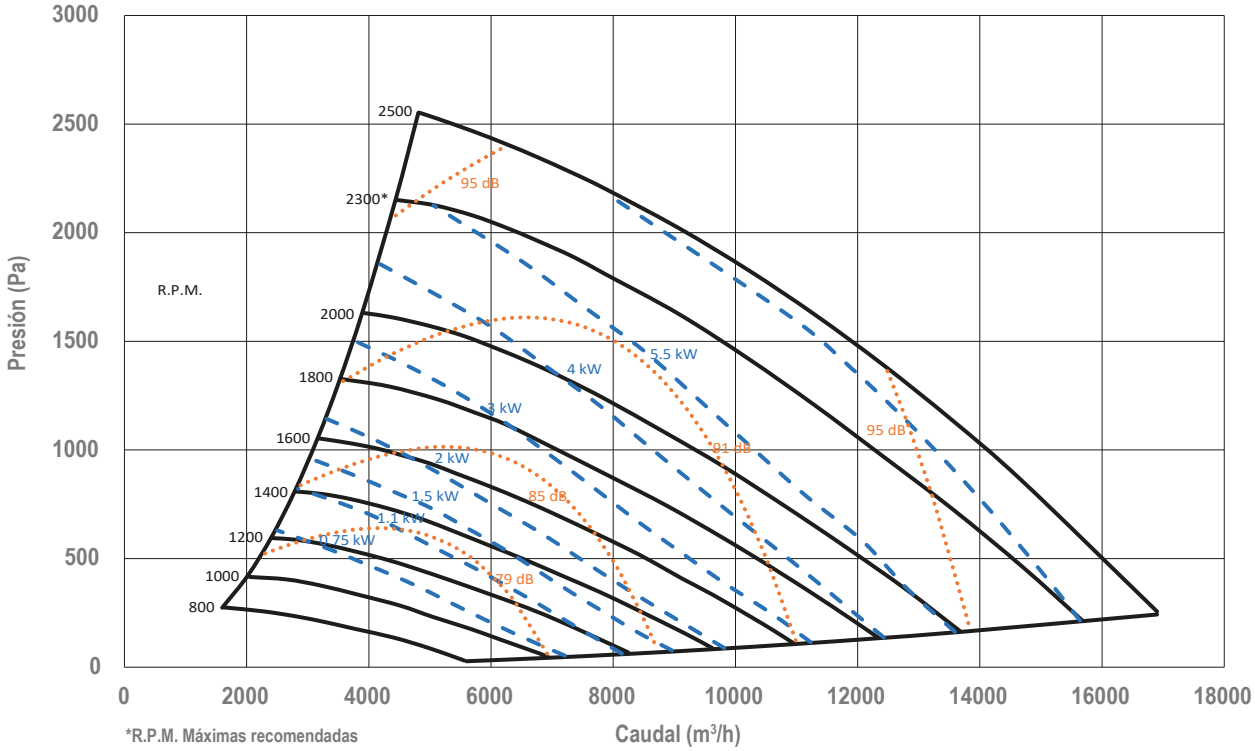
Presión (Pa)
3000
2500
2000
1500
1000
500
0
R.P.M.
2500
2300*
2000
1800
1600
1400
1200
1000
800
95 dB
91 dB
85 dB
79 dB
5.5 kW
4 kW
3 kW
2 kW
1.5 kW
1.1 kW
0.75 kW
0
2000
4000
6000
8000
10000
12000
14000
16000
18000
*R.P.M. Máximas recomendadas
Caudal (m³/h)

560

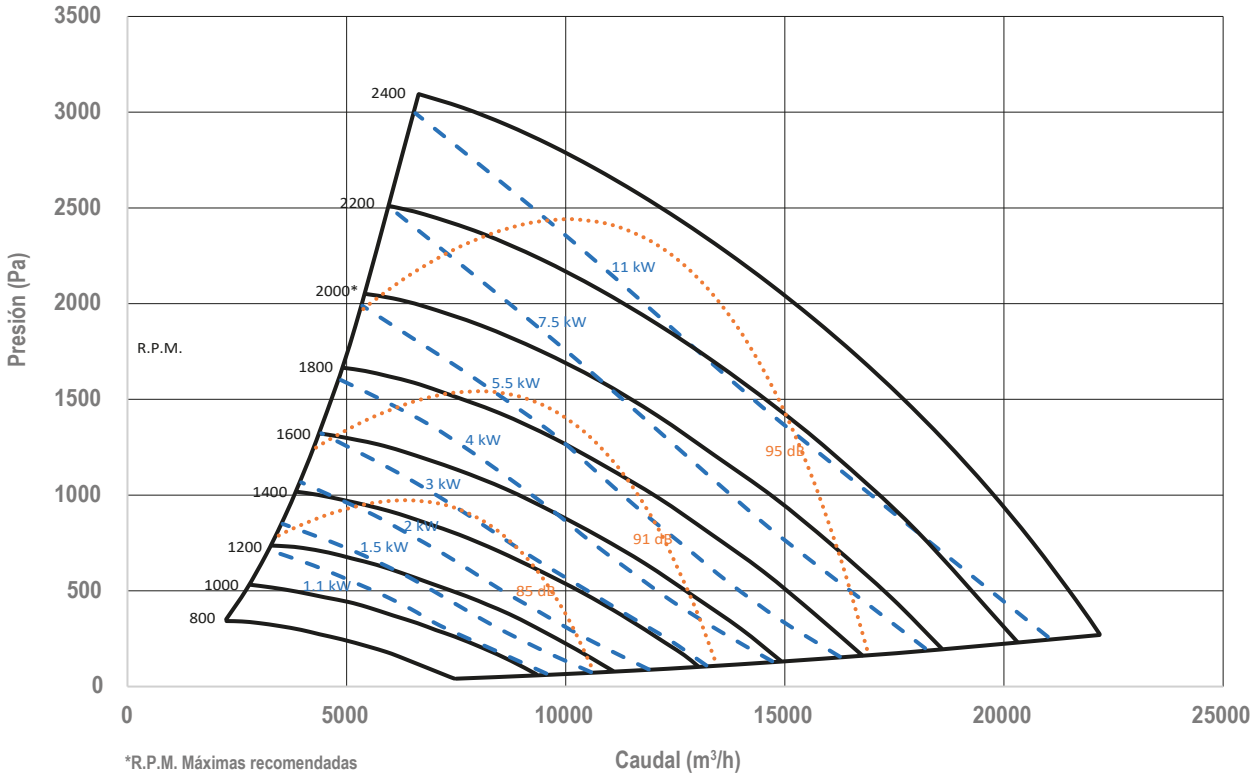
Presión (Pa)
3500
3000
2500
2000
1500
1000
500
0
R.P.M.
2400
2200
2000*
1800
1600
1400
1200
1000
800
95 dB
91 dB
85 dB
11 kW
7.5 kW
5.5 kW
4 kW
3 kW
2 kW
1.5 kW
1.1 kW
0
5000
10000
15000
20000
25000
*R.P.M. Máximas recomendadas
Caudal (m³/h)



630

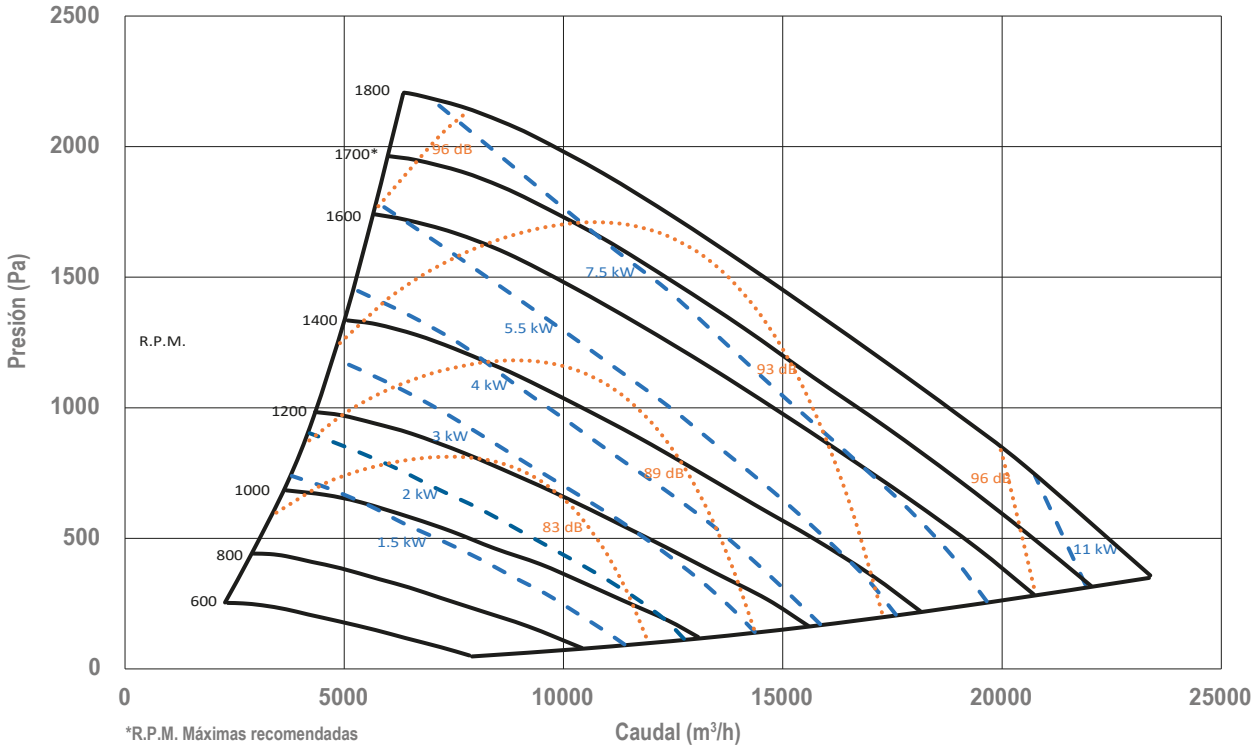

710

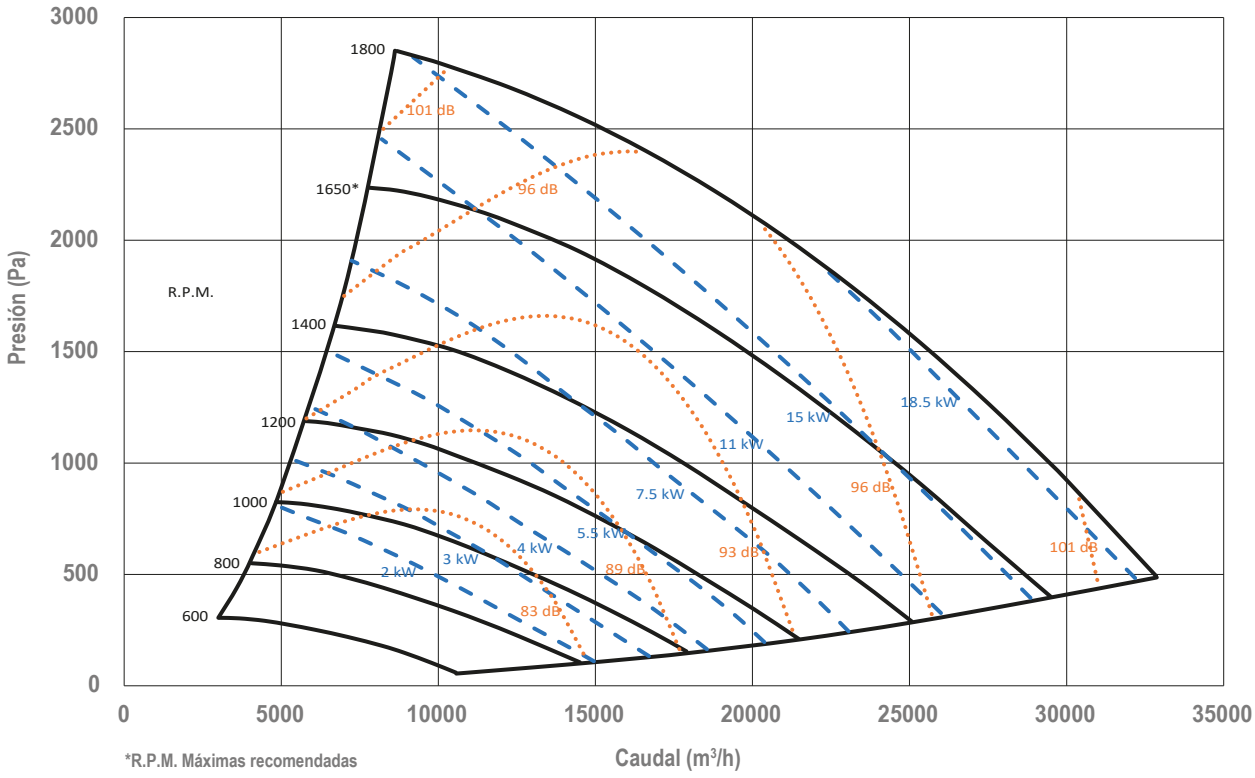

Luymar se reserva el derecho a modificar los datos sin previo aviso (Luymar reserves the right to modify the data without prior notice)



800

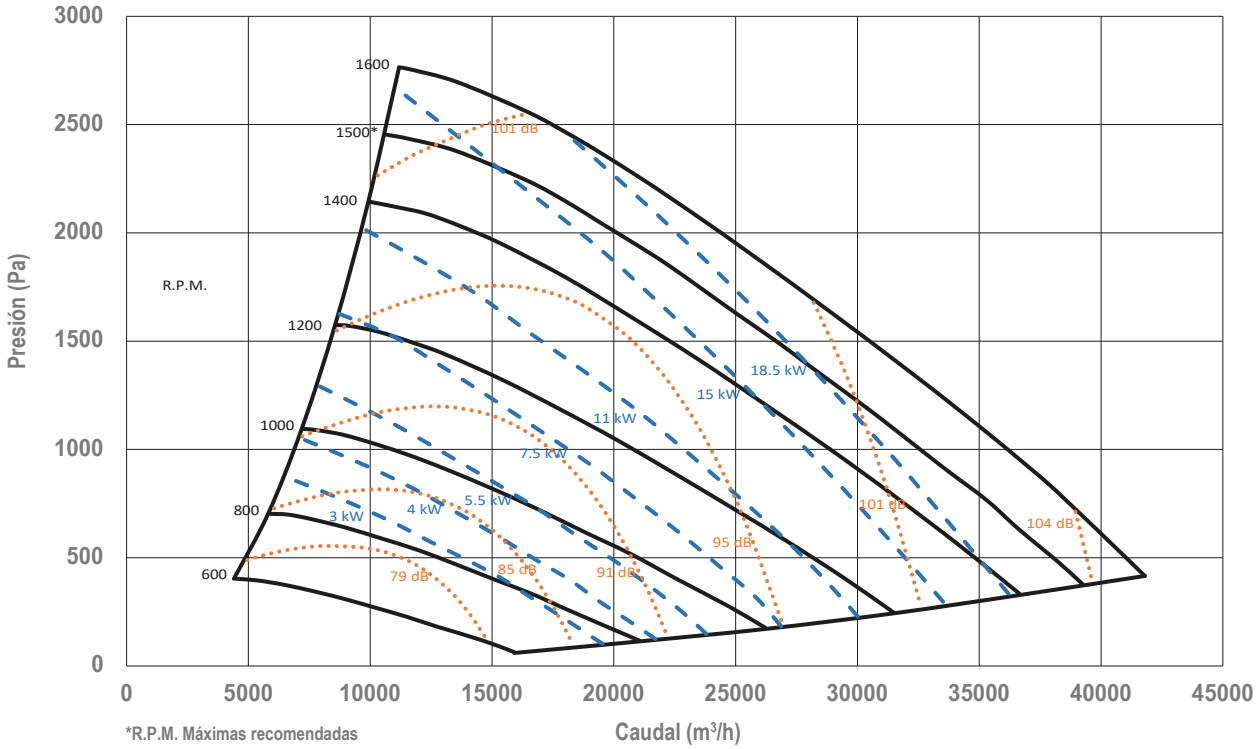

*R.P.M. Máximas recomendadas

900

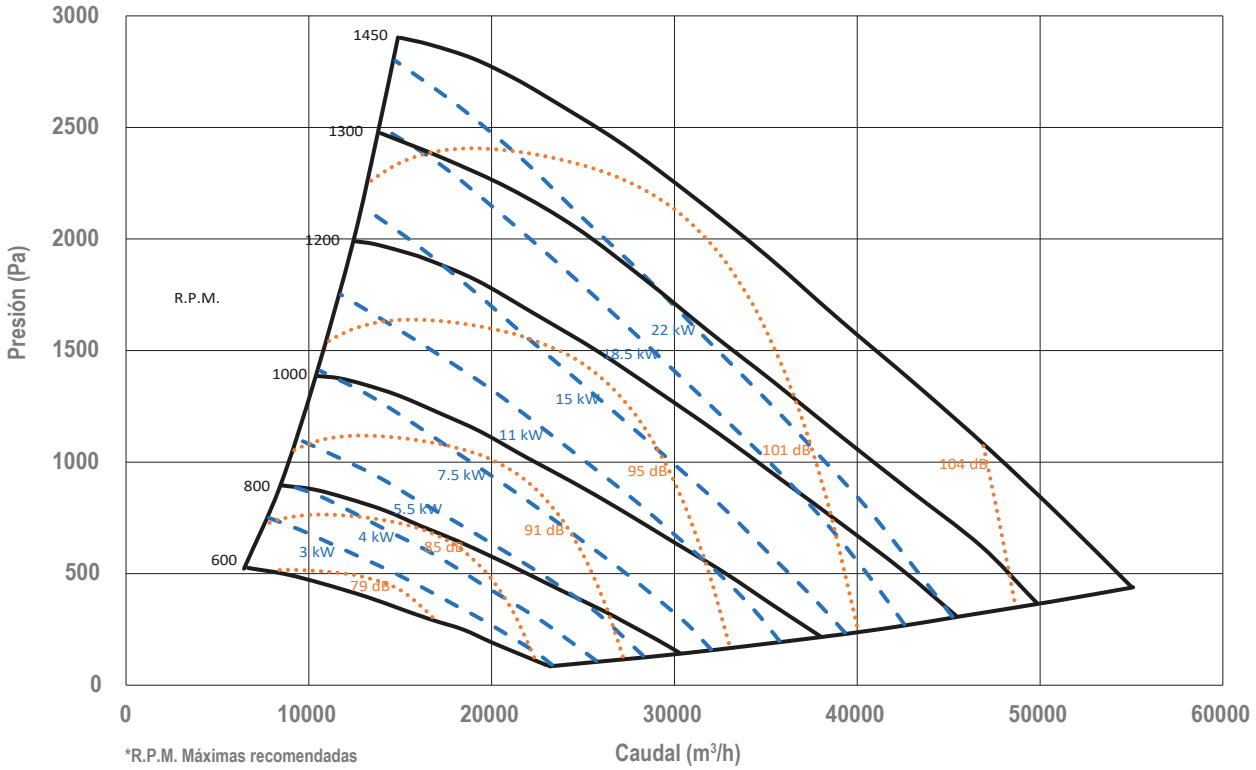

*R.P.M. Máximas recomendadas



1000

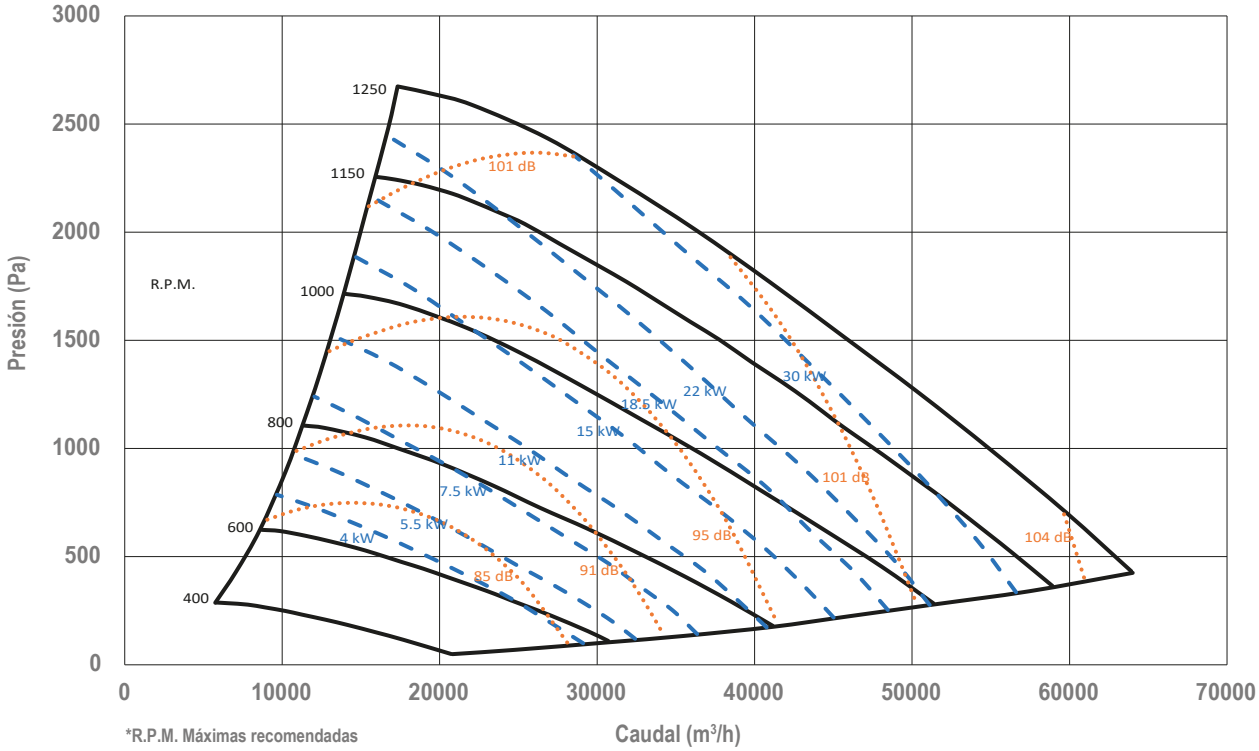

*R.P.M. Máximas recomendadas

VOLVER AL INDICE

Luymar se reserva el derecho a modificar los datos sin previo aviso (Luymar reserves the right to modify the data without prior notice)

LUYMAR
CLIMATIZACIÓN



HMR

Ventilador Axial

HMR - VENTILADOR AXIAL



HMR

- Ventiladores axiales con marco de chapa con recubrimiento polimétrico.
- Motores monofásicos, rotor externo y con bifrecuencia 50/60 hz.
- Protección térmica contra el sobrecalentamiento.
- Grado de protección IP-24.
- Montaje mural en pared mediante soporte cuadrado.
- Rango de aire a transportar -30º a +60º.
- Dirección paso de aire: rejilla ➡ hélice.

HMR

- Axial fans with sheet metal frame with polymer coating.
- Single-phase motors, external rotor and with 50/60 hz bifrequency.
- Thermal protection against overheating.
- Degree of protection IP-24.
- Wall mounting on the wall using a square support.
- Range of air to be transported -30º to +60º.
- Air flow direction: propeller ➡ grill.



Potenciómetro RS-1-400
(opcional)

HMR

- Ventilateurs axiaux avec châssis en tôle à revêtement polymère.
- Moteurs monophasés, à rotor externe et à double fréquence 50/60 Hz.
- Protection thermique contre la surchauffe.
- Indice de protection IP-24.
- Montage mural à l'aide d'un support carré.
- Plage de température de l'air à transporter : -30 °C à +60 °C.
- Sens du flux d'air : grille ➡ hélice.

Luymar se reserva el derecho a modificar los datos sin previo aviso (Luymar reserves the right to modify the data without prior notice)

HMR - VENTILADOR AXIAL



DATOS TÉCNICOS (TECHNICAL DATA)

MODELO (MODEL)	Voltaje (Voltage) (V)	Velocidad (Speed) (r.p.m)	Frecuencia (Frequency) (Hz)	Potencia (Power) (W)	Intensidad Max. (Max. Intensity) (A)	Caudal Máx (Max. flow) (m^3/h)	Temperatura del aire (Air temperature) (ºC)	Grado de Protección (Protection Rating)	Código (Code)
HMR 250	1-230	1380 1730	50 60	50 56	0,22 0,24	800 865	-30.....+60 -30.....+50	IP24	0337030250
HMR 300	1-230	1350 1405	50 60	75 92	0,35 0,4	1340 1475	-30.....+60 -30.....+50	IP24	0337030300
HMR 350	1-230	1380 1700	50 60	140 147	0,65 0,66	2500 2650	-30.....+60 -30.....+50	IP24	0337030350
HMR 400	1-230	1380 1655	50 60	180 240	0,82 1,08	3580 3890	-30.....+60 -30.....+50	IP24	0337030400

NIVELES SONOROS (NOISE LEVEL)

MODELO (MODEL)	Espectro de potencia sonora Lw(A) en dB(A) banda de frecuencia en [Hz] (Sound power spectrum Lw(A) in dB(A) frequency band in [Hz])]								
	63 Hz	125 Hz	250 Hz	500Hz	1k	2k	4k	8k	Todas las bandas Hz (All bands Hz)
HMR 250	25	39	43	49	54	54	49	43	59
HMR 300	41	52	47	54	60	60	52	44	64
HMR 350	26	43	49	60	62	62	53	46	67
HMR 400	46	52	58	65	68	68	65	57	73

* Presion acustica a 1,5m en campo abierto. (* Sound pressure at 1.5 m in an open field.)

DIMENSIONES (DIMENSIONS)

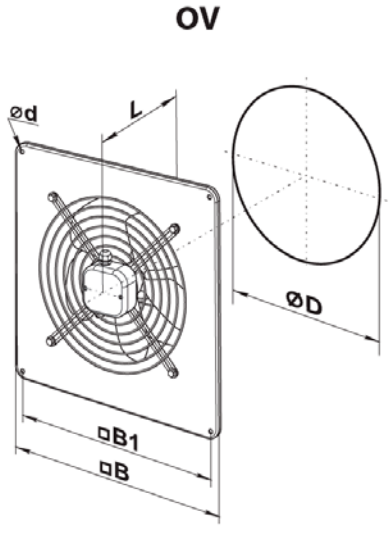

MODELO (MODEL)	ø D	ø d	B	B1	L	Peso (Weight) (Kg)
HMR 250	260	7	370	320	135	3.5
HMR 300	317	9	430	380	145	5.0/5.4
HMR 350	374	9	485	435	165	7.8
HMR 400	416	9	540	490	220	8.8

Medidas en mm. (Measurements in mm.)

Luymar se reserva el derecho a modificar los datos sin previo aviso (Luymar reserves the right to modify the data without prior notice)



HMR 250

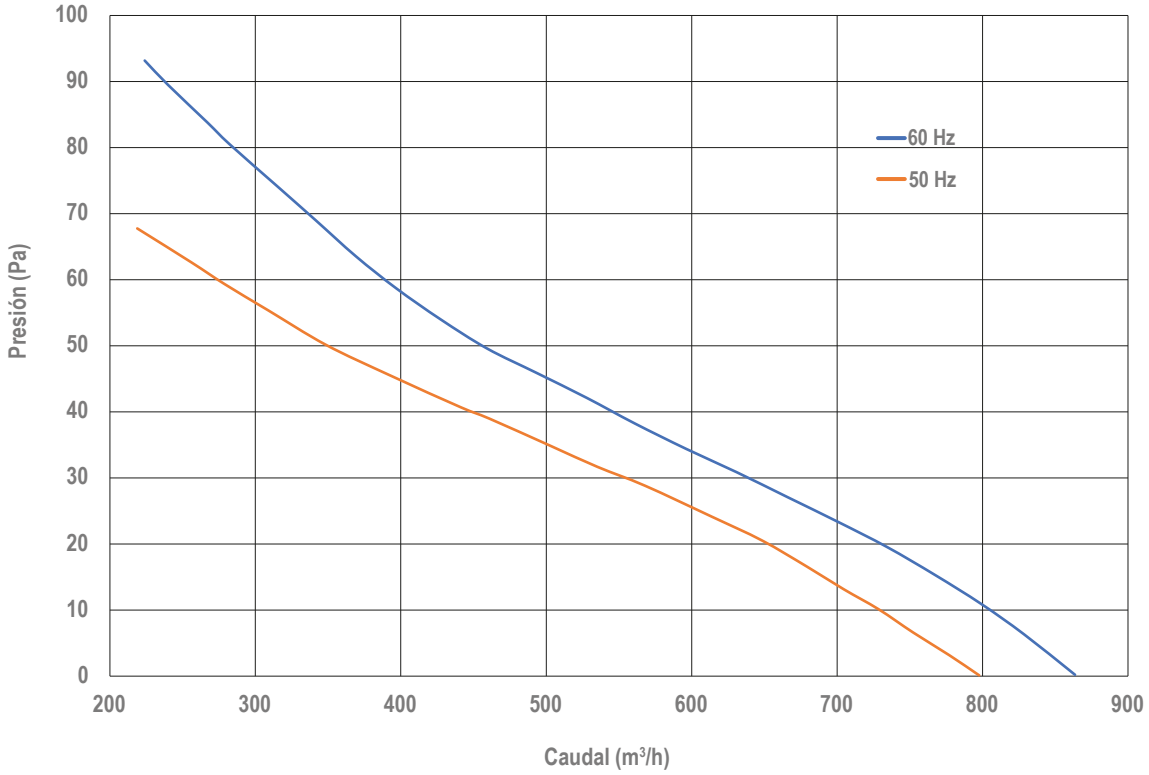

HMR 300

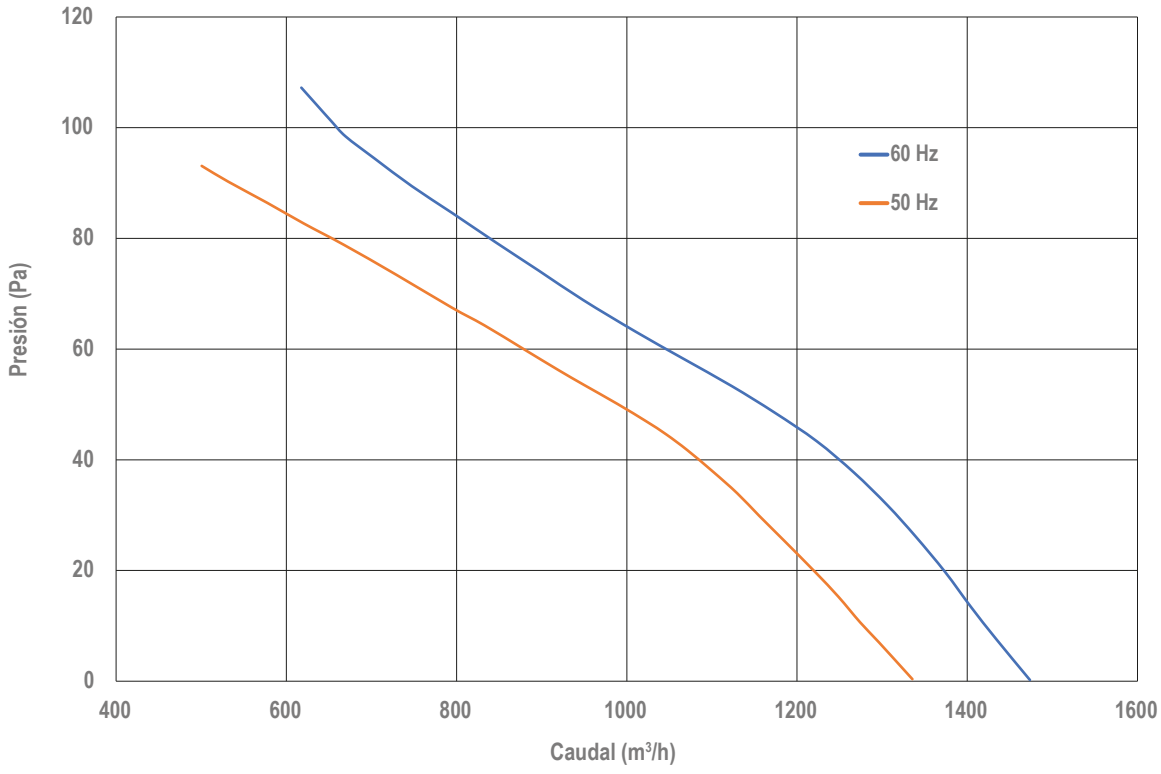

Luymar se reserva el derecho a modificar los datos sin previo aviso (Luymar reserves the right to modify the data without prior notice)



HMR 350

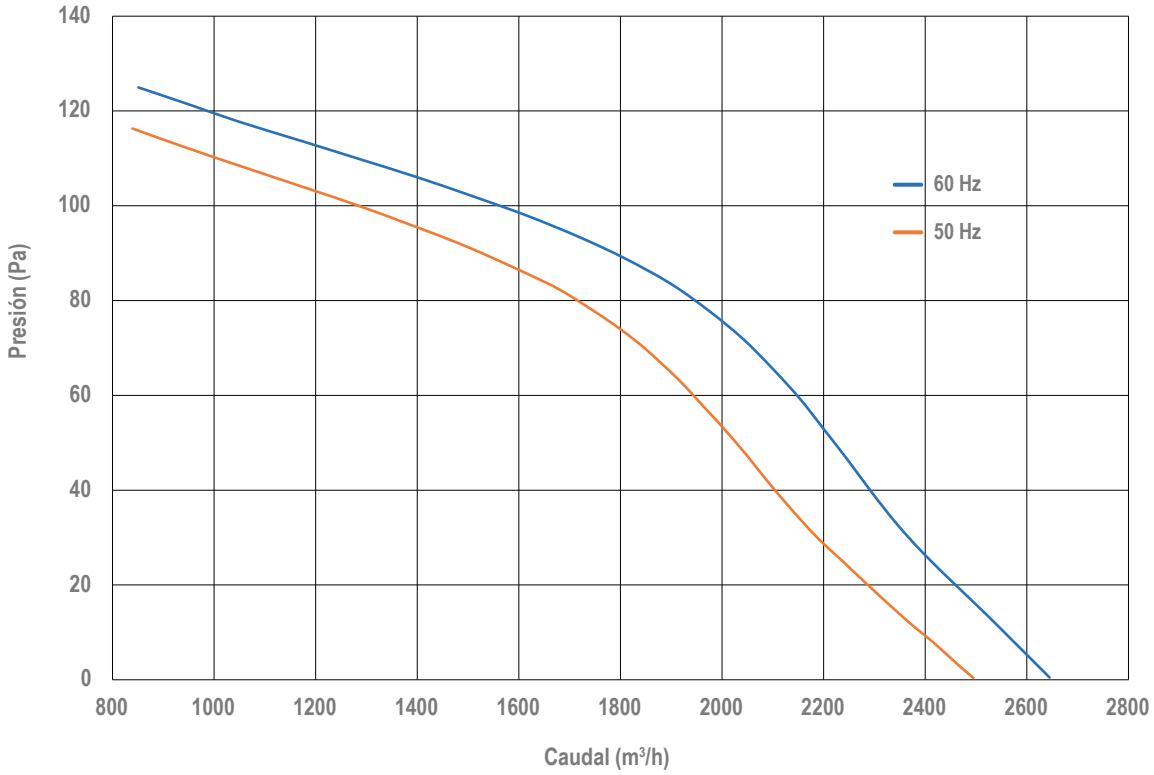

HMR 400

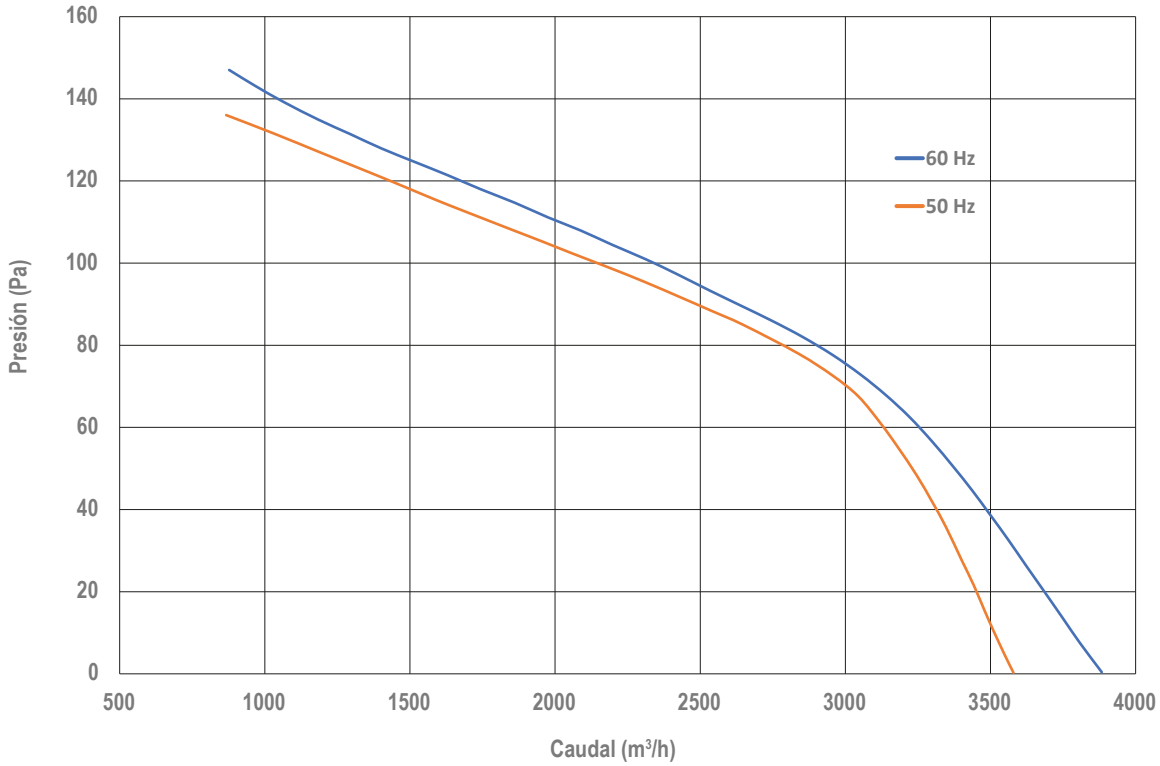



LUYMAR
CLIMATIZACIÓN

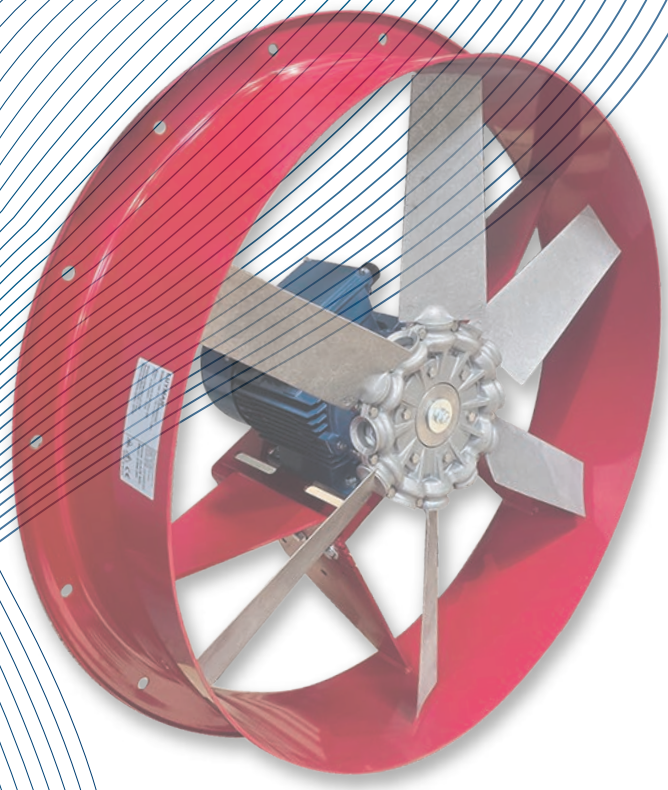

HM
CHMT



HM

HM / CHMT

- Hélices en fundición de aluminio.
- Posibilidad de cambiar por hélices en poliamida reforzada por fibra de vidrio.
- Envolvente tubular en chapa de acero.
- Motor clase F, con rodamiento a bolas, protección IP55, excepto modelos monofásicos desde tamaño 45 hasta 56 (IP54).
- Acabado anticorrosivo en resina de poliéster, polimerizada a 190ºC., previo desengrase.
- Impelente. Sentido de aire motor ➞ hélice.



CHMT

HM / CHMT

- Cast aluminum propellers.
- Can be replaced by polyamide propellers reinforced by glass fiber.
- Steel sheet tubular covering .
- Clase F motor, with ball bearing, IP55 protetion, except single-phase models from size 45 up to 56 (IP54).
- Anticorrosive finish in polyester resin, cured at 190 ° C., after degreasing.
- Impelling. Direction of air motor ➞ propeller.

HM / CHMT

- Hélices en fonte d'aluminium.
- Possibilité de les remplacer par des hélices en polyamide renforcé de fibre de verre.
- Enveloppe tubulaire en tôle d'acier.
- Moteur de classe F, avec roulement à billes, indice de protection IP55, sauf pour les modèles monophasés de taille 45 à 56 (IP54).
- Finition anticorrosion en résine polyester, polymérisée à 190 °C, après dégraissage.
- Rotor. Sens de circulation de l'air : moteur ➞ hélice.

Luymar se reserva el derecho a modificar los datos sin previo aviso (Luymar reserves the right to modify the data without prior notice)

DATOS TÉCNICOS (TECHNICAL DATA)

MODELO (MODEL)	Velocidad (Speed)	Potencia (Power)	Caudal (Flow)	Intensidad Max. (A) (Maximum Intensity)			Nivel Sonoro (Noise level)	Peso (Weight)	HM	CHMT
	(r.p.m)	(kW)	(m^3/h)	230V	400V	690V	(dB(A))*	(Kg)	Código (Code)	Código (Code)
45-T4-0,75 cv	1.420	0,55	7.750	2,9	1,7	-	70,14	24	03370104503	03370504503
45-T6-0,75 cv	930	0,55	5.510	3,3	1,9	-	60,85	26	03370104523	03370504523
50-T4-1 cv	1.420	0,75	9.780	3,7	2,1	-	70,05	28	03370105004	03370505004
50-T6-0,75 cv	930	0,55	5.160	3,3	1,9	-	61,84	29	03370105023	03370505023
56-T4-1 cv	1.420	0,75	12.300	3,7	2,1	-	73,21	34	03370105604	03370505604
56-T4-1,5 cv	1.420	1,1	13.400	4,7	2,7	-	73,21	37	03370105605	03370505605
56-T4-2 cv	1.425	1,5	14.900	6,6	3,8	-	74,50	39	03370105606	03370505606
56-T6-0,75 cv	930	0,55	6.460	3,3	1,9	-	61,05	32	03370105623	03370505623
63-T4-1,5 cv	1420	1,1	11.500	4,7	2,7	-	77,56	45	03370106305	03370506305
63-T4-2 cv	1.425	1,5	14.000	6,6	3,8	-	77,46	48	03370106306	03370506306
63-T4-3 cv	1.435	2,2	16.700	9,2	5,3	-	76,87	57	03370106307	03370506307
63-T4-4 cv	1.430	3	19.100	11,4	6,6	-	76,77	59	03370106308	03370506308
63-T6-0,75 cv	930	0,55	5.900	3,3	1,9	-	68,56	42	03370106323	03370506323
63-T6-1 cv	940	0,75	9.250	4,4	2,6	-	68,66	48	03370106324	03370506324
71-T4-1,5 cv	1.420	1,1	15.300	4,7	2,7	-	81,22	52	03370107105	03370507105
71-T4-2 cv	1.425	1,5	18.800	6,6	3,8	-	81,32	55	03370107106	03370507106
71-T4-3 cv	1.435	2,2	22.400	9,2	5,3	-	80,82	64	03370107107	03370507107
71-T4-4 cv	1.430	3	28.800	11,4	6,6	-	81,32	66	03370107108	03370507108
71-T6-1 cv	940	0,75	14.600	4,4	2,6	-	71,63	55	03370107124	03370507124
71-T6-1,5 cv	945	1,1	20.700	6,4	3,7	-	73,80	57	03370107125	03370507125
80-T4-3 cv	1.435	2,2	27.500	9,2	5,3	-	82,41	72	03370108007	03370508007
80-T4-4 cv	1.430	3	30.100	11,4	6,6	-	82,51	74	03370108008	03370508008
80-T4-5,5 cv	1.440	4	36.800	-	8,4	4,8	85,47	79	03370108009	03370508009
80-T6-1,5 cv	945	1,1	19.300	6,4	3,7	-	73,21	66	03370108025	03370508025
80-T6-2 cv	945	1,5	22.100	7,4	4,3	-	74,30	71	03370108026	03370508026
80-T6-3 cv	950	2,2	27.700	10,3	5,9	-	78,06	76	03370108027	03370508027
90-T4-4 cv	1.430	3	37.600	11,4	6,6	-	88,83	90	03370109008	03370509008
90-T4-5,5 cv	1.440	4	42.100	-	8,4	4,8	88,83	95	03370109009	03370509009
90-T4-7,5 cv	1.460	5,5	46.700	-	13	7,5	87,35	109	03370109010	03370509010
90-T4-10 cv	1.460	7,5	51.900	-	17,7	10,2	87,75	136	03370109011	03370509011
90-T6-3 cv	950	2,2	26.900	10,3	5,9	-	80,63	87	03370109027	03370509027
90-T6-4 cv	970	3	37.500	14,6	8,4	-	79,93	92	03370109028	03370509028
100-T4-7,5 cv	1.460	5,5	51.700	-	13	7,5	90,81	114	03370110010	03370510010
100-T4-10 cv	1.450	7,5	56.900	-	17,7	10,2	88,83	121	03370110011	03370510011
100-T4-15 cv	1.460	11	61.300	-	22	12,7	89,82	147	03370110013	03370510013
100-T4-20 cv	1.460	15	71.600	-	29	16,7	91,80	185	03370110014	03370510014
100-T6-3 cv	950	2,2	33.000	10,3	5,9	-	81,91	196	03370110027	03370510027
100-T6-4 cv	970	3	36.100	14,6	8,4	-	83,10	103	03370110028	03370510028
100-T6-5,5 cv	970	4	48.300	-	8,72	5	82,51	125	03370110029	03370510029

* Presion acustica a 1,5m en campo abierto. (* Sound pressure at 1.5 m in an open field.)

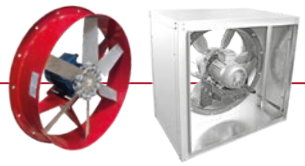

NIVELES SONOROS (NOISE LEVEL)

MODELO (MODEL)	Espectro de potencia sonora Lw(A) en dB(A) banda de frecuencia en [Hz] (Sound power spectrum Lw(A) in dB(A) frequency band in [Hz])]								
	63 Hz	125 Hz	250 Hz	500Hz	1k	2k	4k	8k	Todas las bandas Hz (All bands Hz)
45-T4-0,75 cv	78,0	71,8	73,0	73,0	71,0	69,0	72,0	69,0	82,1
45-T6-0,75 cv	66,9	62,8	61,9	63,9	63,8	60,8	63,9	61,8	72,7
50-T4-1 cv	76,8	69,3	72,3	72,8	72,3	70,8	73,8	71,8	82,0
50-T6-0,75 cv	69,4	62,5	64,4	62,8	62,2	62,6	65,5	61,5	73,7
56-T4-1 cv	81,0	76,9	76,0	74,0	73,0	73,0	75,0	72,0	85,2
56-T4-1,5 cv	80,1	72,1	75,1	75,0	76,0	74,0	77,1	75,0	85,2
56-T4-2 cv	81,2	73,4	78,0	78,0	76,1	74,2	78,1	75,0	86,5
56-T6-0,75 cv	66,0	63,0	61,0	64,7	62,8	61,9	65,9	62,8	72,9
63-T4-1,5 cv	83,6	78,0	78,8	78,3	80,1	81,3	82,8	76,1	89,6
63-T4-2 cv	83,9	79,3	79,3	77,8	79,3	80,3	82,8	75,8	89,5
63-T4-3 cv	83,1	75,6	82,0	79,0	78,0	77,6	81,1	77,0	88,9
63-T4-4 cv	84,0	76,5	79,0	78,5	78,5	77,5	81,0	77,5	88,8
63-T6-0,75 cv	74,1	67,6	69,1	69,6	71,6	73,2	73,7	67,1	80,5
63-T6-1 cv	74,9	70,3	70,4	68,9	70,4	71,4	73,9	66,8	80,6
71-T4-1,5 cv	87,0	79,4	82,0	81,1	83,5	85,9	87,5	79,1	93,3
71-T4-2 cv	88,1	81,1	83,1	81,1	83,1	85,1	87,1	78,3	93,4
71-T4-3 cv	87,5	80,8	85,4	81,3	81,3	82,3	86,2	79,5	92,9
71-T4-4 cv	88,2	85,2	83,2	83,2	82,2	82,1	85,3	79,6	93,4
71-T6-1 cv	78,2	71,5	76,1	72,0	72,0	73,0	76,9	70,2	83,6
71-T6-1,5 cv	80,3	77,3	75,3	77,3	74,3	75,3	77,4	72,6	85,8
80-T4-3 cv	87,0	86,1	85,6	86,0	85,6	84,6	85,7	81,8	94,5
80-T4-4 cv	87,4	86,5	85,3	86,0	85,0	84,5	85,8	81,9	94,6
80-T4-5,5 cv	90,8	89,9	88,8	88,6	87,1	87,2	88,8	85,1	97,6
80-T6-1,5 cv	77,9	77,0	76,0	76,7	75,9	75,3	76,5	72,5	85,2
80-T6-2 cv	79,7	78,9	77,0	77,2	75,7	76,0	77,5	73,7	86,3
80-T6-3 cv	82,9	82,0	82,1	80,6	80,3	80,1	81,0	77,2	90,1
90-T4-4 cv	93,4	93,3	91,6	92,7	91,6	90,4	91,7	88,9	101,0
90-T4-5,5 cv	94,3	93,9	91,9	92,6	91,2	90,5	92,0	89,0	101,0
90-T4-7,5 cv	92,8	92,4	90,4	90,5	89,2	88,8	90,3	87,0	99,5
90-T4-10 cv	93,4	92,8	90,8	90,8	89,3	89,1	90,4	86,8	99,9
90-T6-3 cv	85,8	85,2	83,3	84,3	82,8	82,0	83,4	80,6	92,7
90-T6-4 cv	85,5	84,9	83,0	82,9	81,7	81,3	82,2	78,4	92,0
100-T4-7,5 cv	96,6	95,3	94,1	93,6	92,4	91,7	93,1	90,0	103,0
100-T4-10 cv	95,3	94,1	93,1	91,1	90,7	90,1	91,5	88,1	101,0
100-T4-15 cv	96,5	95,1	94,0	92,3	91,8	91,2	92,5	89,0	102,0
100-T4-20 cv	98,1	96,3	95,1	93,9	93,1	92,7	93,7	90,1	104,0
100-T6-3 cv	86,8	86,3	84,9	85,8	84,4	83,4	84,6	81,8	94,0
100-T6-4 cv	88,8	87,4	86,2	86,6	85,0	84,2	85,6	82,7	95,2
100-T6-5,5 cv	88,8	87,1	85,9	84,9	84,0	83,6	84,5	80,9	94,6

* Presion acustica a 1,5m en campo abierto. (* Sound pressure at 1.5 m in an open field.)

Luymar se reserva el derecho a modificar los datos sin previo aviso (Luymar reserves the right to modify the data without prior notice)

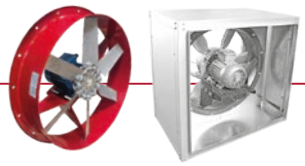

DIMENSIONES HM (DIMENSIONS HM)

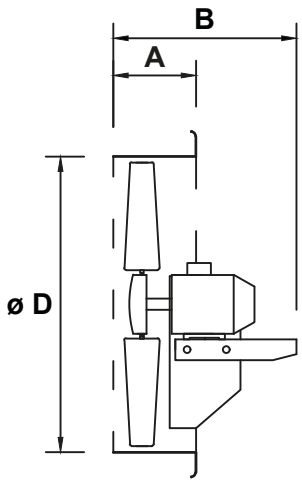

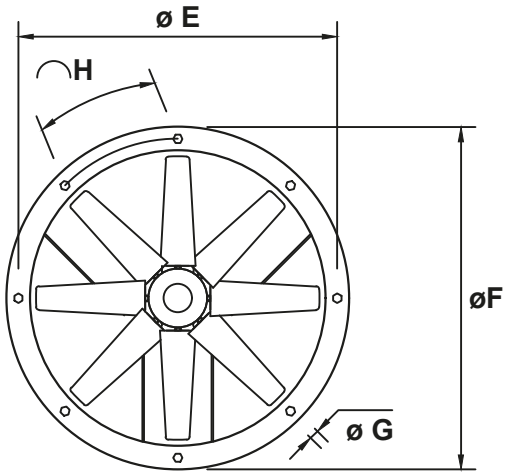

MODELO (MODEL)	A	B	ø D	ø E	ø F	ø G	H
HM 45	150	310	460	500	540	12 x 8 und.	8 x 45º
HM 50	140	310	514	560	600	12 x 12 und.	12 x 30º
HM 56	140	335	560	610	660	12 x 12 und.	12 x 30º
HM 63	173	377	638	688	726	12 x 12 und.	12 x 30º
HM 71	175	377	710	760	810	12 x 16 und.	16 x 22º
HM 80	185	412	800	852	905	12 x 16 und.	16 x 22º
HM 90	200	412	900	952	1005	12 x 16 und.	16 x 22º
HM 100	275	587	1000	1065	1115	12 x 16 und.	16 x 22º

Medidas en mm. (Measurements in mm.)

DIMENSIONES CHMT (DIMENSIONS CHMT)

MODELO (MODEL)	A	B	C
CHMT 45	700	500	610
CHMT 50	700	500	610
CHMT 56	825	550	735
CHMT 63	825	550	735
CHMT 71	1000	650	910
CHMT 80	1000	650	910
CHMT 90	1200	750	1105
CHMT 100	1200	750	1105

Medidas en mm. (Measurements in mm.)

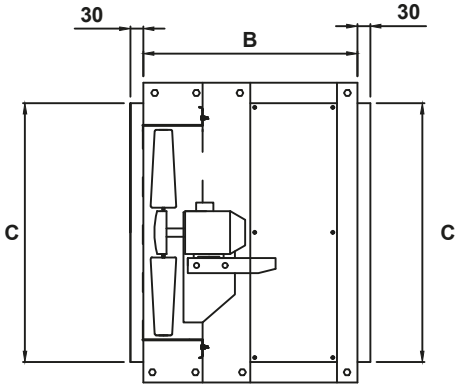

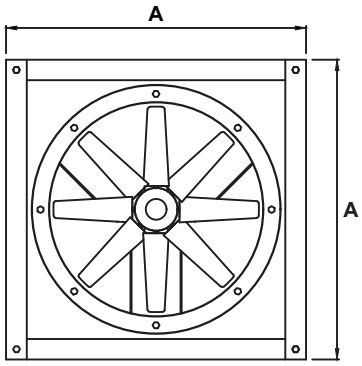

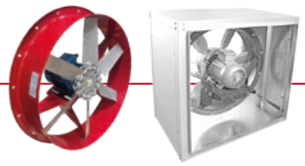

HM / CHMT 45

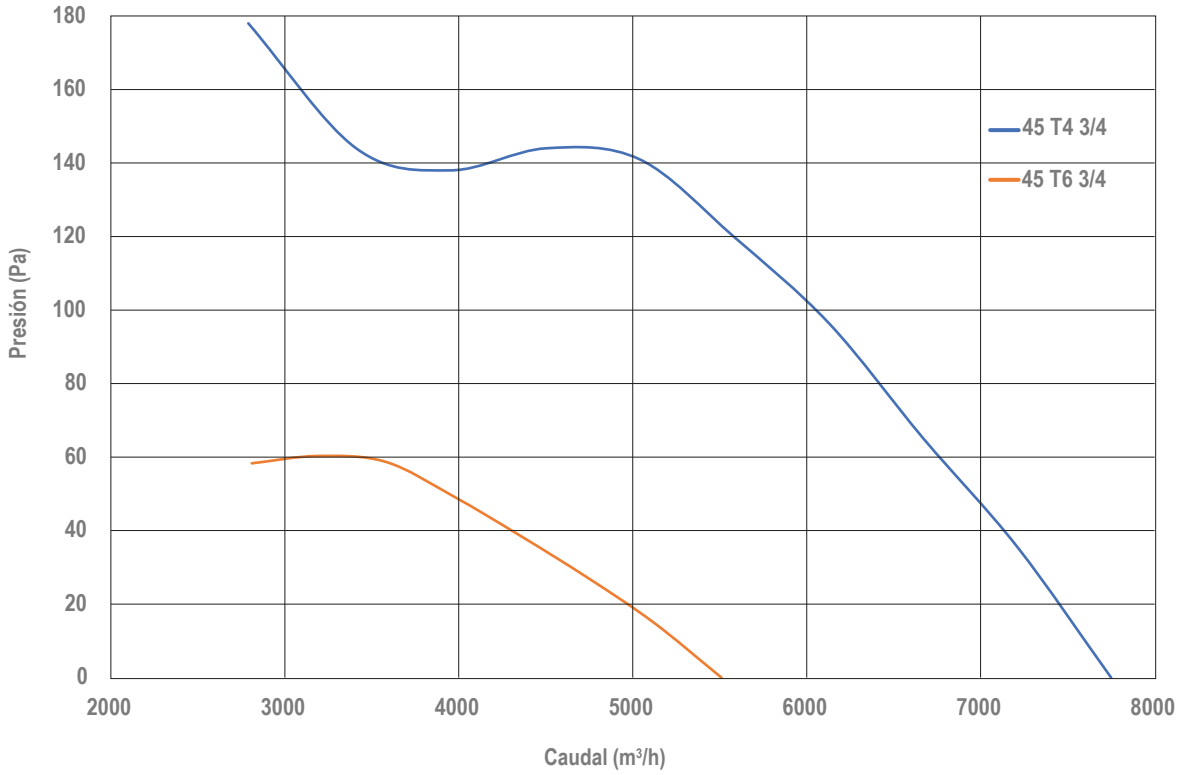

HM / CHMT 50

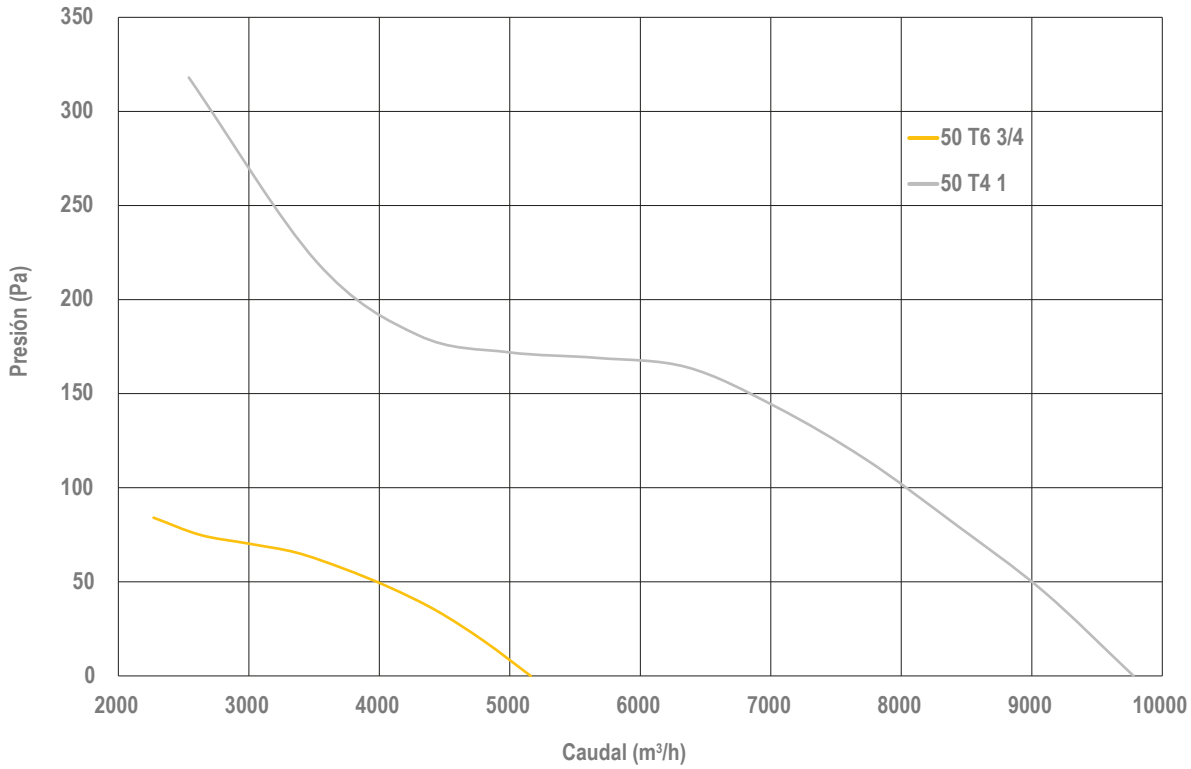

Luymar se reserva el derecho a modificar los datos sin previo aviso (Luymar reserves the right to modify the data without prior notice)

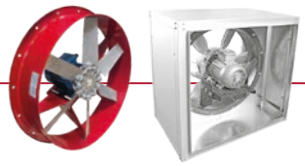

HM / CHMT 56 T4

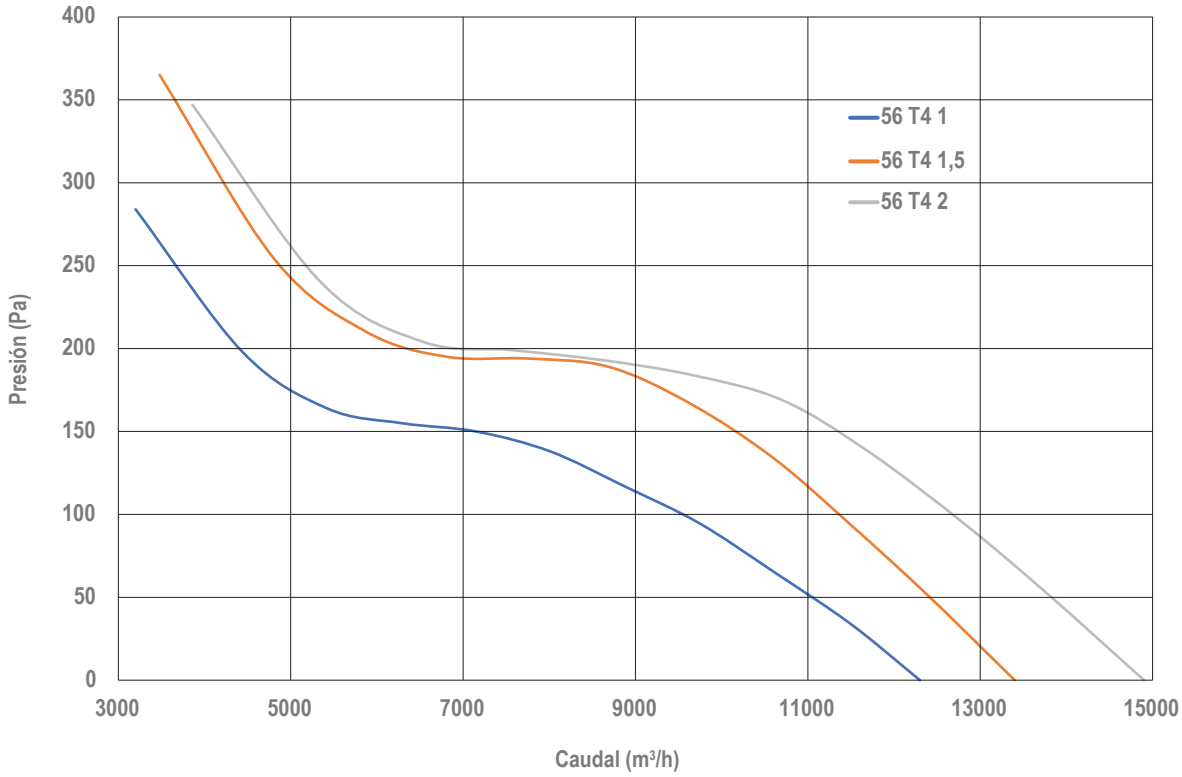

HM / CHMT 56 T6

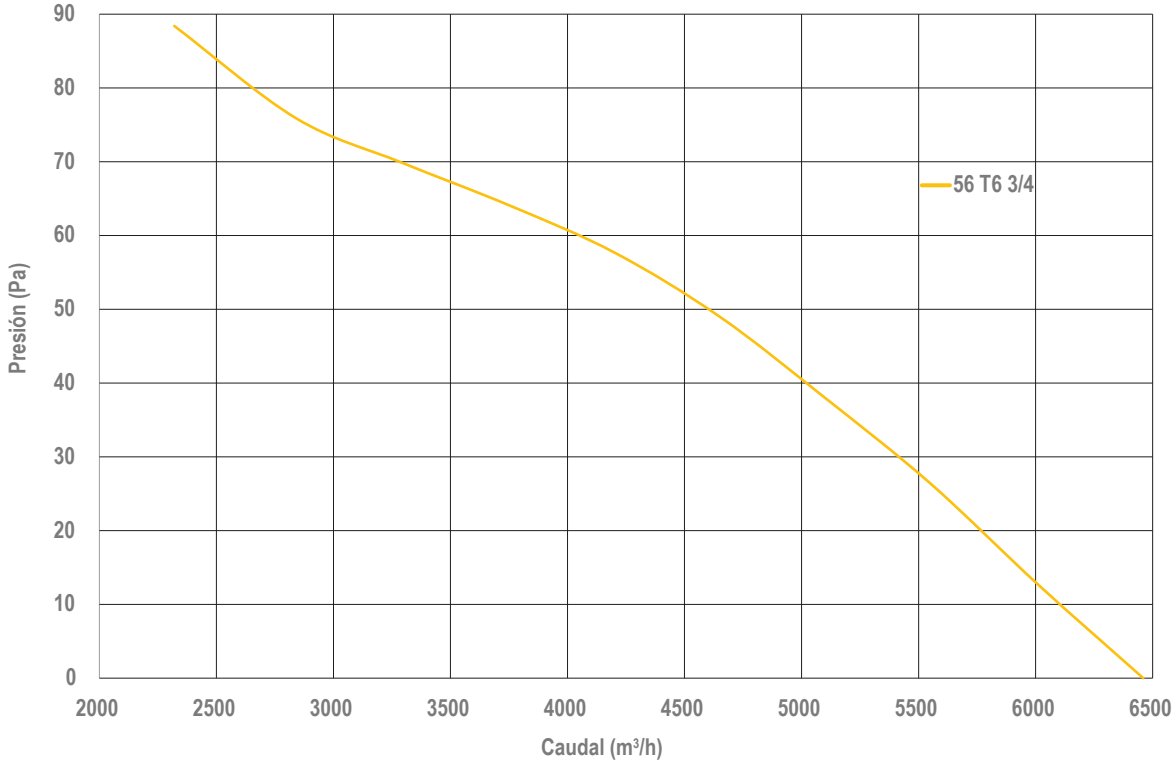

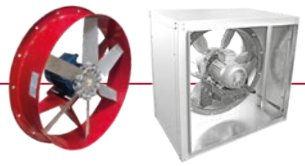

HM / CHMT 63 T4

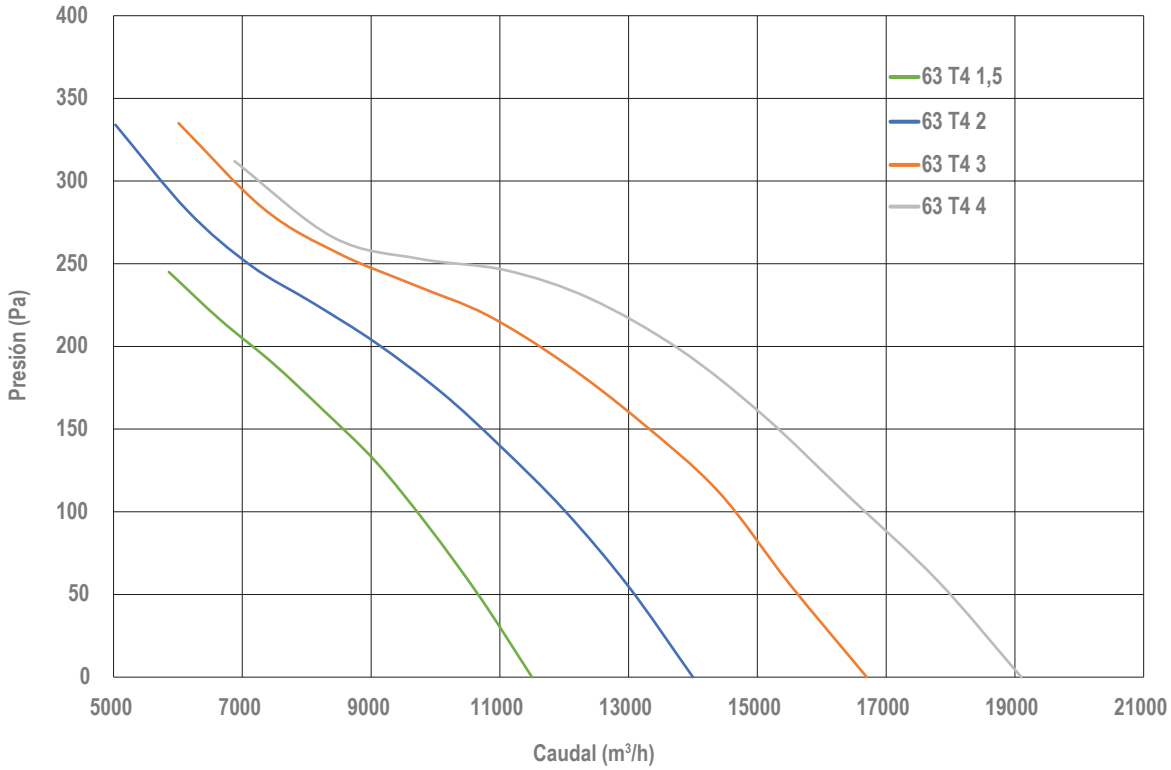

HM / CHMT 63 T6

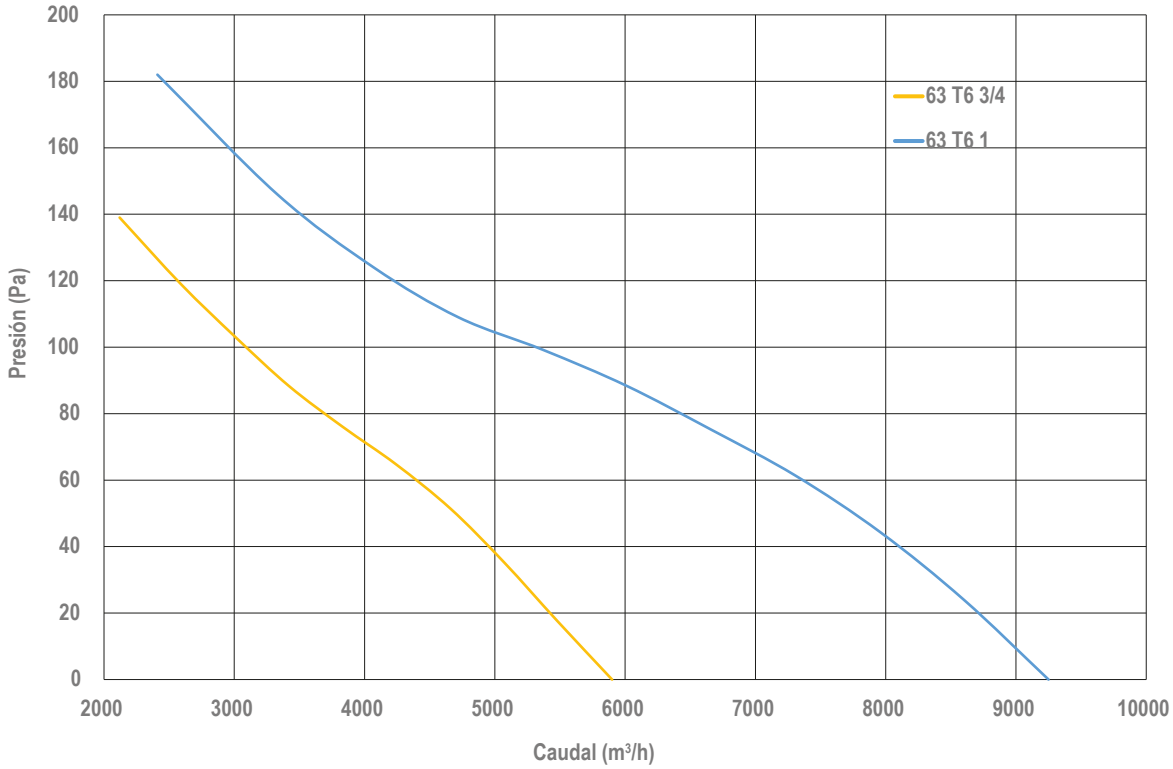

Luymar se reserva el derecho a modificar los datos sin previo aviso (Luymar reserves the right to modify the data without prior notice)

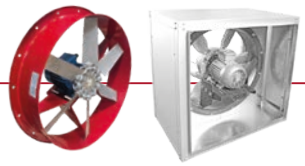

HM / CHMT 71 T4

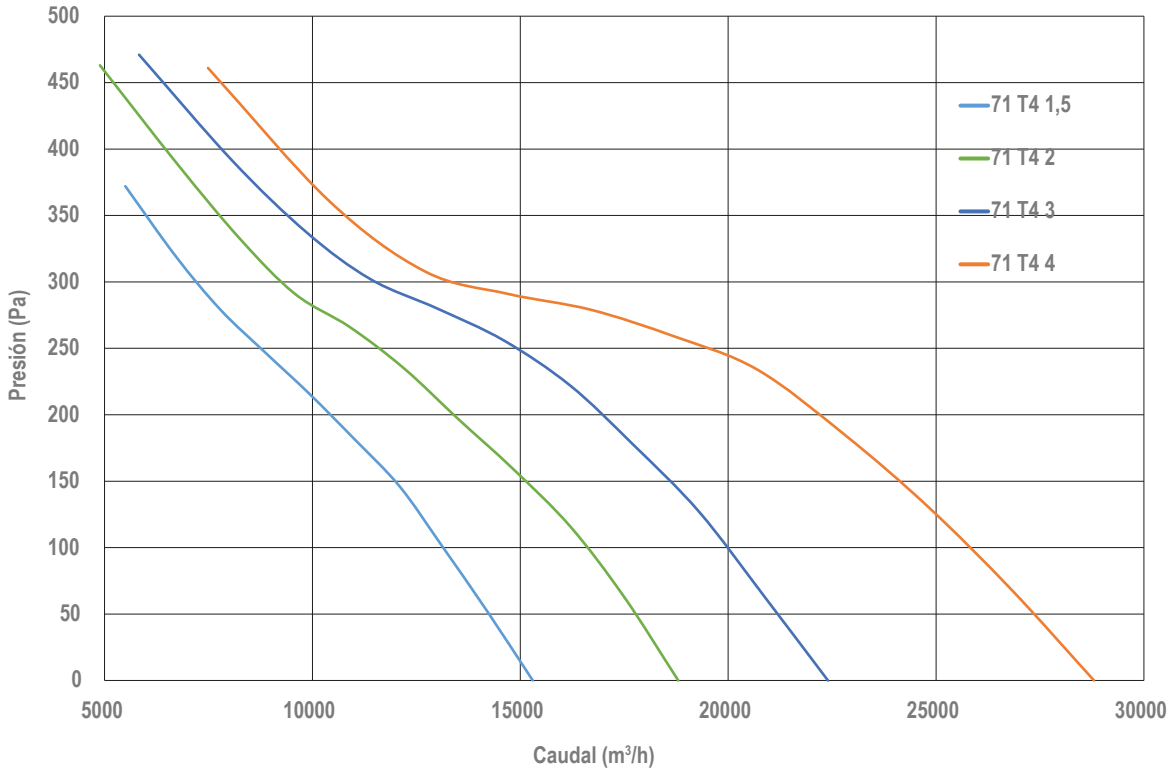

HM / CHMT 71 T6

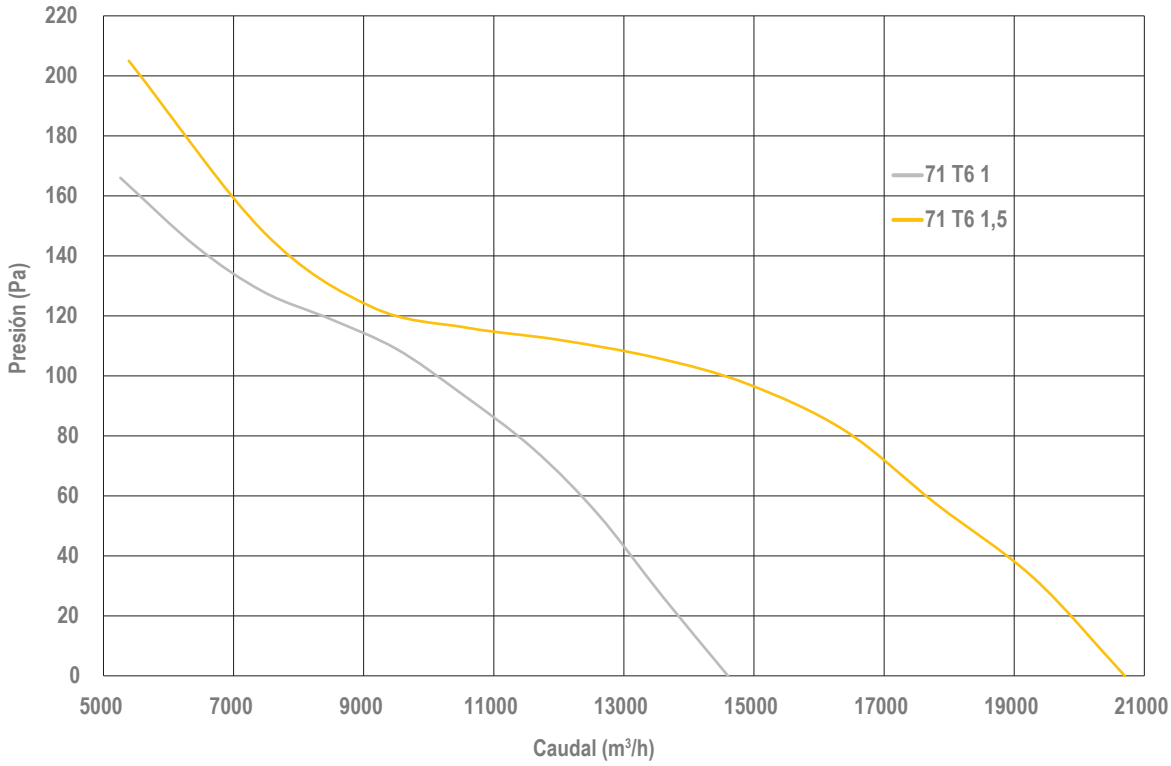

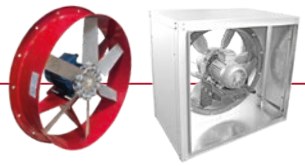

HM / CHMT 80 T4

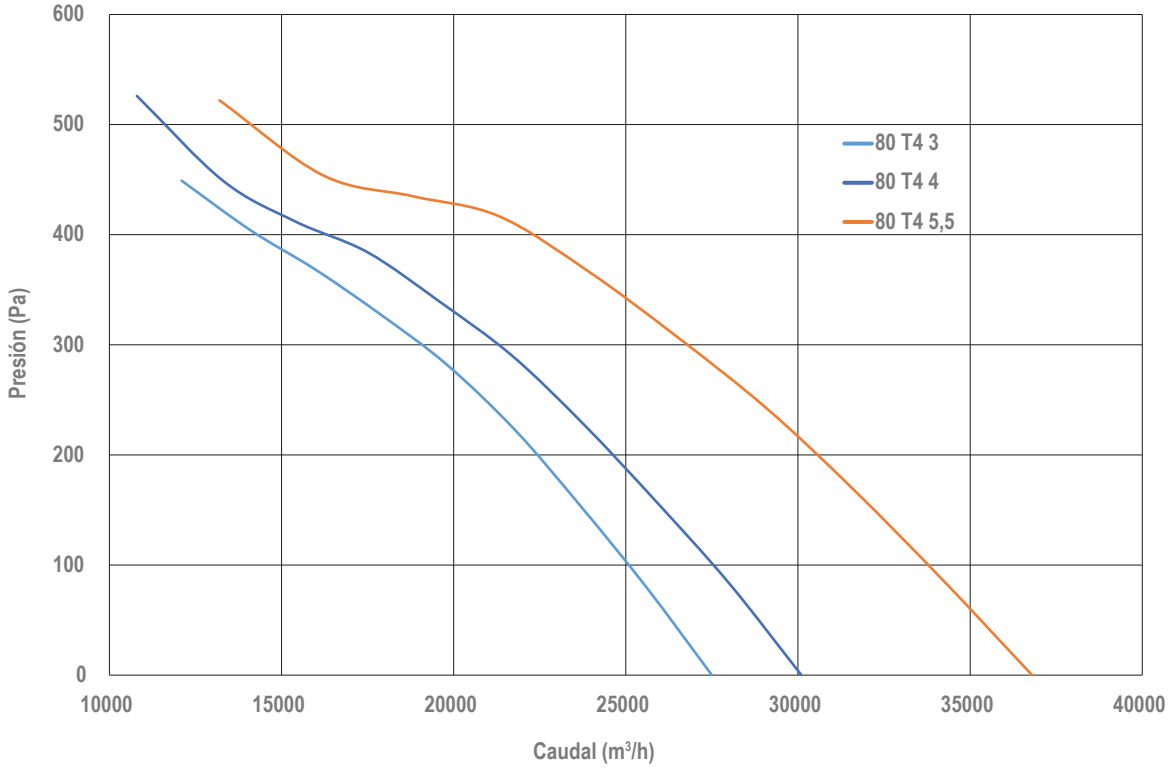

HM / CHMT 80 T6

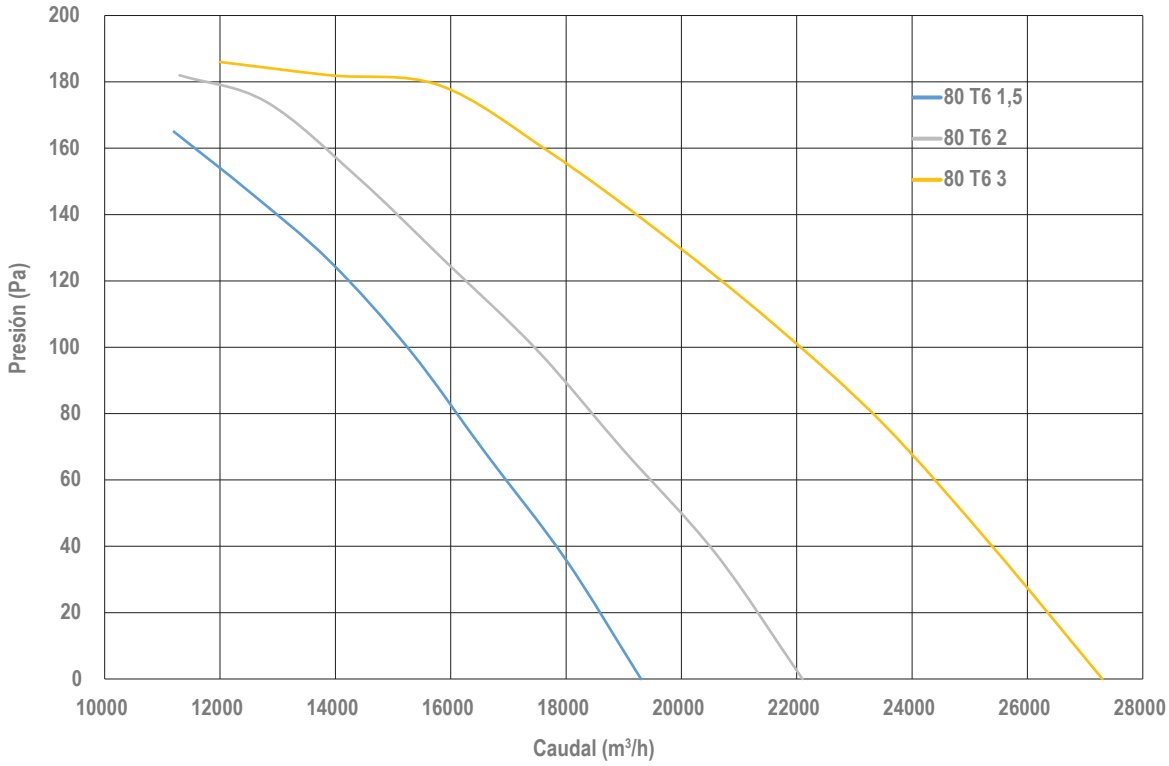

Luymar se reserva el derecho a modificar los datos sin previo aviso (Luymar reserves the right to modify the data without prior notice)

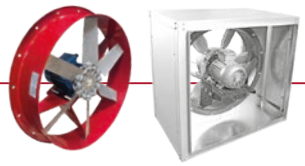

HM / CHMT 90 T4

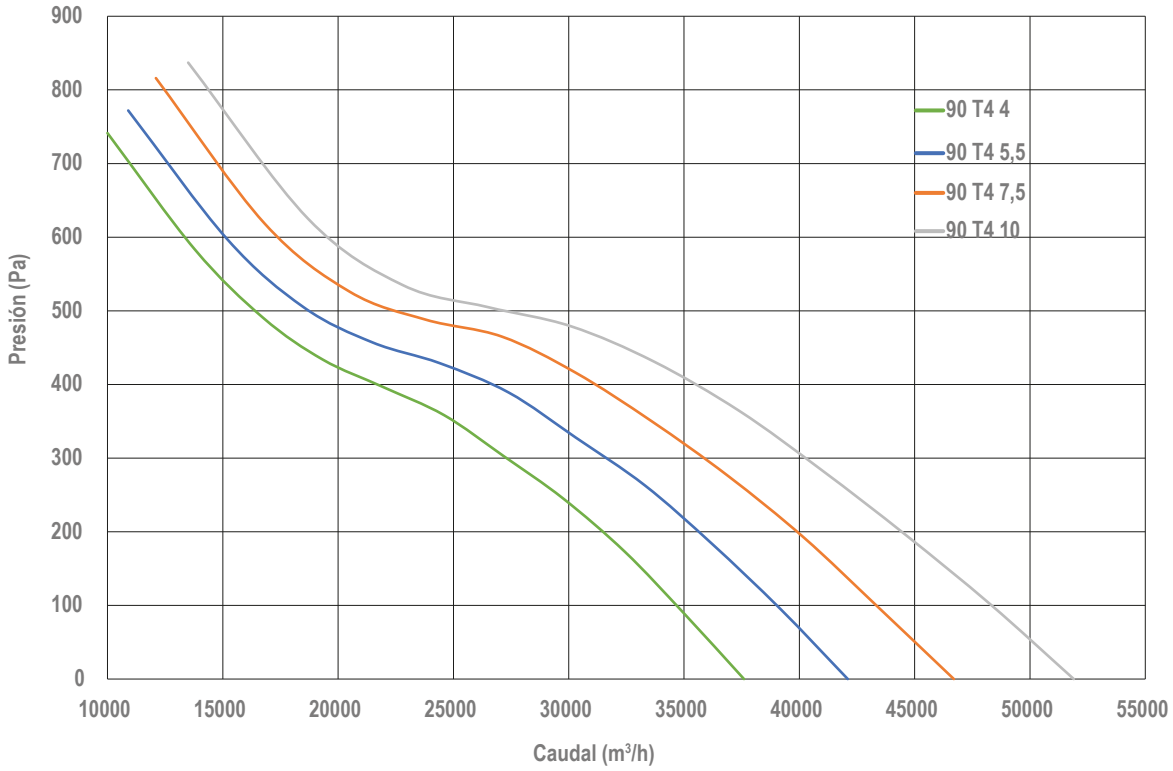

HM / CHMT 90 T6

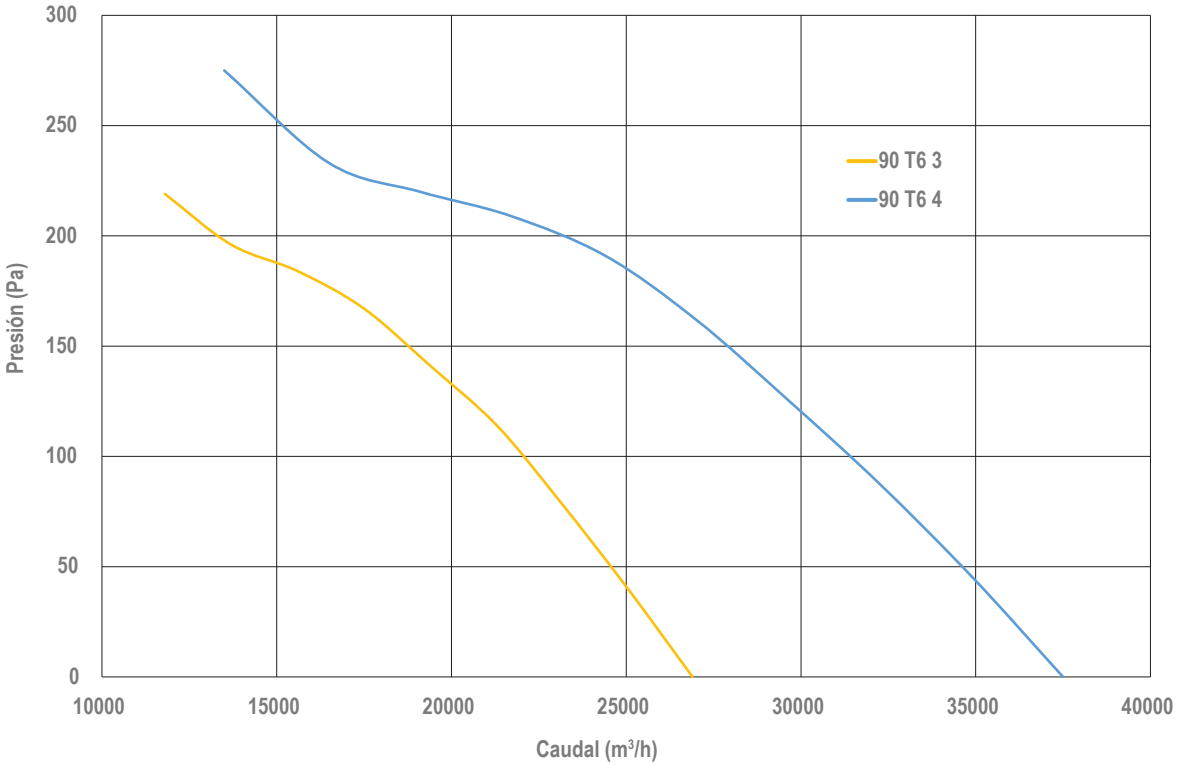

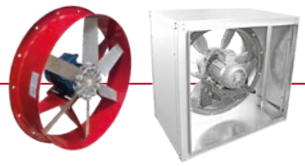

HM / CHMT 100 T4

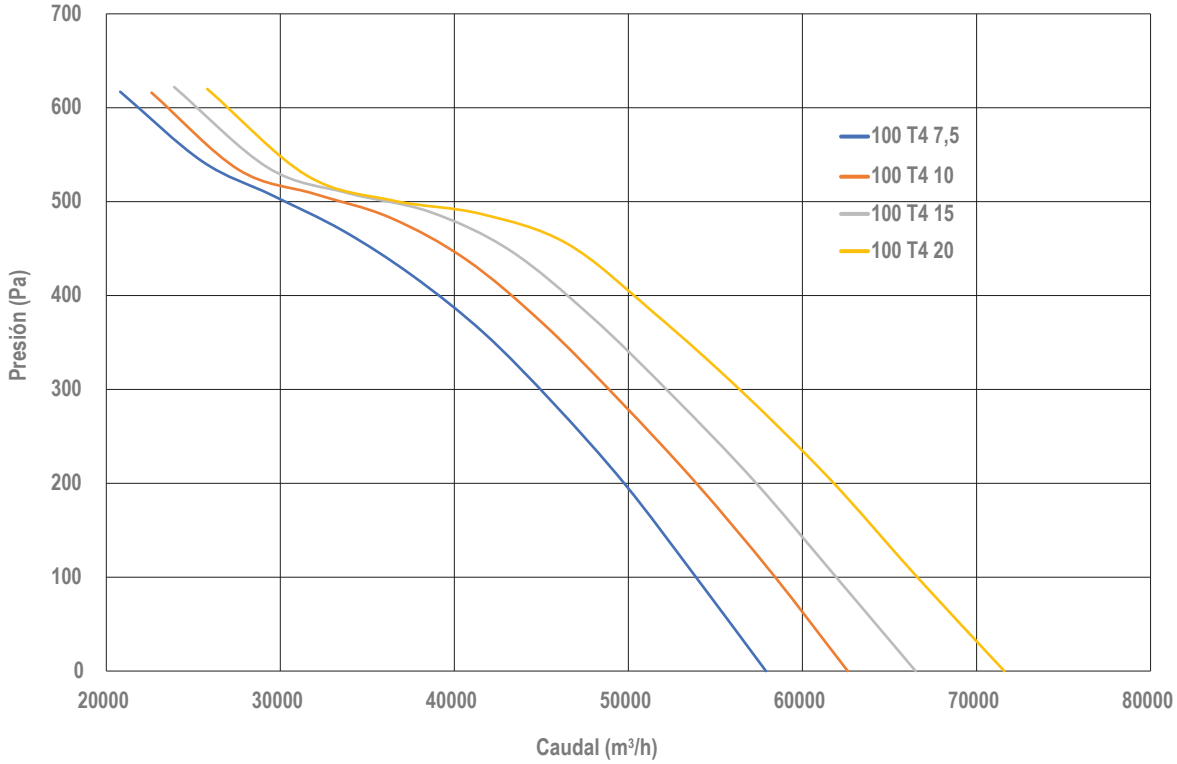

HM / CHMT 100 T6

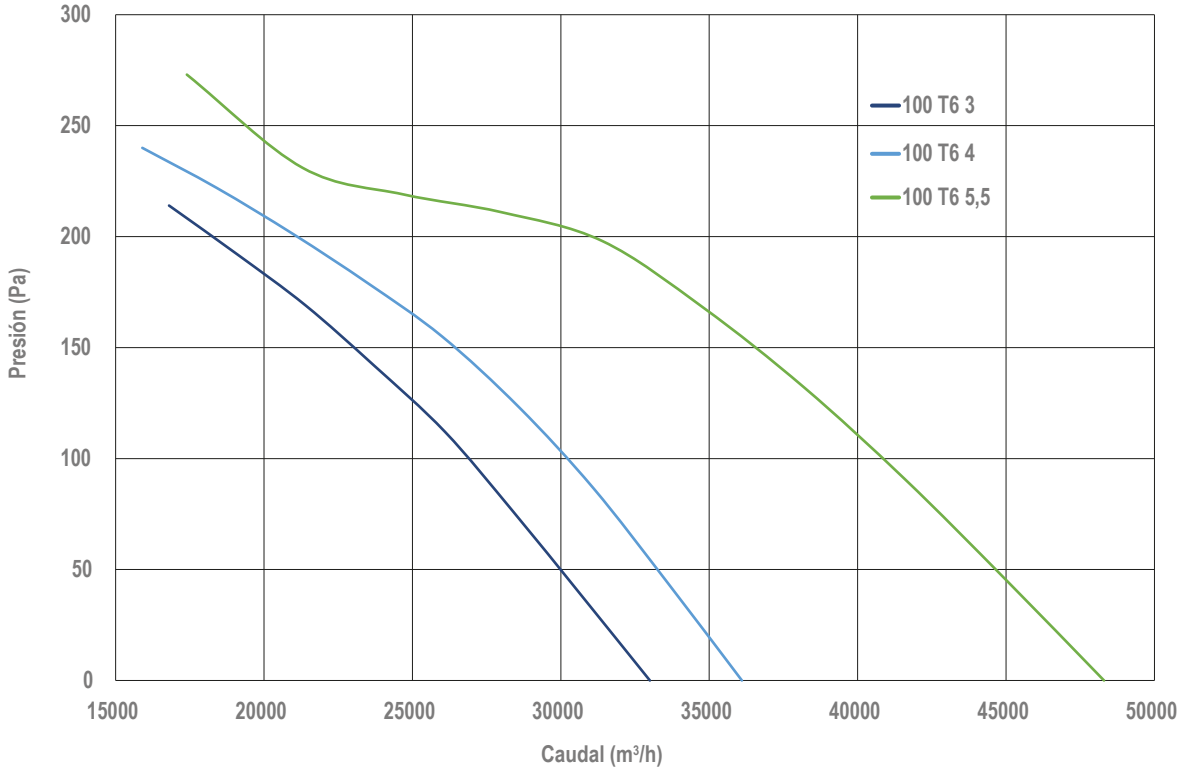

VOLVER AL INDICE

Luymar se reserva el derecho a modificar los datos sin previo aviso (Luymar reserves the right to modify the data without prior notice)

LUYMAR
CLIMATIZACIÓN

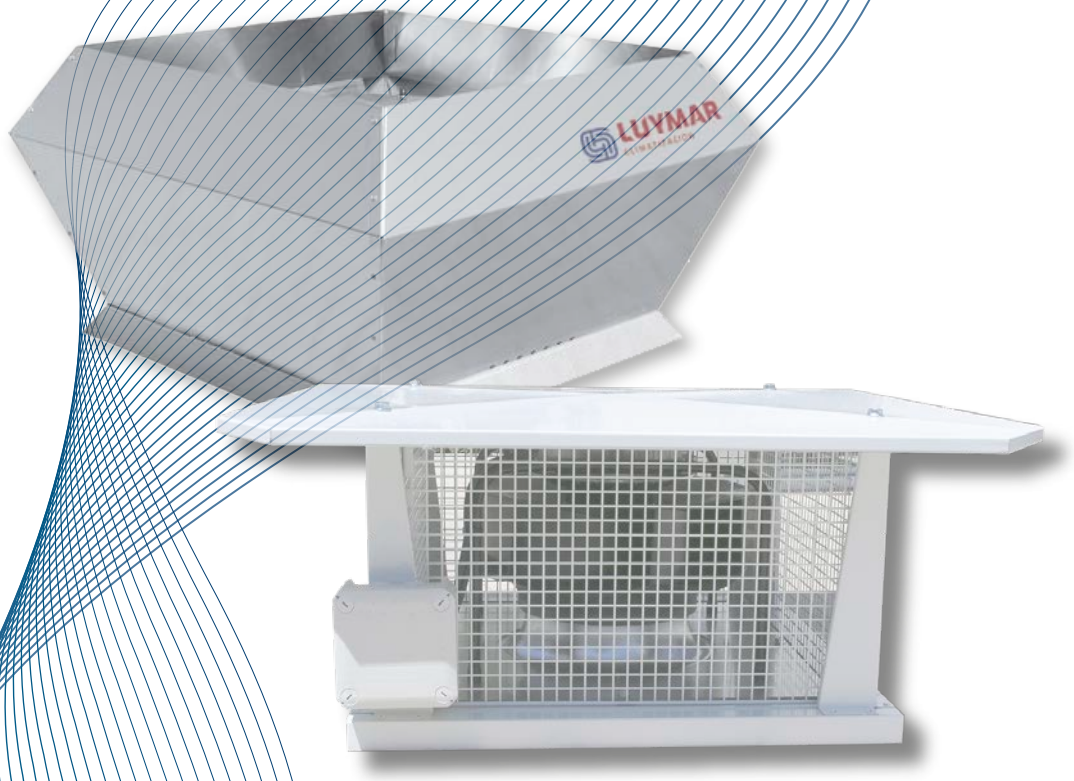

CHR-EC
CVR-EC

Ventiladores
Extractores de tejado



CHR-EC



CVR-EC



Potenciómetro RM- ECi (opcional)



Malla antipájaros

CHR-EC / CVR-EC

- Motores con tecnología EC alta eficiencia.
- Caudales de aire de 100 a 5.500 m^3/h.
- Rodamiento del motor de bolas.
- Salida 10 VDC, máx. 10 mA.
- Salida tacométrica.
- Delimitación de la potencia.
- Limitación de corriente del motor.
- Arranque suave.
- Entrada de control 0-10 VDC/PWM
- Interfaz de control con potencial SELV seguro, separado de la red.
- Detección de sobretensión
- Electrónica/motor protegidos contra sobrecalentamiento.
- Detección de caída de tensión.
- Malla antipajaros.
- Caja conexión estándar IP-66.
- Alimentación Monofásica:
  - VAC: 200 - 277
  - Hz: 50/60
- Alimentación Trifásica:
  - VAC: 380 - 480
  - Hz: 50/60

CHR-EC / CVR-EC

- Motors with high efficiency EC technology.
- Air flow rates from 100 to 5,500 m^3/h.
- Ball motor bearing.
- 10 VDC output, max. 10 mA.
- Tachometer output.
- Limitation of power.
- Motor current limitation.
- Soft start.
- 0-10 VDC / PWM control input.
- Control interface with safe SELV potential, separated from the mains.
- Overvoltage detection.
- Electronics / motor protected against overheating.
- Detection of voltage drop.
- Bird mesh.
- IP-66 standard connection box.
- Single-phase power supply:
  - VAC: 200 - 277
  - Hz: 50/60
- Three-phase power:
  - VAC: 380 - 480
  - Hz: 50/60

CHR-EC / CVR-EC

- Moteurs avec technologie EC à haut rendement.
- Débits d'air de 100 à 5 500 m^3/h.
- Roulement de moteur à billes.
- Sortie 10 VCC, max. 10 mA.
- Sortie tachymètre.
- Limitation de puissance.
- Limitation du courant moteur.
- Démarrage progressif.
- Entrée de contrôle 0-10 VDC/PWM.
- Interface de commande avec potentiel SELV sûr, séparé du secteur.
- Détection de surtension.
- Electronique / moteur protégé contre la surchauffe.
- Détection de chute de tension.
- Filet anti-oiseaux.
- Boîtier de connexion standard IP-66.
- Alimentation monophasée:
  - VCA : 200 - 277
  - Hz : 50/60
- Alimentation triphasée:
  - VAC: 380 - 480
  - Hz: 50/60

Luymar se reserva el derecho a modificar los datos sin previo aviso (Luymar reserves the right to modify the data without prior notice)

DATOS TÉCNICOS (TECHNICAL DATA)

MODELO (MODEL)	Tensión de Alimentación (Supply voltage) (V-Hz)	Punto de trabajo (Workstation)	Velocidad (Speed) (r.p.m)	Potencia Máx. (Max Power) (W)	Intensidad Max. (Maximum Intensity) (A)	Caudal (Flow) (m^3/h)	Presión (Pressure) (Pa)	Nivel Sonoro (Noise level) (dB(A))*		CHR-EC	CVR-EC
								Aspiración (Suction)	Descarga (Download)	Código (Code)	Código (Code)
CHR-EC 190 RC	200/240 V	Caudal máx.	3408	87,2	0,75	728,9	50	56,9	61,9	033319190	033329190
CVR-EC 190 RC	50/60 Hz I	Caudal óptimo	3204	90,7	0,77	507,1	289,1	51,0	56,0		
CHR-EC 190 RD	200/240 V	Caudal máx.	4413	168,7	1,45	951,7	50	65,4	70,4	033319191	033329191
CVR-EC 190 RD	50/60 Hz I	Caudal óptimo	4067	169,1	1,44	639,9	465	57,1	62,1		
CHR-EC 225 RE	200/240 V	Caudal máx.	2953	162	1,28	1260	50	61,9	66,9	033319225	033329225
CVR-EC 225 RE	50/60 Hz I	Caudal óptimo	2855	174,6	1,41	729,2	463,1	53,2	58,2		
CHR-EC 280 RB	200/240 V	Caudal máx.	1955	166,4	1,16	2201	50	57,7	62,7	033319280	033329280
CVR-EC 280 RB	50/60 Hz I	Caudal óptimo	1773	170,1	1,32	1397	246,9	48,6	53,6		
CHR-EC 280 RR	200/240 V	Caudal máx.	2868	487,7	2,13	3332	50	69,1	74,1	033319281	033329281
CVR-EC 280 RR	50/60 Hz I	Caudal óptimo	2695	532,6	2,32	2106	550,8	59,2	64,2		
CHR-EC 310 RS	200/240 V	Caudal máx.	2713	598,6	2,66	3939	50	68,4	73,4	033319310	033329310
CVR-EC 310 RS	50/60 Hz I	Caudal óptimo	2685	762,2	3,35	3003	527,3	61,3	66,3		
CHR-EC 355 RJ	380/480 V	Caudal máx.	2408	858,9	1,34	5480	50	74,5	77,5	033319355	033329355
CVR-EC 355 RJ	50/60 Hz III	Caudal óptimo	2401	1157	1,78	3898	631,6	62,0	68,7		
CHR-EC 400 RJ	380/480 V	Caudal máx.	2115	1044	1,69	6779	50	74,1	76,9	033319400	033329400
CVR-EC 400 RJ	50/60 Hz III	Caudal óptimo	2066	1363	2,19	4516	634,3	60,2	67,0		

* Presion acustica a 1,5m en campo abierto. (* Sound pressure at 1.5 m in an open field.)

190 RC

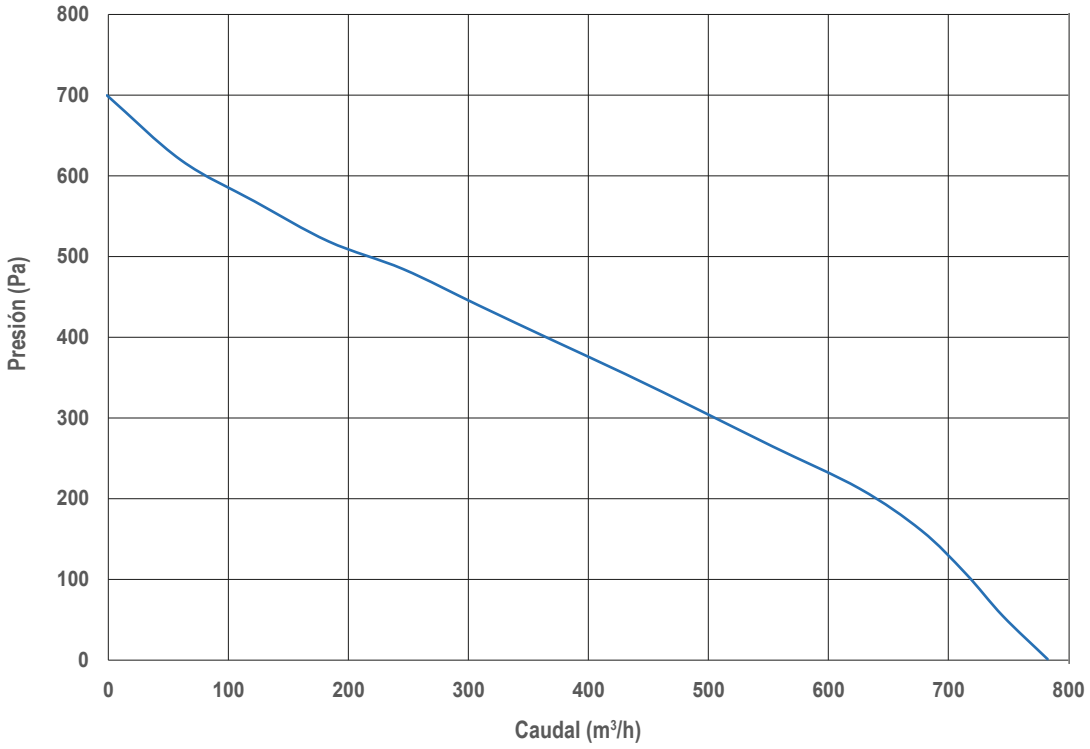

190 RD

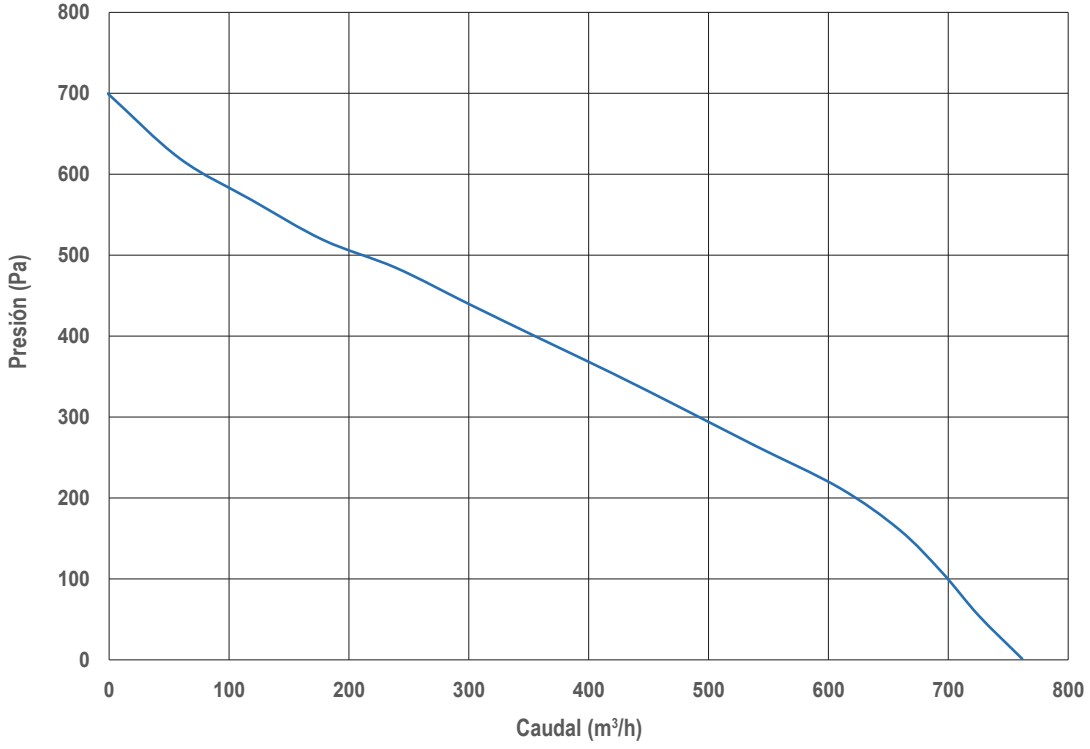

Luymar se reserva el derecho a modificar los datos sin previo aviso (Luymar reserves the right to modify the data without prior notice)

225 RE

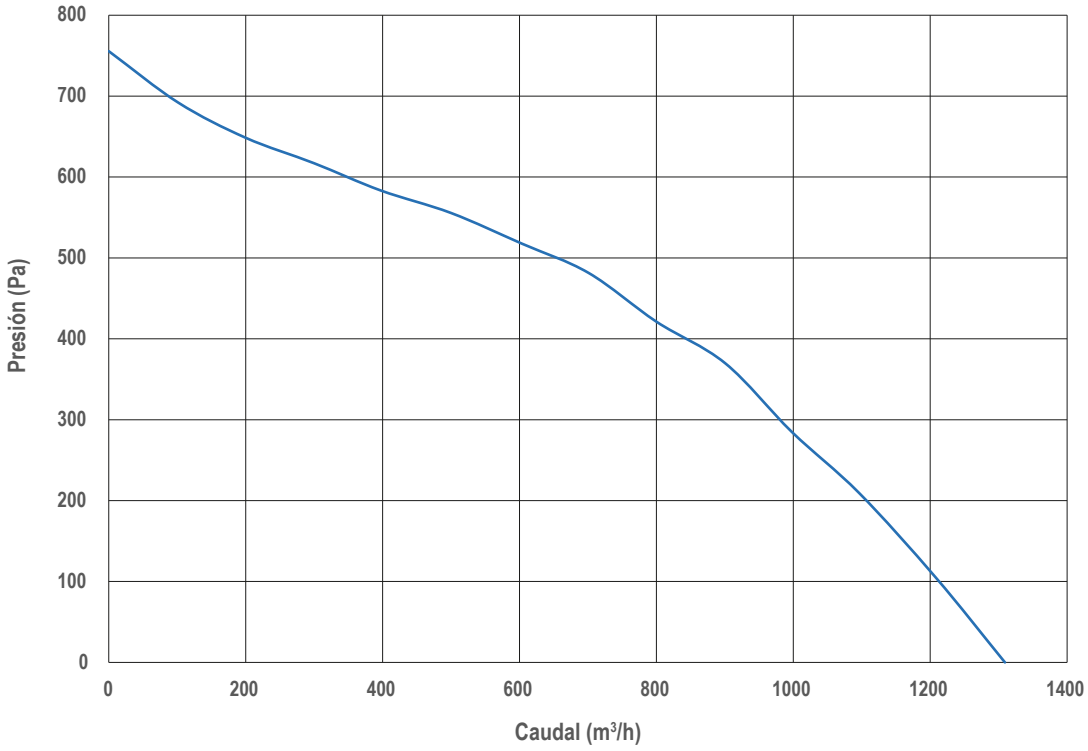
800
700
600
500
400
300
200
100
0
Presión (Pa)
0
200
400
600
800
1000
1200
1400
Caudal (m³/h)

280 RB

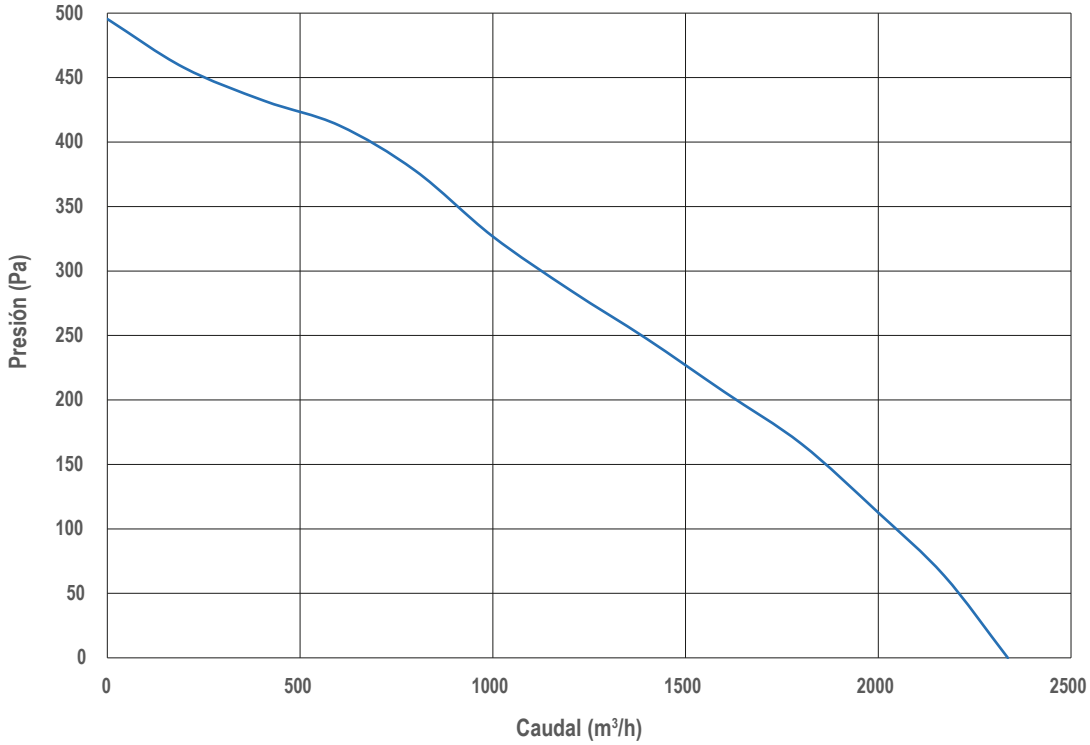
500
450
400
350
300
250
200
150
100
50
0
Presión (Pa)
0
500
1000
1500
2000
2500
Caudal (m³/h)

280 RR

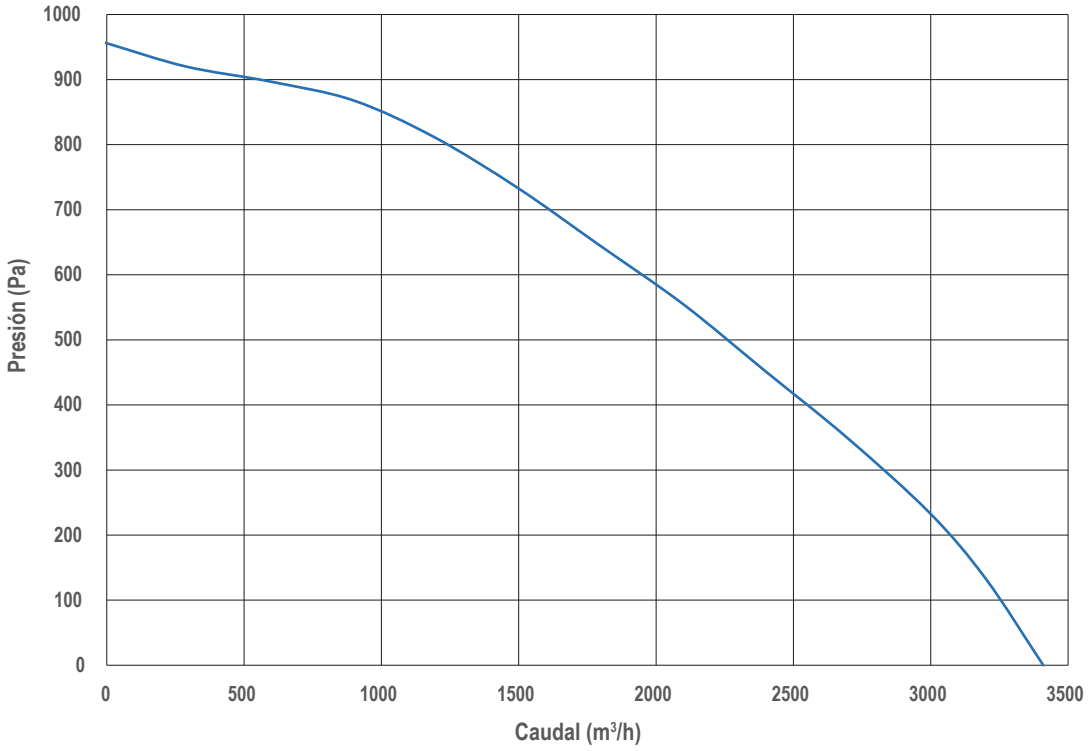

310 RS

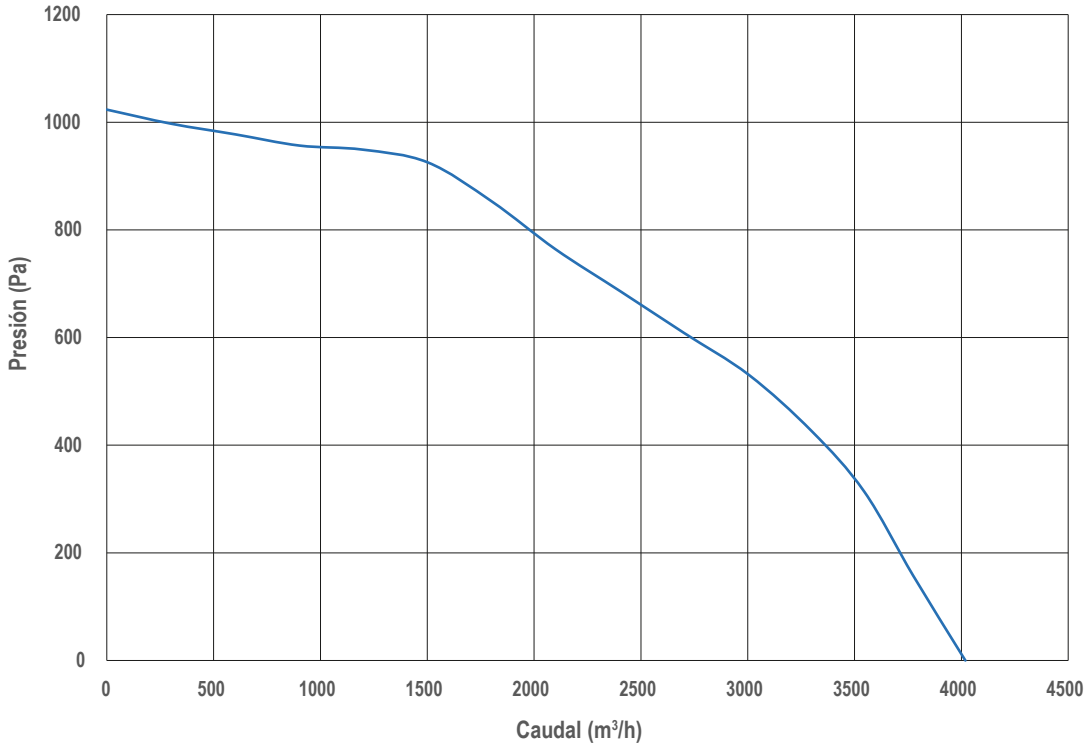

Luymar se reserva el derecho a modificar los datos sin previo aviso (Luymar reserves the right to modify the data without prior notice)

355 RJ

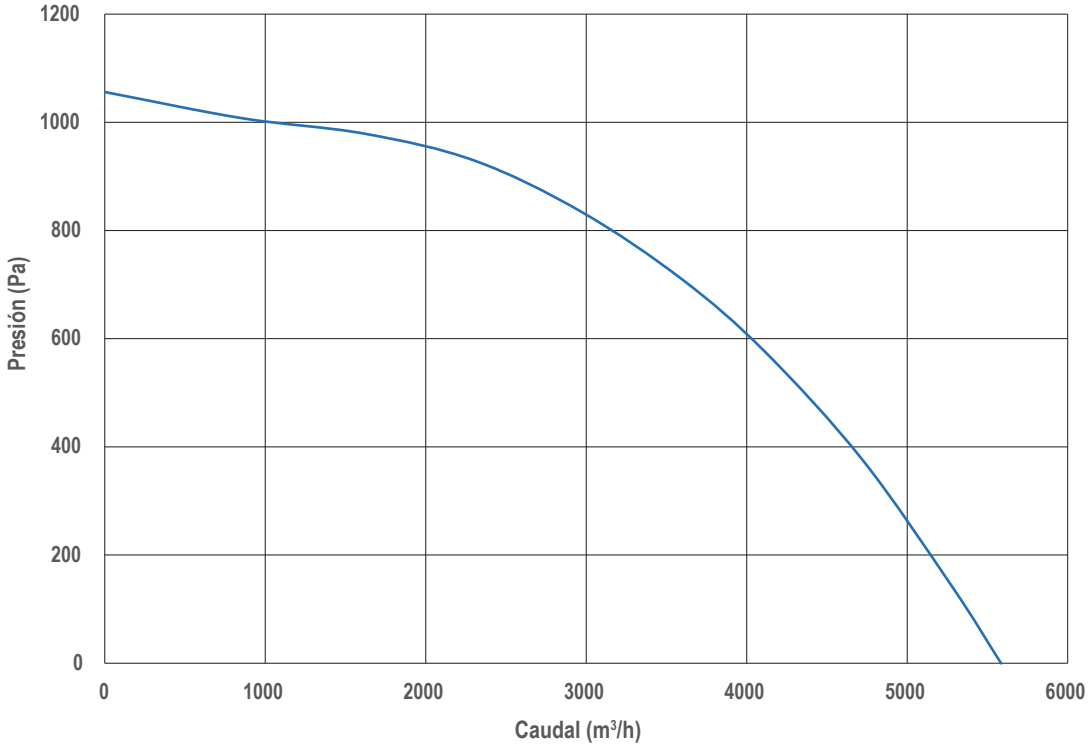
1200
1000
800
600
400
200
0
Presión (Pa)
0
1000
2000
3000
4000
5000
6000
Caudal (m³/h)

400 RJ

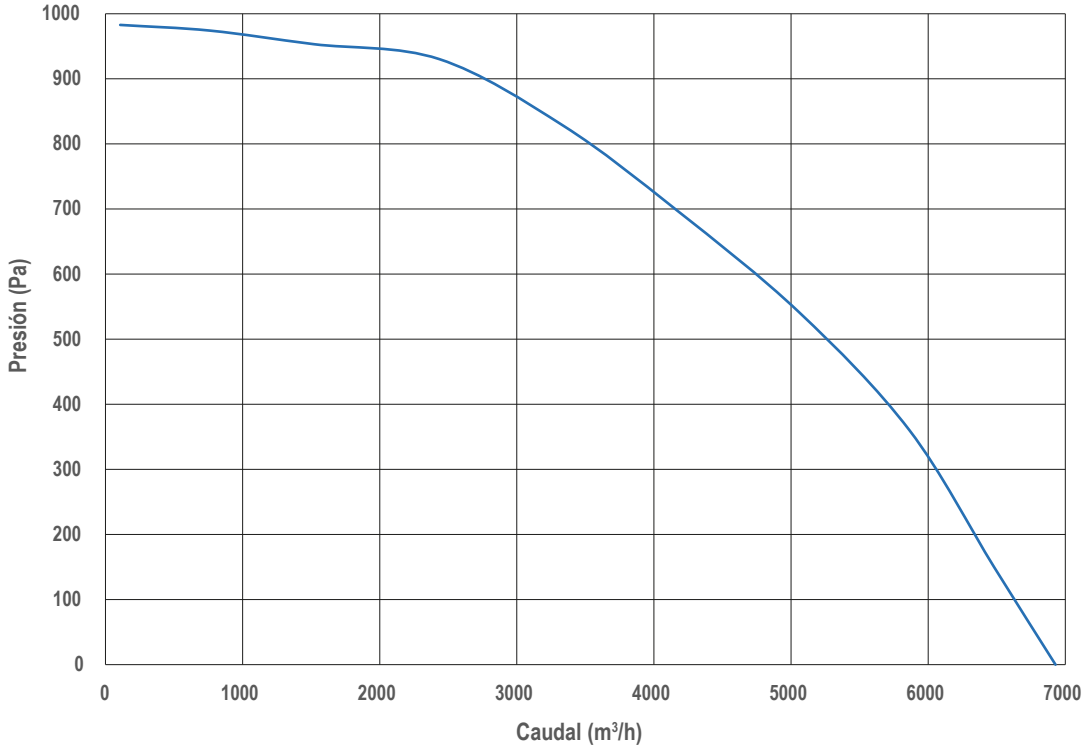
1000
900
800
700
600
500
400
300
200
100
0
Presión (Pa)
0
1000
2000
3000
4000
5000
6000
7000
Caudal (m³/h)

DIMENSIONES CHR-EC (CHR-EC DIMENSIONS)

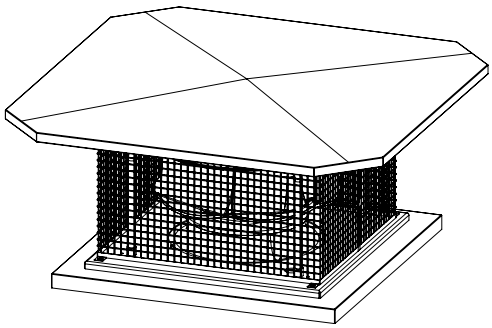

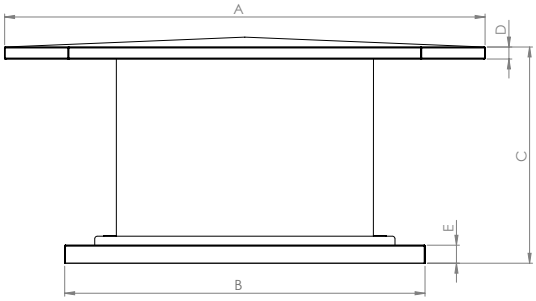

MODELO (MODEL)	A	B	C	D	E
CHR-EC 190 RC	400	295	138	15	30
CHR-EC 190 RD	400	295	138		
CHR-EC 225 RE	450	340	168		
CHR-EC 280 RB	650	470	225		
CHR-EC 280 RR	650	470	257		
CHR-EC 310 RS	750	550	321		
CHR-EC 355 RJ	840	600	341		
CHR-EC 400 RJ	840	600	341		

Medidas en mm. (Measurements in mm.)

DIMENSIONES CVR-EC (DIMENSIONS CVR-EC)

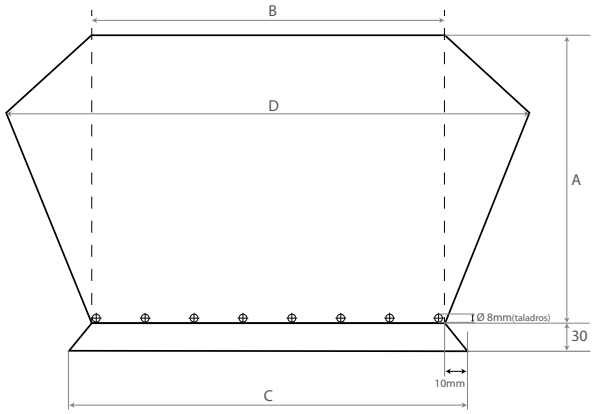

MODELO (MODEL)	A	B	C	D
CVR-EC 190 RC	185	328	341	383
CVR-EC 190 RD	202	328	341	388
CVR-EC 225 RE	231	372	385	441
CVR-EC 280 RB	294	502	515	589
CVR-EC 280 RR	326	502	515	599
CVR-EC 310 RS	401	542	555	661
CVR-EC 355 RJ	430	602	615	730
CVR-EC 400 RJ	438	602	615	730

Medidas en mm. (Measurements in mm.)

Luymar se reserva el derecho a modificar los datos sin previo aviso (Luymar reserves the right to modify the data without prior notice)

ACCESORIOS CHR-EC (CHR-EC ACCESSORIES)

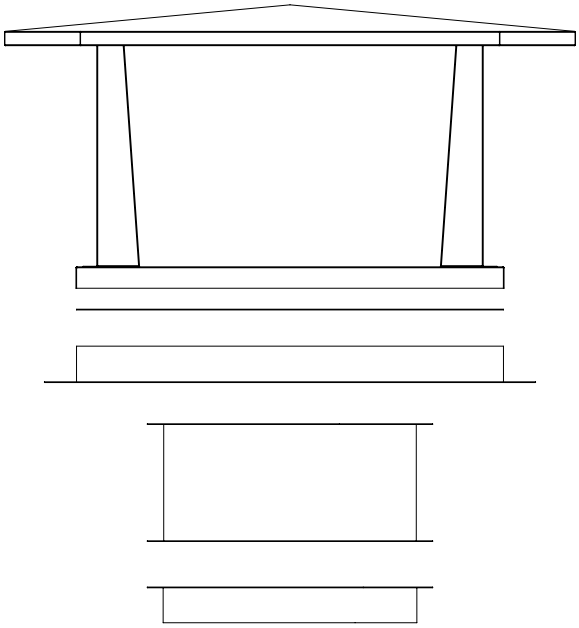

MARCOS (FRAMES)

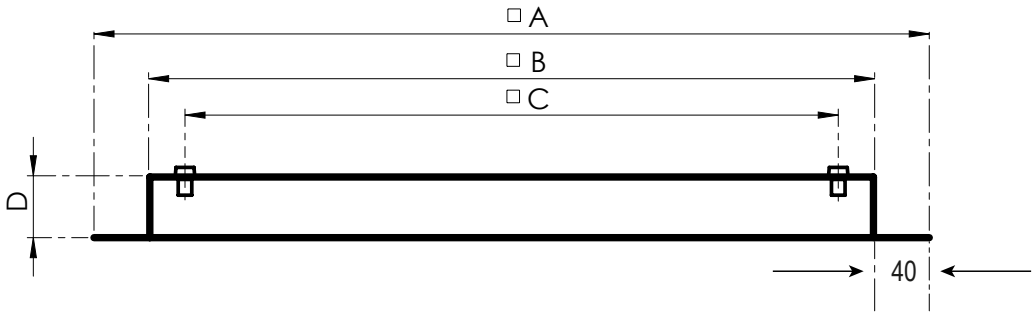

MODELO (MODEL)	A	B	C	D
CHR-EC 190 RC	372	292	272	29
CHR-EC 190 RD	372	292	272	29
CHR-EC 225 RE	417	337	317	29
CHR-EC 280 RB	547	467	447	29

Medidas en mm. (Measurements in mm.)

MODELO (MODEL)	A	B	C	D
CHR-EC 280 RR	547	467	447	29
CHR-EC 310 RS	599	519	499	29
CHR-EC 355 RJ	679	579	559	29
CHR-EC 400 RJ	679	579	559	29

Medidas en mm. (Measurements in mm.)

Luymar se reserva el derecho a modificar los datos sin previo aviso (Luymar reserves the right to modify the data without prior notice)

BRIDA (FLANGE)

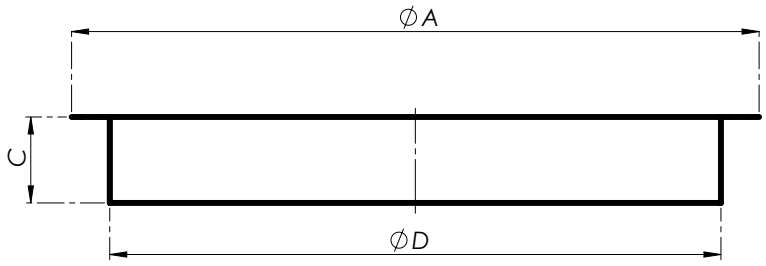

MODELO (MODEL)	A	B	C
CHR-EC 190 RC	180	50	150
CHR-EC 190 RD	180	50	150
CHR-EC 225 RE	230	50	200
CHR-EC 280 RB	330	50	300

Medidas en mm. (Measurements in mm.)

MODELO (MODEL)	A	B	C
CHR-EC 280 RR	330	50	300
CHR-EC 310 RS	345	50	315
CHR-EC 355 RJ	385	50	355
CHR-EC 400 RJ	430	50	400

Medidas en mm. (Measurements in mm.)

BASE INCLINADA (TILTED BASE)

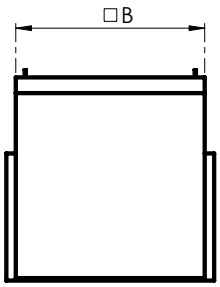

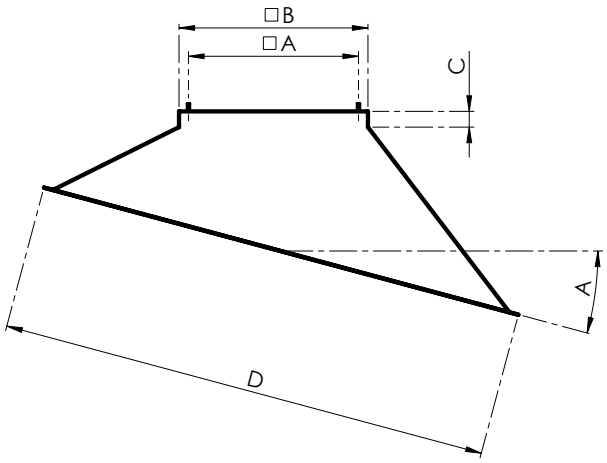

MODELO (MODEL)	A	B	C
CHR-EC 190 RC	272	292	29
CHR-EC 190 RD	272	292	29
CHR-EC 225 RE	317	337	29
CHR-EC 280 RB	447	467	29

Medidas en mm. (Measurements in mm.)

MODELO (MODEL)	A	B	C
CHR-EC 280 RR	547	467	29
CHR-EC 310 RS	599	519	29
CHR-EC 355 RJ	679	579	29
CHR-EC 400 RJ	679	579	29

Medidas en mm. (Measurements in mm.)

VOLVER AL INDICE

Luymar se reserva el derecho a modificar los datos sin previo aviso (Luymar reserves the right to modify the data without prior notice)

VENTILACIÓN INDUSTRIAL F 400

LUYMAR CLIMATIZACIÓN



LUYMAR
CLIMATIZACIÓN

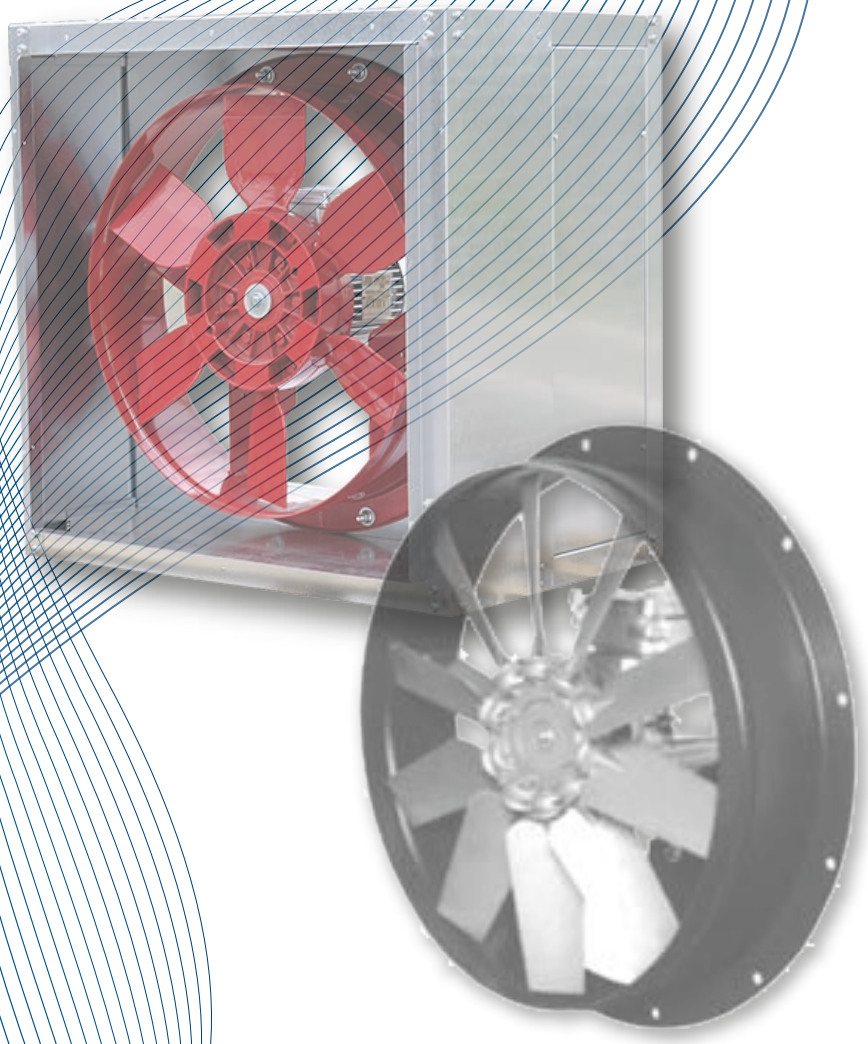

XM
CXM

400ºC/2h • INMERSO



XM

XM / CXM CAJA DE VENTILACIÓN AXIAL 400ºC / 2h

- Serie compuesta por 9 diámetros desde 450 hasta 1.250, provista de motores de 4 y 6 polos 400ºC/2h trifásicos.
- Homologación F400ºC/2h. con **CERTIFICADO APPLUS Nº 0370-CPR-6649.**
- Caudales desde 5.000 hasta 87.000 m³/h.
- Temperatura máxima de trabajo en continuo 60°C.
- Ventilador helicoidal de marco redondo reforzado con nervio intermedio.
- Montaje modular del conjunto motor hélice.
- Hélice en fundición de aluminio. Protegidos contra la corrosión mediante recubrimiento en polvo de resina epoxi.
- Motor asíncrono normalizado de jaula de ardilla con protección IP-55 y aislamiento clase H.
- Voltajes standard 230/400 50hz para motores trifásico hasta 5.5 CV y 400/690V 50Hz para potencias superiores.
- Caja construida en chapa de acero galvanizado con aislamiento térmico y acústico.
- Paneles laterales desmontables para facilitar su mantenimiento.
- Hélice impelente (sentido de aire motor/hélice), hélice reversible 100%.
- Ventiladores para trabajar a 60Hz.



CXM

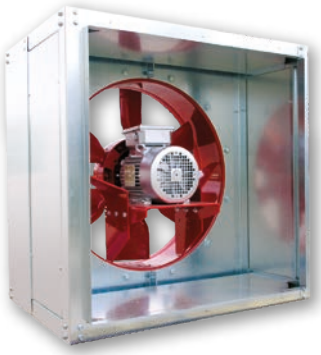

XM / CXM AXIAL VENTILATION BOX 400ºC / 2h

- Series composed of 9 diameters from 450 to 1,250, equipped with 4 and 6 pole motors 400ºC/2h three-phase.
- F400ºC/2h certification with **APPLUS CERTIFICATE No. 0370-CPR-6649.**
- Flow rates from 5,000 to 87,000 m³/h.
- Maximum continuous working temperature 60°C.
- Helical fan with reinforced round frame and intermediate rib.
- Modular assembly of the motor propeller set.
- Aluminum cast propeller. Protected against corrosion with epoxy resin powder coating.
- Standardized asynchronous squirrel cage motor with IP-55 protection and class H insulation.
- Standard voltages 230/400V 50Hz for three-phase motors up to 5.5 HP and 400/690V 50Hz for higher powers.
- Box constructed of galvanized steel sheet with thermal and acoustic insulation.
- Removable side panels for easy maintenance.
- Impeller propeller (motor/propeller air direction), 100% reversible propeller.
- Fans designed to operate at 60Hz.

XM / CXM CAISSE DE VENTILATION AXIALE 400ºC / 2h

- Série composée de 9 diamètres de 450 à 1.250, équipée de moteurs à 4 et 6 pôles 400ºC/2h triphasés.
- Homologation F400ºC/2h avec **CERTIFICAT APPLUS Nº 0370-CPR-6649.**
- Débits de 5.000 à 87.000 m³/h.
- Température maximale de fonctionnement en continu 60°C.
- Ventilateur hélicoïdal avec cadre rond renforcé avec nervure intermédiaire.
- Montage modulaire de l'ensemble moteur-hélice.
- Hélice en fonte d'aluminium. Protégée contre la corrosion par un revêtement en poudre de résine époxy.
- Moteur asynchrone normalisé à cage d'écureuil avec protection IP-55 et isolation classe H.
- Tensions standards 230/400V 50Hz pour moteurs triphasés jusqu'à 5,5 CV et 400/690V 50Hz pour puissances supérieures.
- Boîte construite en tôle d'acier galvanisé avec isolation thermique et acoustique.
- Panneaux latéraux amovibles pour faciliter l'entretien.
- Hélice impulsive (sens de l'air moteur/hélice), hélice réversible à 100%.
- Ventilateurs conçus pour fonctionner à 60Hz.

Luymar se reserva el derecho a modificar los datos sin previo aviso (Luymar reserves the right to modify the data without prior notice)

XM • CXM

400ºC/2h • INMERSO



DATOS TÉCNICOS (TECHNICAL DATA)

MODELO (MODEL)	Velocidad (Speed)	Potencia (Power)	Caudal (Flow)	Intensidad Max. (A) (Maximum Intensity)			Peso (Weight)	Nivel Sonoro (Noise level)	XM	CXM
	(r.p.m)	(kW)	(m^3/h)	230V	400V	690V	(Kg)	(dB(A))*	Código (Code)	Código (Code)
45 T4 3/4 cv	1.420	0,55	7.750	2,14	1,23	-	43	70,1	03201045034	0320045034
45 T6 3/4 cv	930	0,55	5.510	2,59	1,49	-	51	60,8	03201045036	0320045036
50 T4 1 cv	1.420	0,75	9.780	2,92	1,68	-	50	70,0	03201050044	0320050044
50 T6 3/4 cv	930	0,55	5.160	2,59	1,49	-	52	61,8	03201050036	0320050036
56 T4 1 cv	1.420	0,75	12.300	2,92	1,68	-	59	73,2	03201056044	0320056044
56 T4 1,5 cv	1.420	1,1	13.400	4,09	2,35	-	61	73,2	03201056054	0320056054
56 T4 2 cv	1.425	1,5	14.900	5,51	3,17	-	63	74,5	03201056064	0320056064
56 T6 3/4 cv	930	0,55	6.460	2,59	1,49	-	61	61,0	03201056036	0320056036
63 T4 2 cv	1.425	1,5	14.000	5,51	3,17	-	67	77,5	03201063064	0320063064
63 T4 3 cv	1.435	2,2	16.700	8,03	4,62	-	73	76,9	03201063074	0320063074
63 T4 4 cv	1.430	3	19.100	10,7	6,15	-	78	76,8	03201063084	0320063084
63 T6 3/4 cv	930	0,55	5.900	2,59	1,49	-	66	68,6	03201063036	0320063036
63 T6 1 cv	940	0,75	9.250	3,36	1,93	-	67	68,7	03201063046	0320063046
71 T4 3 cv	1.435	2,2	22.400	8,03	4,62	-	90	80,8	03201071074	0320071074
71 T4 4 cv	1.430	3	28.800	10,7	6,15	-	95	81,3	03201071084	0320071084
71 T6 1 cv	940	0,75	14.600	3,36	1,93	-	84	71,6	03201071046	0320071046
71 T6 1,5 cv	945	1,1	20.700	4,87	2,8	-	86	73,8	03201071056	0320071054
80 T4 4 cv	1.430	3	30.100	10,7	6,15	-	103	82,5	03201080084	0320080084
80 T4 5,5 cv	1.440	4	36.800	-	8,4	4,8	113	85,5	03201080094	0320080094
80 T6 2 cv	945	1,5	22.100	6,43	3,7	-	99	74,3	03201080066	0320080066
80 T6 3 cv	950	2,2	27.700	9,2	5,29	-	113	78,4	03201080076	0320080076
90 T4 5,5 cv	1.440	4	42.100	-	8,4	4,8	137	88,8	03201090094	0320090094
90 T4 7,5 cv	1.460	5,5	46.700	-	10,5	6,09	171	87,4	03201090104	0320090104
90 T4 10 cv	1.460	7,5	51.900	-	14,2	8,23	208	87,7	03201090114	0320090114
90 T6 3 cv	950	2,2	26.900	9,2	5,29	-	137	80,6	03201090076	0320090076
90 T6 4 cv	970	3	37.500	12,1	6,93	-	171	79,9	03201090086	0320090086
100 T4 7,5 cv	1.460	5,5	51.700	-	10,5	6,09	179	90,8	03201100104	0320100104
100 T4 10 cv	1.450	7,5	56.900	-	14,2	8,23	216	88,8	03201100114	0320100114
100 T4 15 cv	1.460	11	61.300	-	20,9	12,1	251	89,8	03201100134	0320100124
100 T4 20 cv	1.460	15	71.600	-	28,3	16,4	258	91,8	03201100144	0320100134
100 T6 4 cv	970	3	36.100	12,1	6,93	-	179	83,1	03201100086	0320100086
100 T6 5,5 cv	940	4	48.300	-	9,11	5,28	187	82,5	03201100096	0320100096

* Presion acustica a 1,5m en campo abierto. (* Sound pressure at 1.5 m in an open field.)
Otras potencias, consultar.(For other power ratings, please enquire.).



NIVELES SONOROS (NOISE LEVEL)

MODELO (MODEL)	Espectro de potencia sonora Lw(A) en dB(A) banda de frecuencia en [Hz] (Sound power spectrum Lw(A) in dB(A) frequency band in [Hz])]								
	63 Hz	125 Hz	250 Hz	500Hz	1k	2k	4k	8k	Todas las bandas Hz (All bands Hz)
45 T4 3/4 cv	78,0	71,8	73,0	73,0	71,0	69,0	72,0	69,0	82,1
45 T6 3/4 cv	66,9	62,8	61,9	63,9	63,8	60,8	63,9	61,8	72,7
50 T4 1 cv	76,8	69,3	72,3	72,8	72,3	70,8	73,8	71,8	82,0
50 T6 3/4 cv	69,4	62,5	64,4	62,8	62,2	62,6	65,5	61,5	73,7
56 T4 1 cv	81,0	76,9	76,0	74,0	73,0	73,0	75,0	72,0	85,2
56 T4 1,5 cv	80,1	72,1	75,1	75,0	76,0	74,0	77,1	75,0	85,2
56 T4 2 cv	81,2	73,4	78,0	78,0	76,1	74,2	78,1	75,0	86,5
56 T6 3/4 cv	66,0	63,0	61,0	64,7	62,8	61,9	65,9	62,8	72,9
63 T4 2 cv	83,9	79,3	79,3	77,8	79,3	80,3	82,8	75,8	89,5
63 T4 3 cv	83,1	75,6	82,0	79,0	78,0	77,6	81,1	77,0	88,9
63 T4 4 cv	84,0	76,5	79,0	78,5	78,5	77,5	81,0	77,5	88,8
63 T6 3/4 cv	74,1	67,6	69,1	69,6	71,6	73,2	73,7	67,1	80,5
63 T6 1 cv	74,9	70,3	70,4	68,9	70,4	71,4	73,9	66,8	80,6
71 T4 3 cv	87,5	80,8	85,4	81,3	81,3	82,3	86,2	79,5	92,9
71 T4 4 cv	88,2	85,2	83,2	83,2	82,2	82,1	85,3	79,6	93,4
71 T6 1 cv	78,2	71,5	76,1	72,0	72,0	73,0	76,9	70,2	83,6
71 T6 1,5 cv	80,3	77,3	75,3	77,3	74,3	75,3	77,4	72,6	85,8
80 T4 4 cv	87,4	86,5	85,3	86,0	85,0	84,5	85,8	81,9	94,6
80 T4 5,5 cv	90,8	89,9	88,8	88,6	87,1	87,2	88,8	85,1	97,6
80 T6 2 cv	79,7	78,9	77,0	77,2	75,7	76,0	77,5	73,7	86,3
80 T6 3 cv	83,2	82,4	82,5	80,9	80,7	80,4	81,4	77,5	90,4
90 T4 5,5 cv	94,3	93,9	91,9	92,6	91,2	90,5	92,0	89,0	101,0
90 T4 7,5 cv	92,8	92,4	90,4	90,5	89,2	88,8	90,3	87,0	99,5
90 T4 10 cv	93,4	92,8	90,8	90,8	89,3	89,1	90,4	86,8	99,9
90 T6 3 cv	85,8	85,2	83,3	84,3	82,8	82,0	83,4	80,6	92,7
90 T6 4 cv	85,5	84,9	83,0	82,9	81,7	81,3	82,2	78,4	92,0
100 T4 7,5 cv	96,6	95,3	94,1	93,6	92,4	91,7	93,1	90,0	103,0
100 T4 10 cv	95,3	94,1	93,1	91,1	90,7	90,1	91,5	88,1	101,0
100 T4 15 cv	96,5	95,1	94,0	92,3	91,8	91,2	92,5	89,0	102,0
100 T4 20 cv	98,1	96,3	95,1	93,9	93,1	92,7	93,7	90,1	104,0
100 T6 4 cv	88,8	87,4	86,2	86,6	85,0	84,2	85,6	82,7	95,2
100 T6 5,5 cv	88,8	87,1	85,9	84,9	84,0	83,6	84,5	80,9	94,6

* Presion acustica a 1,5m en campo abierto. (* Sound pressure at 1.5 m in an open field.)

Luymar se reserva el derecho a modificar los datos sin previo aviso (Luymar reserves the right to modify the data without prior notice)



DIMENSIONES XM (DIMENSIONS XM)

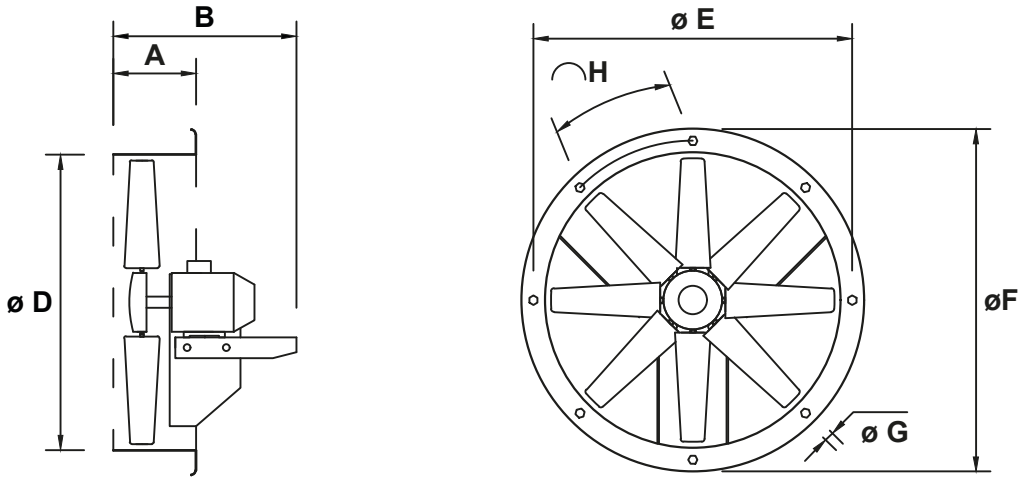

MODELO (MODEL)	A	B	ø D	ø E	ø F	ø G	H
XM 45	150	310	460	500	540	12 x 8 und.	8 x 45º
XM 50	140	310	514	560	600	12 x 12 und.	12 x 30º
XM 56	140	335	560	610	660	12 x 12 und.	12 x 30º
XM 63	173	377	638	688	726	12 x 12 und.	12 x 30º
XM 71	175	377	710	760	810	12 x 16 und.	16 x 22º
XM 80	185	412	800	852	905	12 x 16 und.	16 x 22º
XM 90	200	412	900	952	1005	12 x 16 und.	16 x 22º
XM 100	275	587	1000	1065	1115	12 x 16 und.	16 x 22º

Medidas en mm. (Measurements in mm.)

DIMENSIONES CXM (DIMENSIONS CXM)

MODELO (MODEL)	A	B	C
CXM 45	700	500	610
CXM 50	700	500	610
CXM 56	825	550	735
CXM 63	825	550	735
CXM 71	1000	650	910
CXM 80	1000	650	910
CXM 90	1200	750	1105
CXM 100	1200	750	1105

Medidas en mm. (Measurements in mm.)

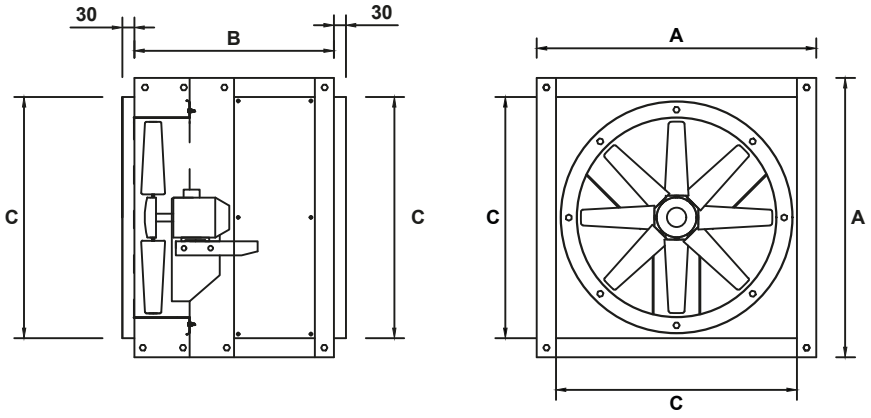



CXM 45

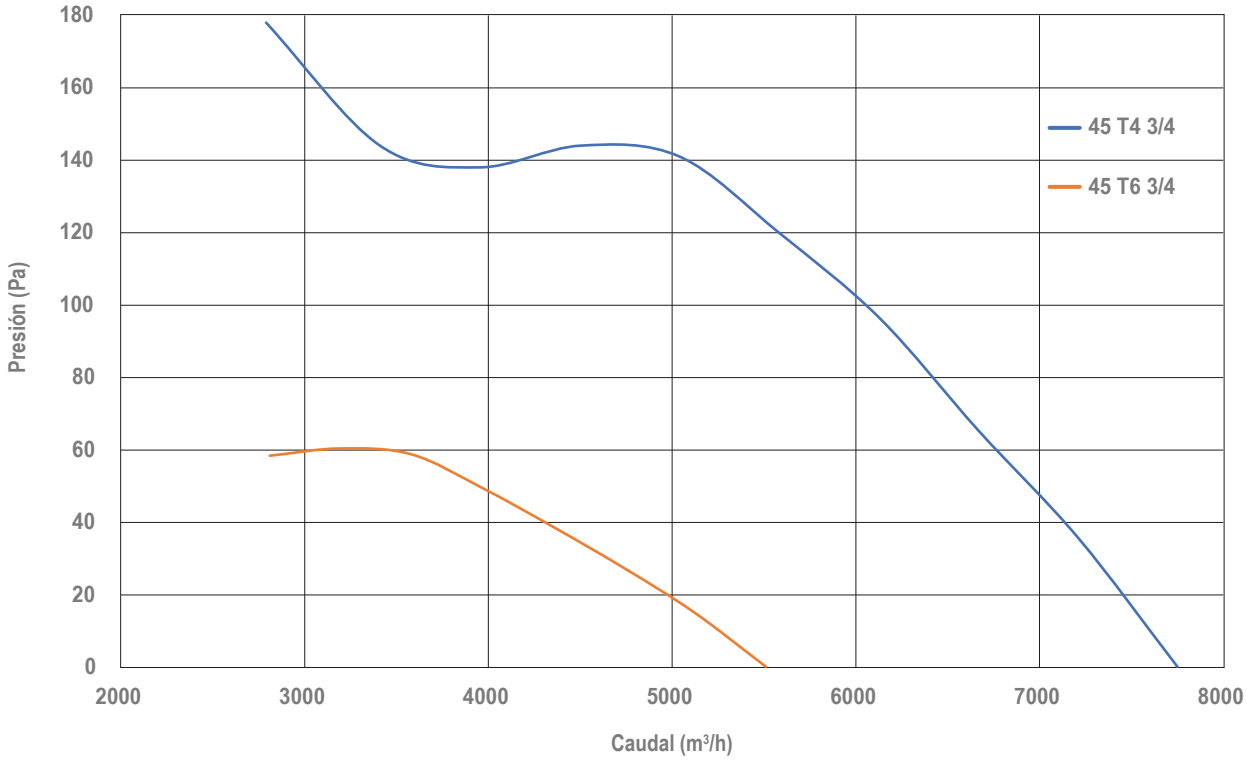

CXM 50

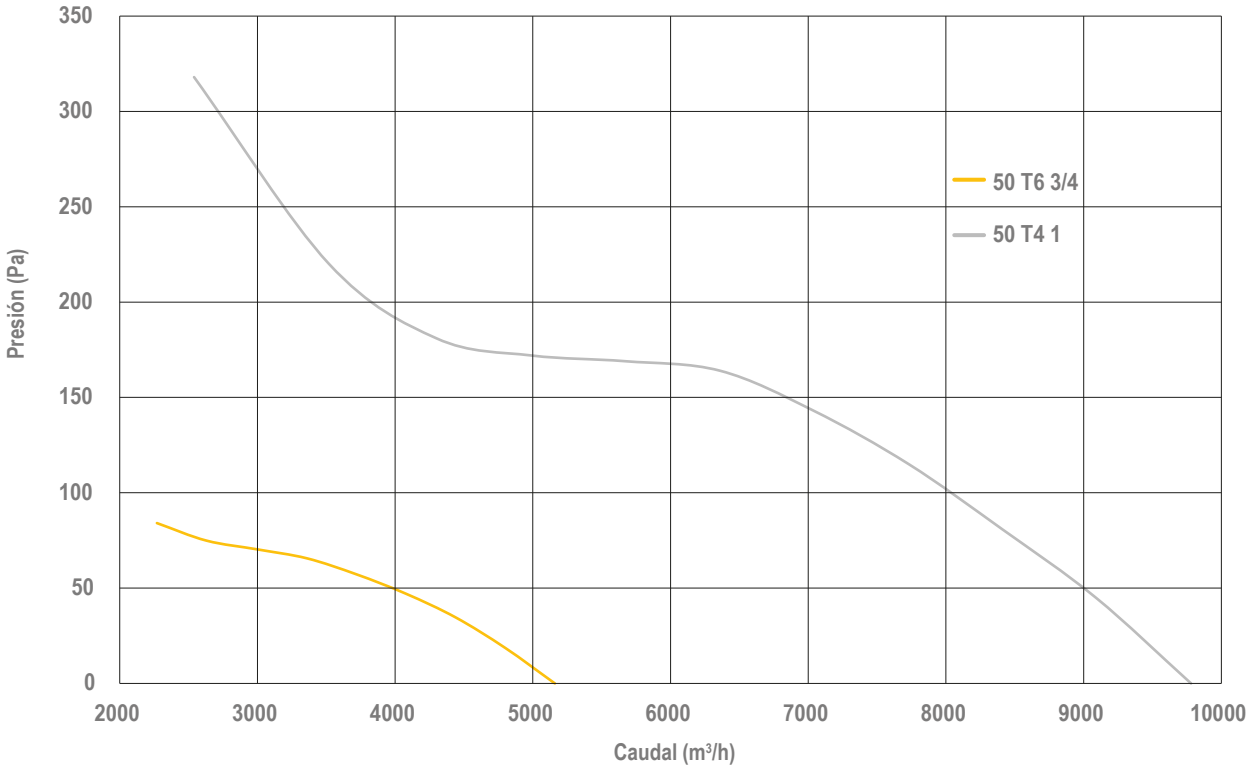

Luymar se reserva el derecho a modificar los datos sin previo aviso (Luymar reserves the right to modify the data without prior notice)



CXM 56 T4

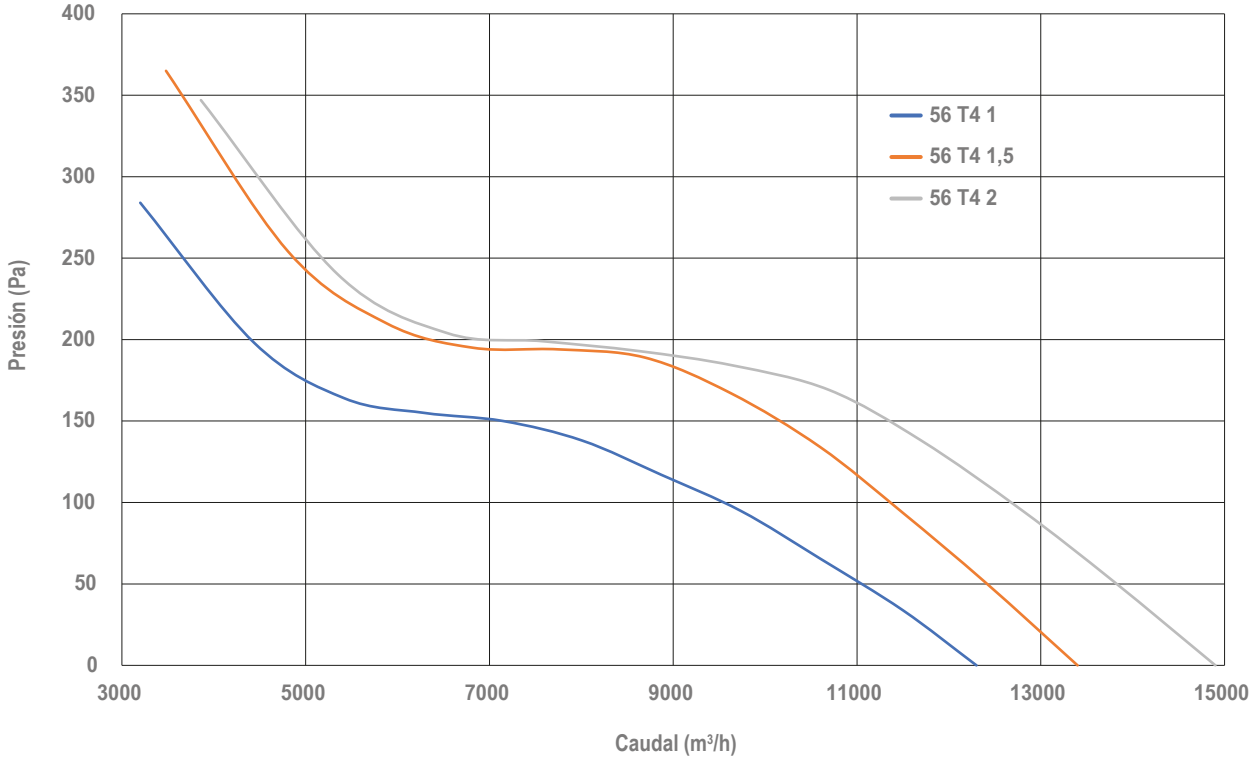

CXM 56 T6

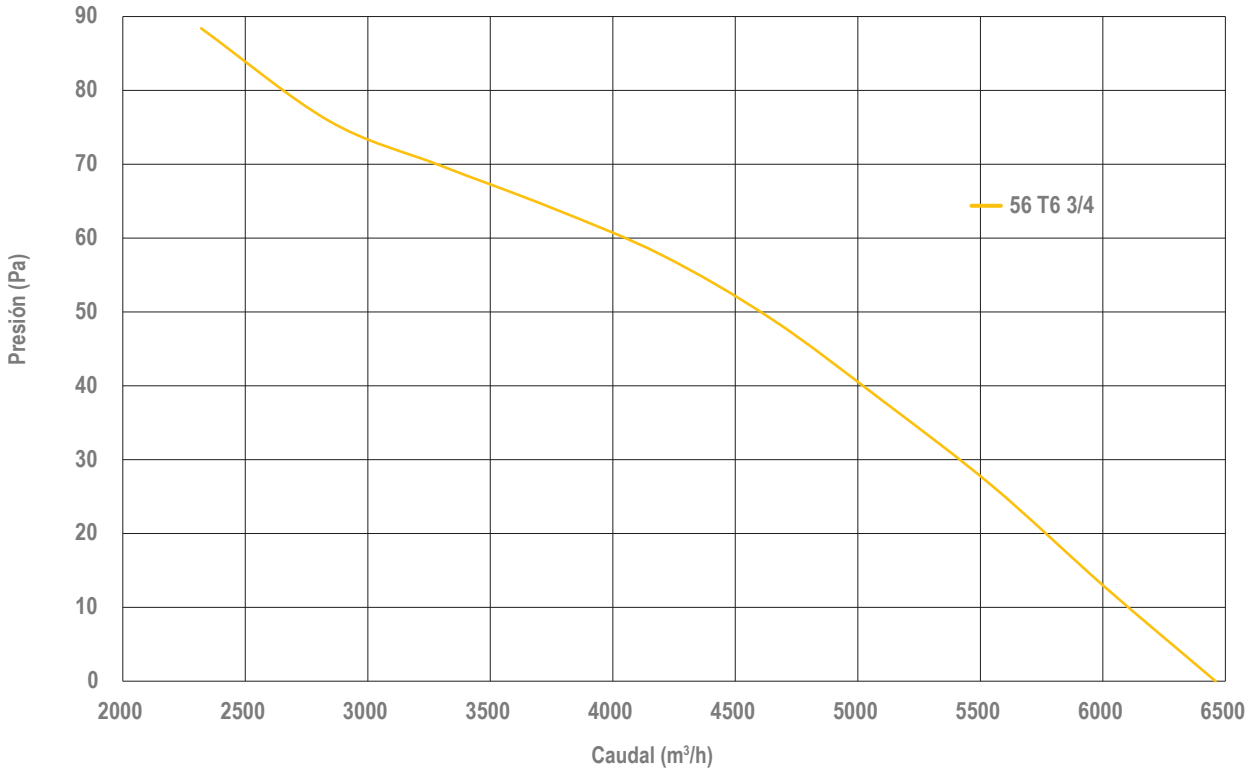



CXM 63 T4

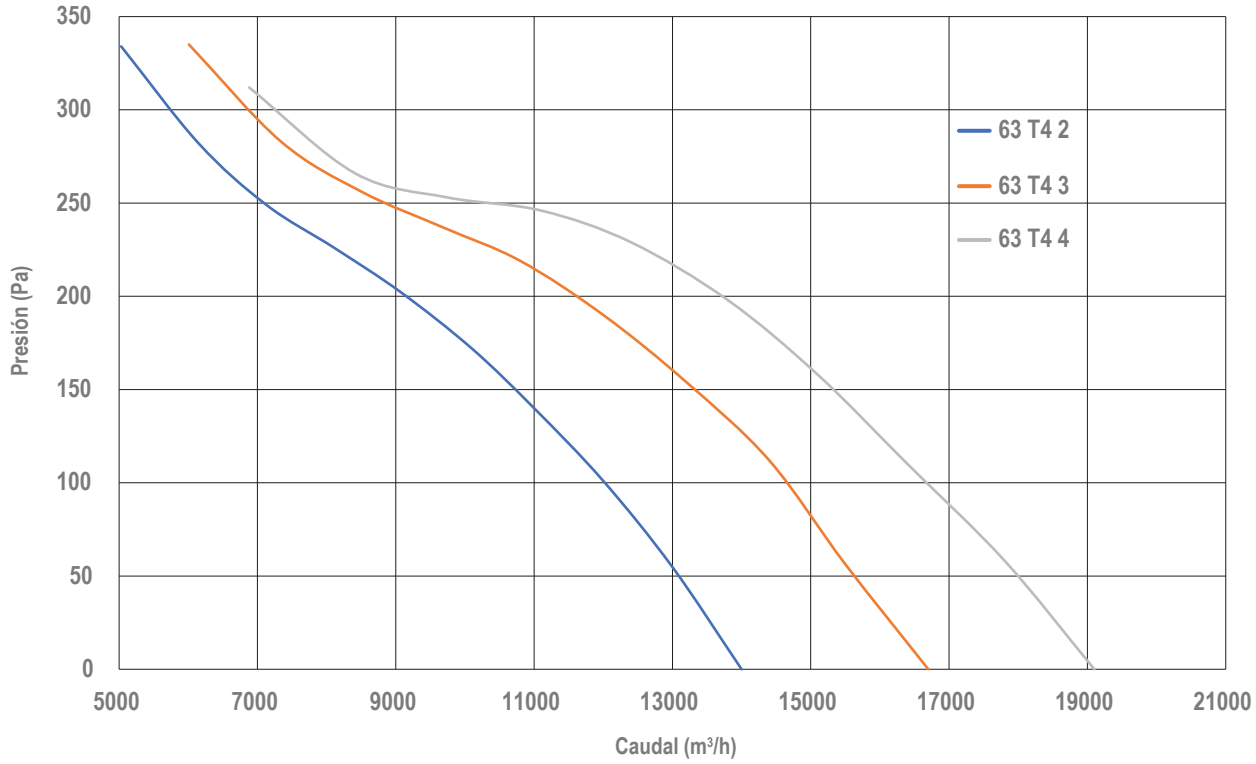

CXM 63 T6

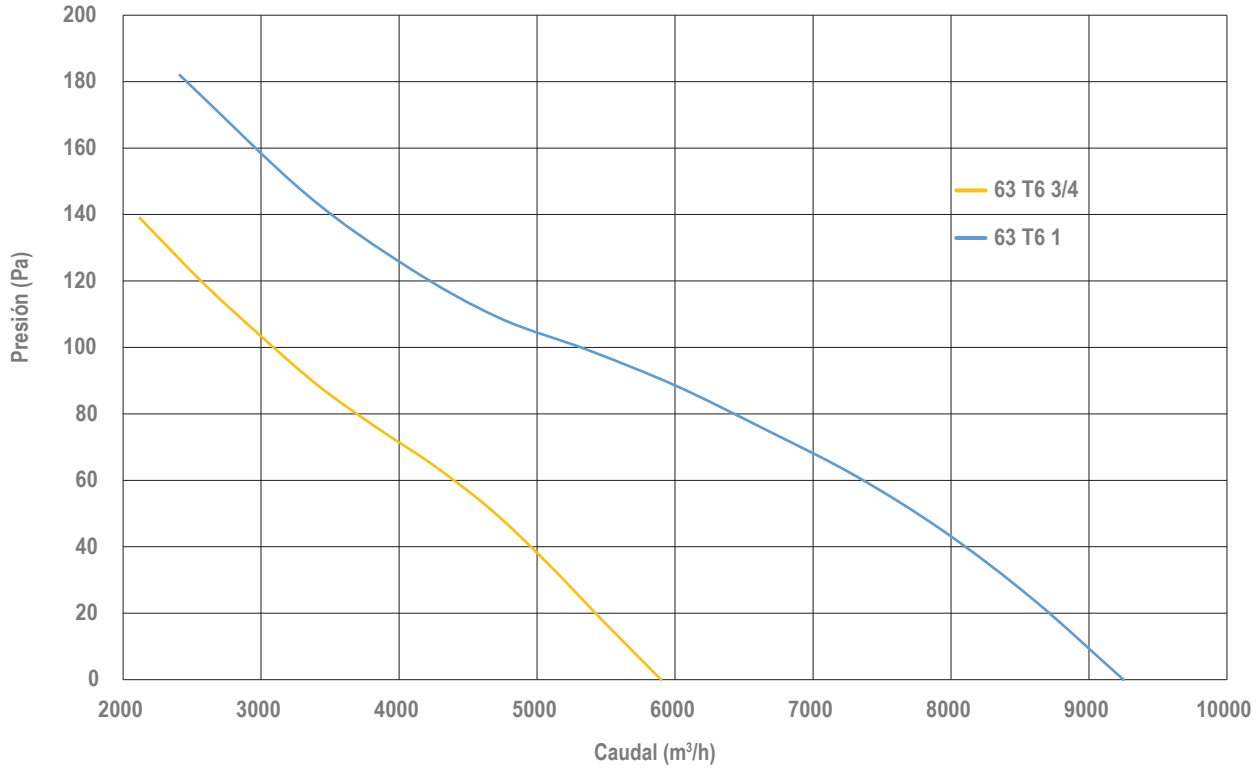

Luymar se reserva el derecho a modificar los datos sin previo aviso (Luymar reserves the right to modify the data without prior notice)



CXM 71 T4

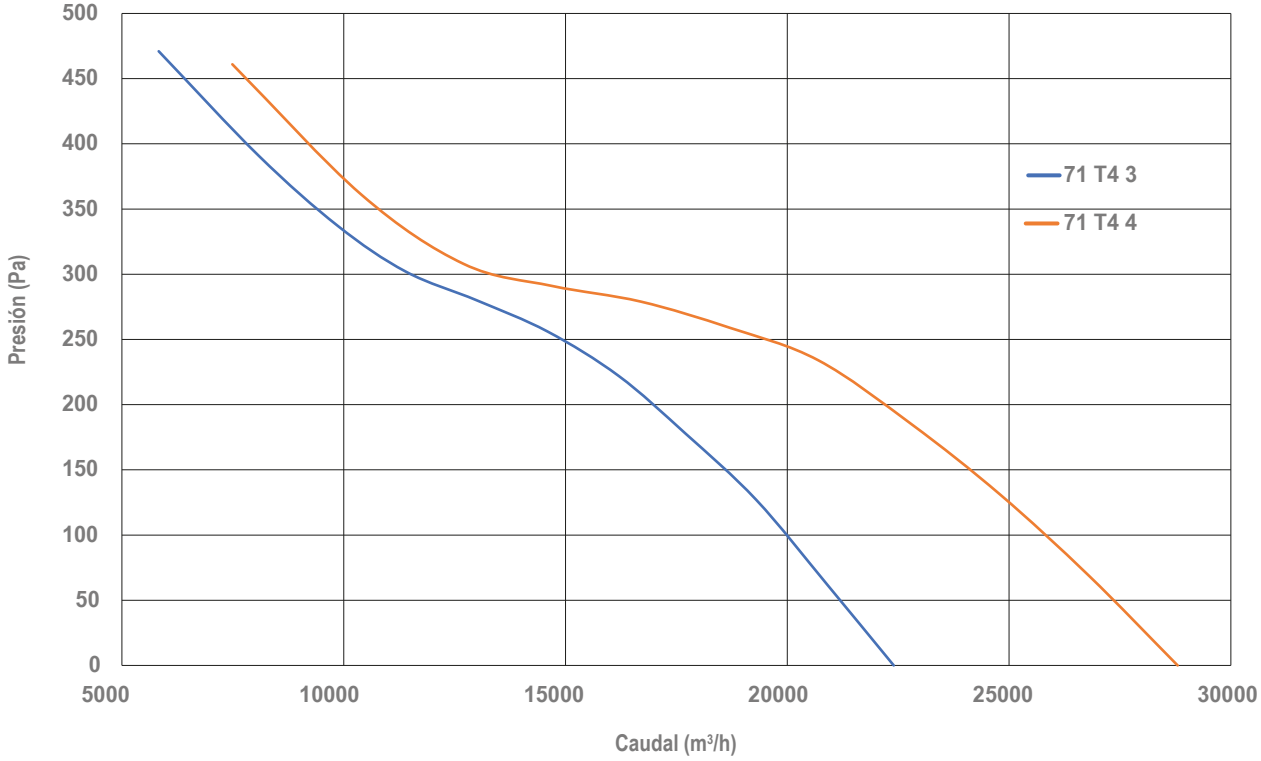

CXM 71 T6

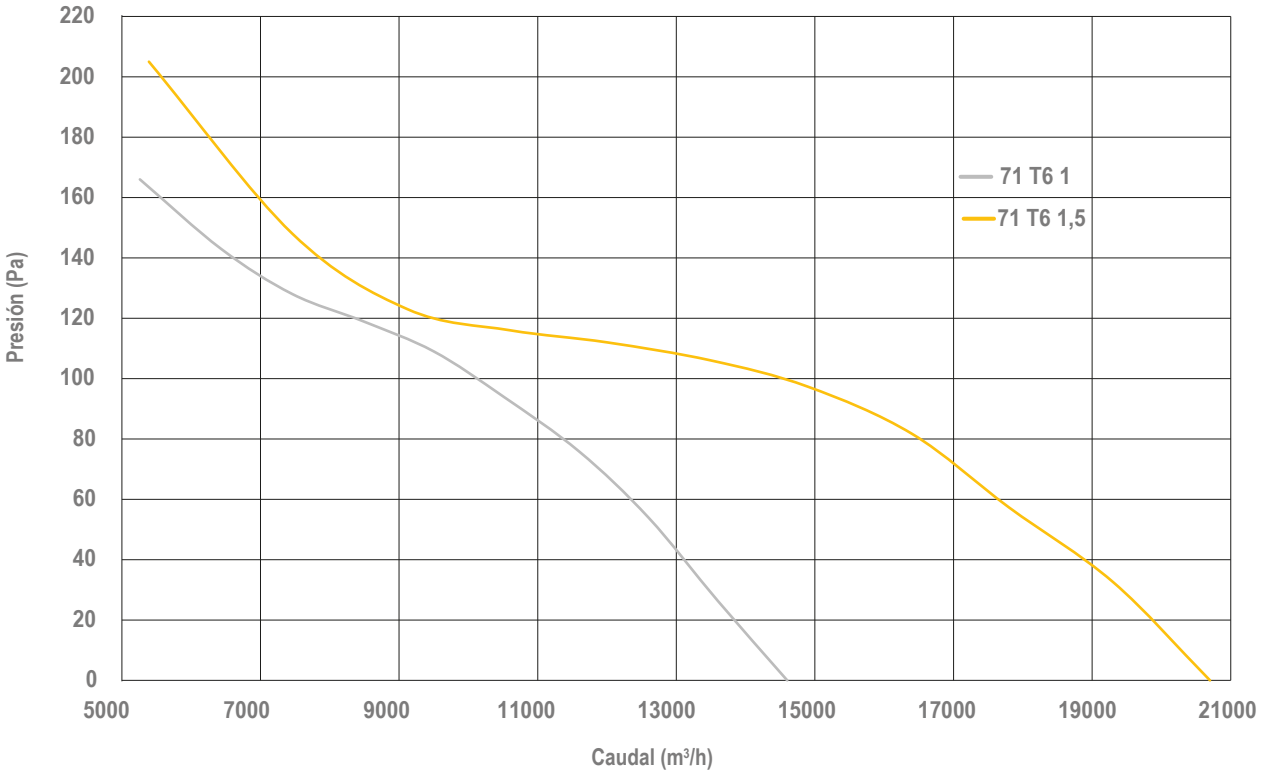



CXM 80 T4

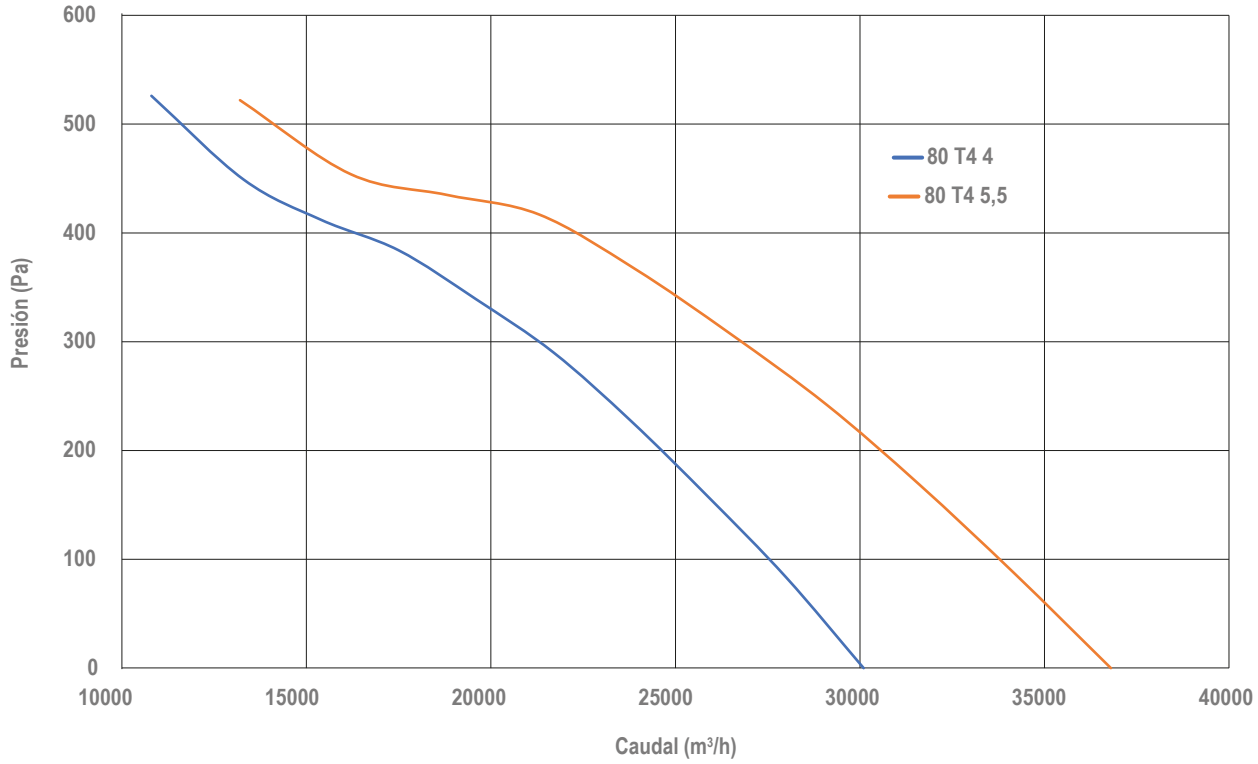

CXM 80 T6

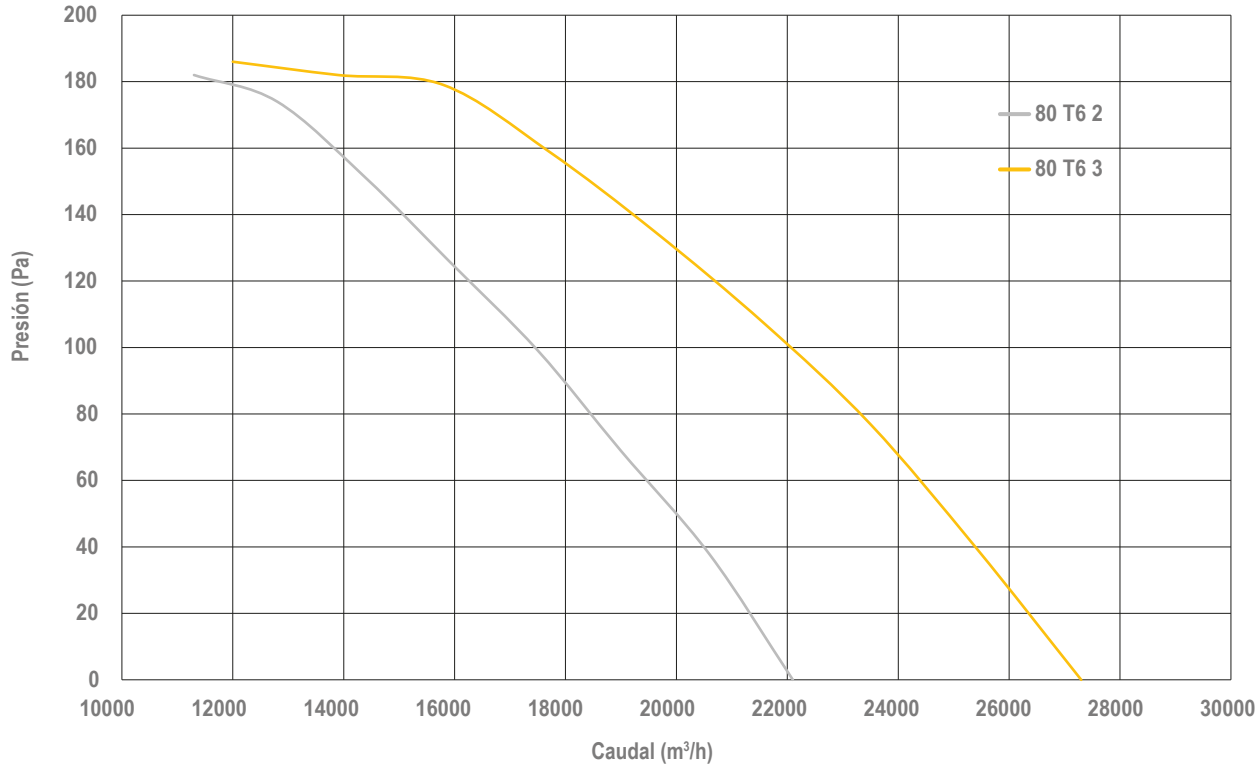

Luymar se reserva el derecho a modificar los datos sin previo aviso (Luymar reserves the right to modify the data without prior notice)



CXM 90 T4

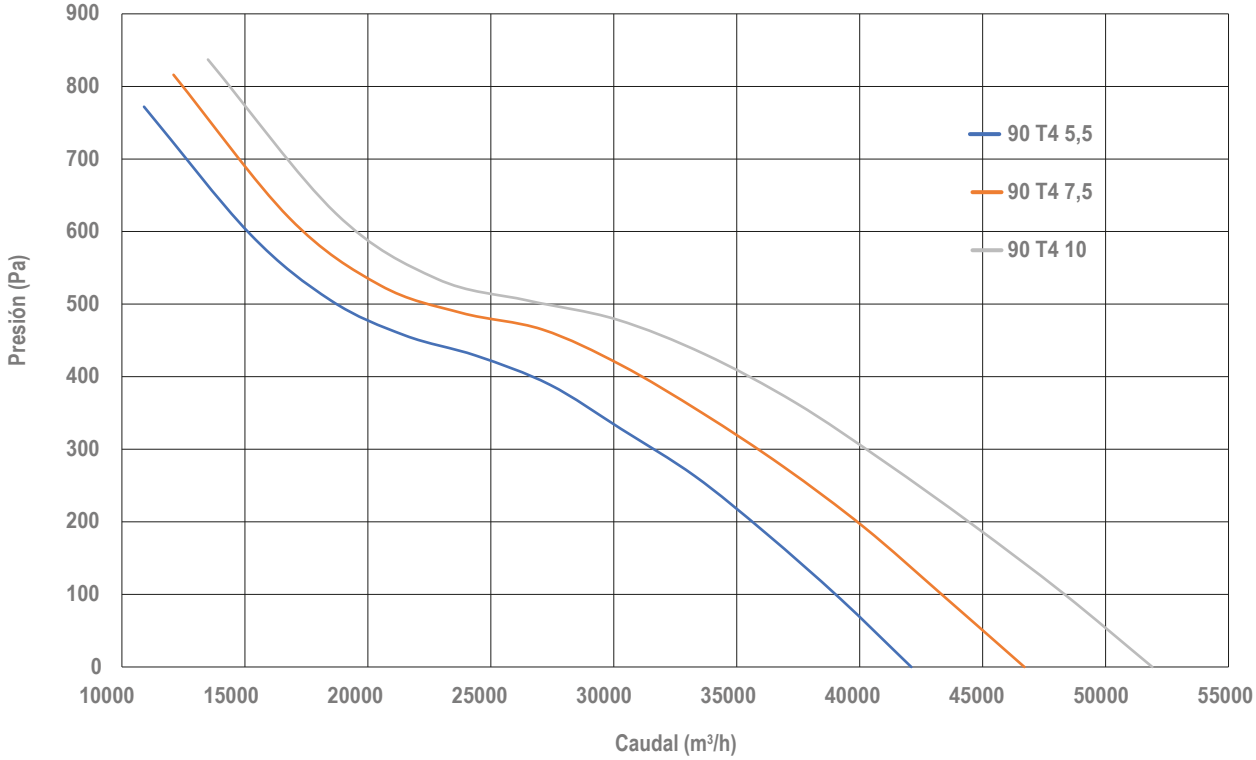

CXM 90 T6

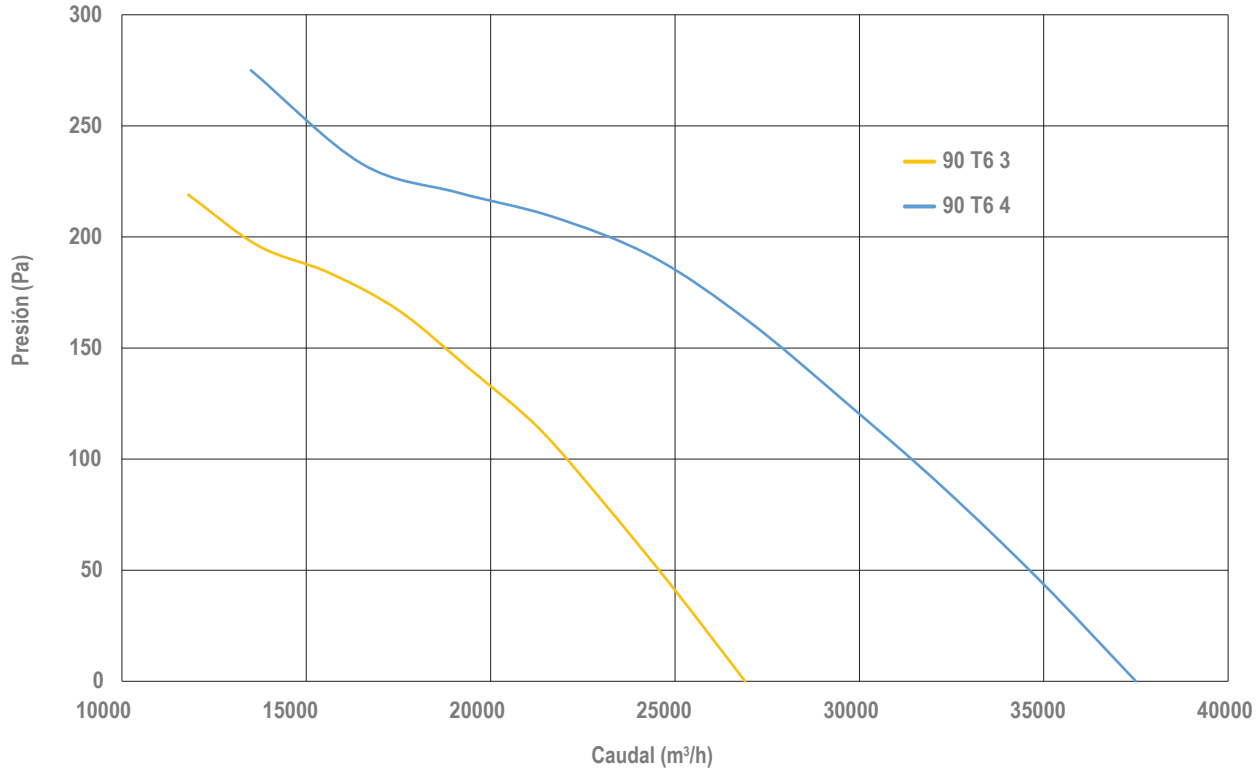



CXM 100 T4

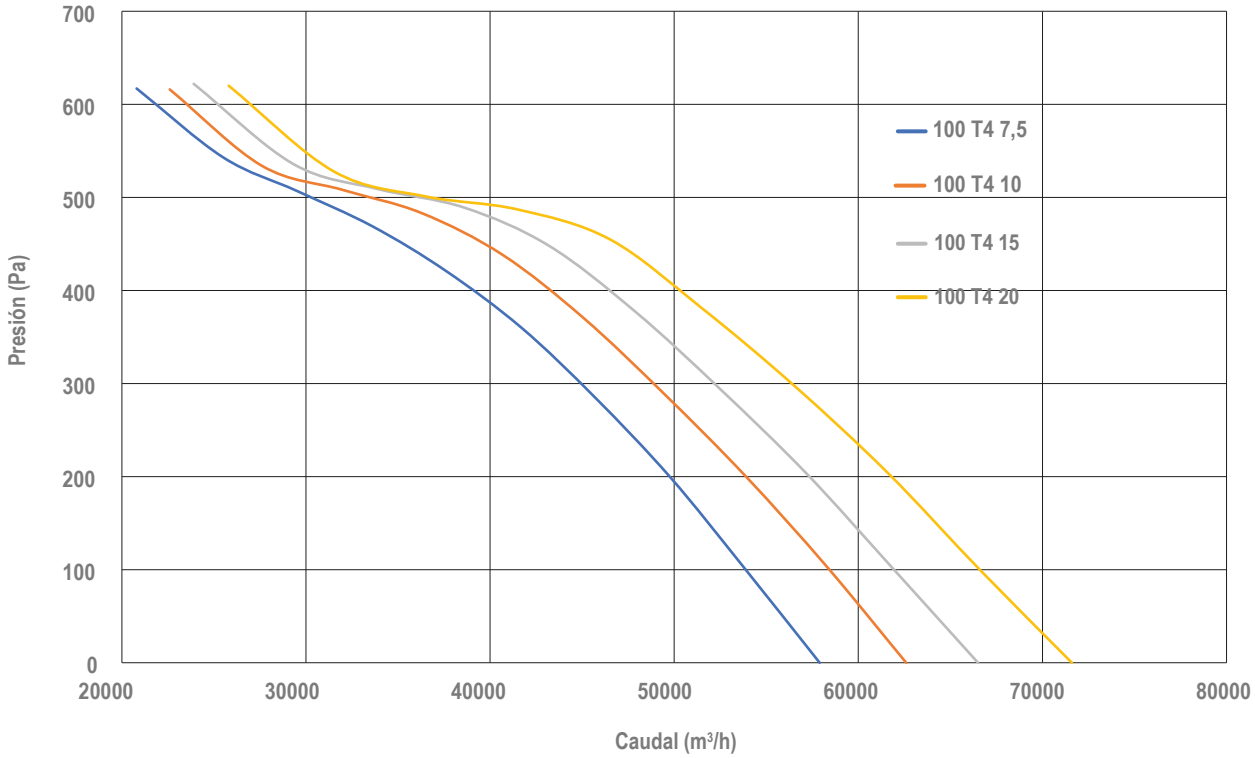

CXM 100 T6

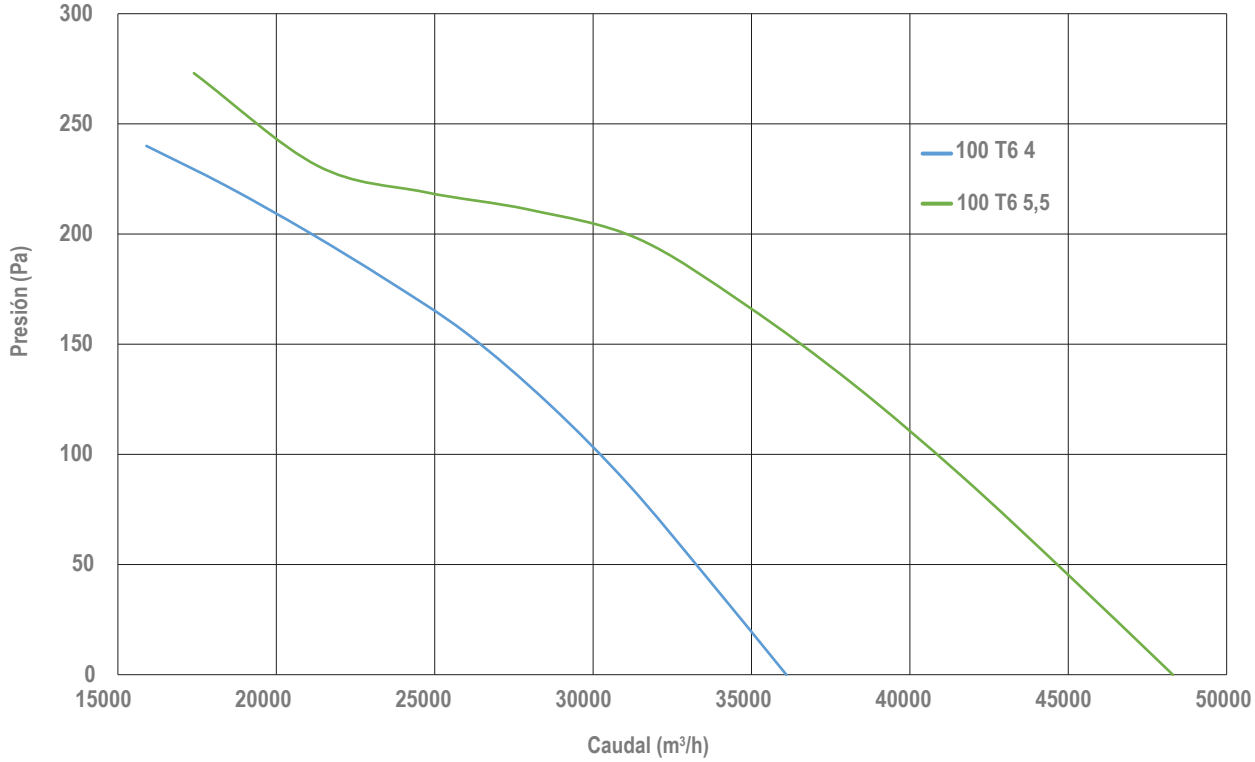

VOLVER AL INDICE

Luymar se reserva el derecho a modificar los datos sin previo aviso (Luymar reserves the right to modify the data without prior notice)

LUYMAR
CLIMATIZACIÓN

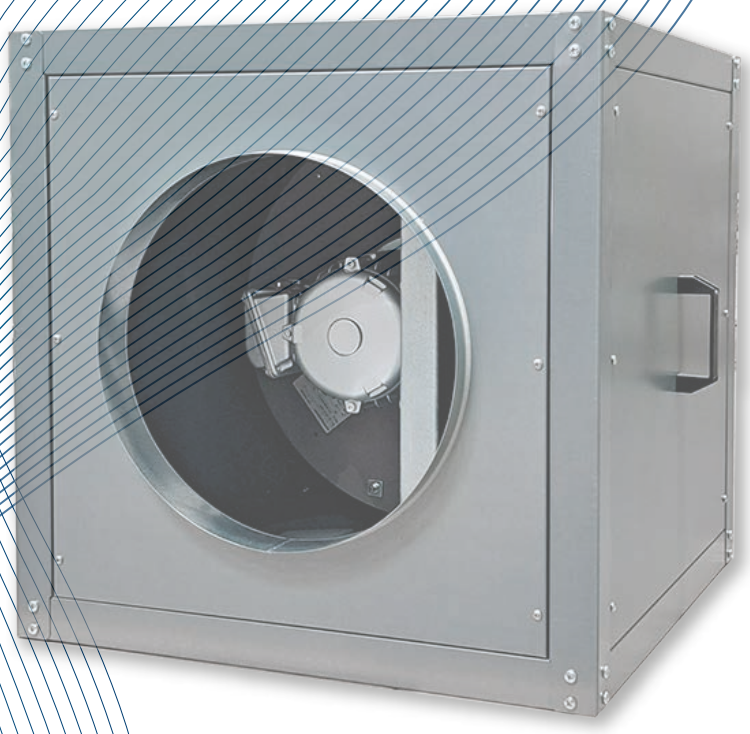

CXMUB

400ºC/2h • INMERSO

CXMUB

400ºC/2h • INMERSO



CXMUB PLUGFAN 400ºC/2h

- Unidades de extracción para trabajar inmersas en la zona de riesgo.
- Homologación F400ºC/2h según norma EN-12101-3 con **Certificado APPLUS Nº 0370-CPR-6651.**
- Turbina con alabes a reacción, en chapa de acero.
- Caja con panel sándwich de 25mm de lana de roca en puertas y de 48 mm en suelo y techo.
- Tapas intercambiables que permiten la impulsión e instalarse en cualquier lateral.
- Motor alta eficacia IE3, clase H trifásico de 1ó 2 velocidades (opcional) con rodamientos a bolas y protección IP-55 clase H.
- Temperatura del aire (50º - 20º).
- Motores trifásicos 230/400 50Hz. hasta 5,5 CV y 400/690V 50Hz para potencias superiores.
- ***De serie incluye:***
  - Aspiración e impulsión circular.
- ***Opcional:***
  - Tejadillo exterior.
  - Visera antipájaros.
  - Interruptor F400.

CXMUB VENTILATION BOX WITH PLUG FAN 400ºC/2h

- Extraction unit to work immersed in the danger area.
- F400ºC/2h approval according to EN-12101-3 standard with **APPLUS Certificate No. 0370-CPR-6651.**
- Turbine with reaction blades in sheet steel.
- Box with 25 mm rock wool sandwich panel on doors and 48 mm on floor and ceiling.
- Interchangeable covers that allow the drive and be installed on any side.
- High efficiency IE3 class H three-phase motor with 1 or 2 speeds (optional) with ball bearings and IP-55 class H protection.
- Air temperature (50º - 20º).
- Three-phase 230/400 50Hz motors up to 5.5 CV and 400/690V 50Hz for higher powers.
- ***Serial includes:***
  - Aspiration and circular impulsion.
- ***Optional:***
  - Outer roof.
  - Anti-bird visor.
  - F400 switch.

CXMUB BOÎTE DE VENTILATION AVEC VENTILATEUR DE BOUCHON 400ºC/2h

- Unité d'extraction pour travailler immergé dans la zone dangereuse.
- Homologation F400ºC/2h selon la norme EN-12101-3 avec le **certificat APPLUS n° 0370-CPR-6651.**
- Turbine à aubes de réaction en tôle d'acier.
- Bôite avec panneau sandwich en laine de roche de 25mm sur les portes et de 48 mm au sol et au plafond.
- Couvercles interchangeables qui permettent le lecteur et être installé sur n'importe quel côté.
- Moteur triphasé IE3 classe H à haut rendement à 1 ou 2 vitesses (en option) avec roulements à billes et protection IP-55 classe H.
- Température de l'air (50º - 20º).
- Moteurs triphasés 230/400 50Hz jusqu'à 5,5 CV et 400/690V 50Hz por les puissances supérieures.
- ***La série comprend:***
  - Aspiration et impulsion circulaire.
- ***Optionnel:***
  - Toit extérieur.
  - Visière d'oiseau.
  - Commutateur F400.

Luymar se reserva el derecho a modificar los datos sin previo aviso (Luymar reserves the right to modify the data without prior notice)

CXMUB

400ºC/2h • INMERSO

DATOS TÉCNICOS (TECHNICAL DATA)

MODELO (MODEL)	Velocidad (Speed) (r.p.m)	Potencia (Power) (kW)	Caudal Máx (Maximum flow) (m^3/h)	Polos (Poles)	Intensidad Máxima (Maximum Intensity) (A)	Collarín (Collar) (Ø mm)	Código (Code)
400 T4 1,5 cv	1419	1,1	4200	4	2,5	400	033604000405
400 T6 1 cv	935	0,75	2700	6	2,1	400	033604000602
450 T4 1,5 cv	1436	1,1	5700	4	2,5	400	033604500403
450 T6 1 cv	935	0,75	3700	6	2,1	400	033604500646
500 T4 2 cv	1431	1,5	8000	4	3,4	500	033605000404
500 T6 2 cv	931	1,5	5100	6	4,1	500	033605000666
560 T4 3 cv	1438	2,2	10800	4	5,2	500	033605600405
560 T6 2 cv	931	1,5	6900	6	4,1	500	033605600666
630 T4 5,5 cv	1455	4	16100	4	8,2	630	033606300407
630 T6 2 cv	931	1,5	10300	6	4,1	630	033606300604
710 T4 10 cv	1457	7,5	22000	4	14,3	710	033607100411
710 T6 4 cv	953	3	14200	6	6,9	710	033607100608

Tensión 400 V - Frecuencia 50 Hz (Voltage 400 V - Frequency 50 Hz)

En cumplimiento del reglamento europeo 1253/2014 se debe incorporar variador / convertidor de frecuencia. Accesorios
(In compliance with European regulation 1253/2014, a frequency inverter/converter must be installed. Accessories)





NIVELES SONOROS (NOISE LEVEL)

MODELO (MODEL)	Espectro de potencia sonora Lw(A) en dB(A) banda de frecuencia en [Hz] (Sound power spectrum Lw(A) in dB(A) frequency band in [Hz])]								
	63 Hz	125 Hz	250 Hz	500Hz	1k	2k	4k	8k	Todas las bandas Hz (All bands Hz)
400 T4 1,5 cv	70	66	74	69	71	70	73	66	79,7
400 T6 1 cv	61	57	65	60	62	61	64	57	61,6
450 T4 1,5 cv	69	67	78	72	74	71	74	67	73
450 T6 1 cv	60	58	69	63	65	62	65	58	63,7
500 T4 2 cv	67	70	71	70	72	78	76	69	73,1
500 T6 2 cv	58	61	62	61	63	69	67	60	63,8
560 T4 3 cv	74	81	77	77	76	78	78	73	77,4
560 T6 2 cv	65	72	68	68	67	69	69	64	67,9
630 T4 5,5 cv	77	84	80	80	79	81	81	76	80,4
630 T6 2 cv	67	74	70	70	69	71	71	66	70,7
710 T4 10 cv	80	87	83	83	82	84	84	79	83,4
710 T6 4 cv	71	78	74	74	73	75	75	70	74,2

* Presion acustica a 1,5m en campo abierto. (* Sound pressure at 1.5 m in an open field.)

Luymar se reserva el derecho a modificar los datos sin previo aviso (Luymar reserves the right to modify the data without prior notice)

CXMUB

400ºC/2h • INMERSO



DIMENSIONES (DIMENSIONS)

MODELO (MODEL)	A	B	C	D ø	E	F
CXMUB - 400	660	660	660	400	330	40
CXMUB - 450	660	660	660	400	330	40
CXMUB - 500	800	800	800	500	400	40
CXMUB - 560	800	800	800	500	400	40
CXMUB - 630	1060	1060	1060	630	530	40
CXMUB - 710	1060	1060	1060	630	530	40

Medidas en mm. (Measurements in mm.)

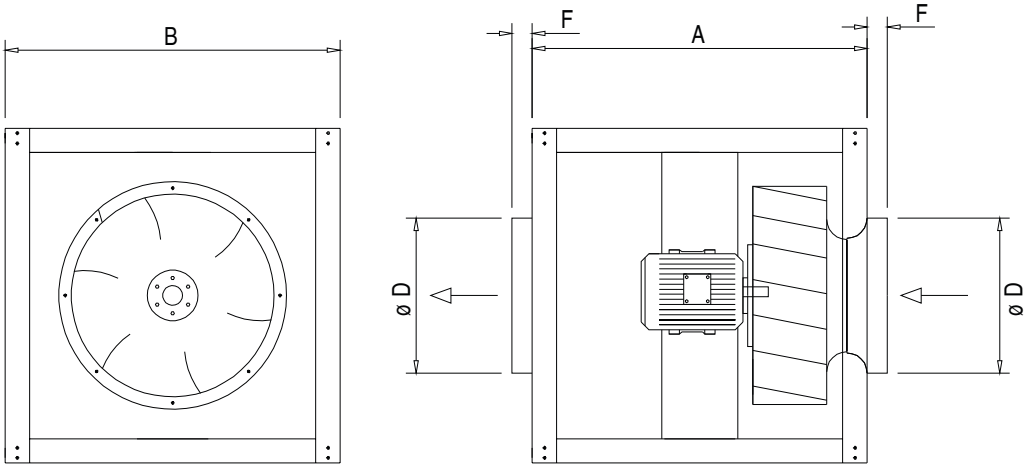

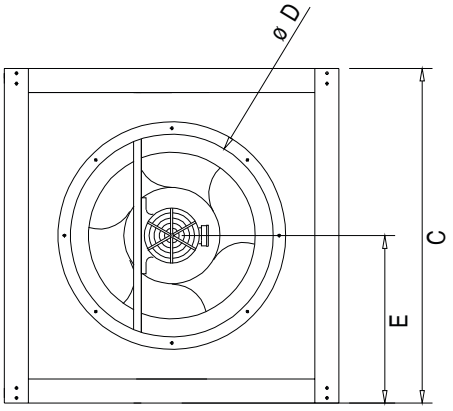



400

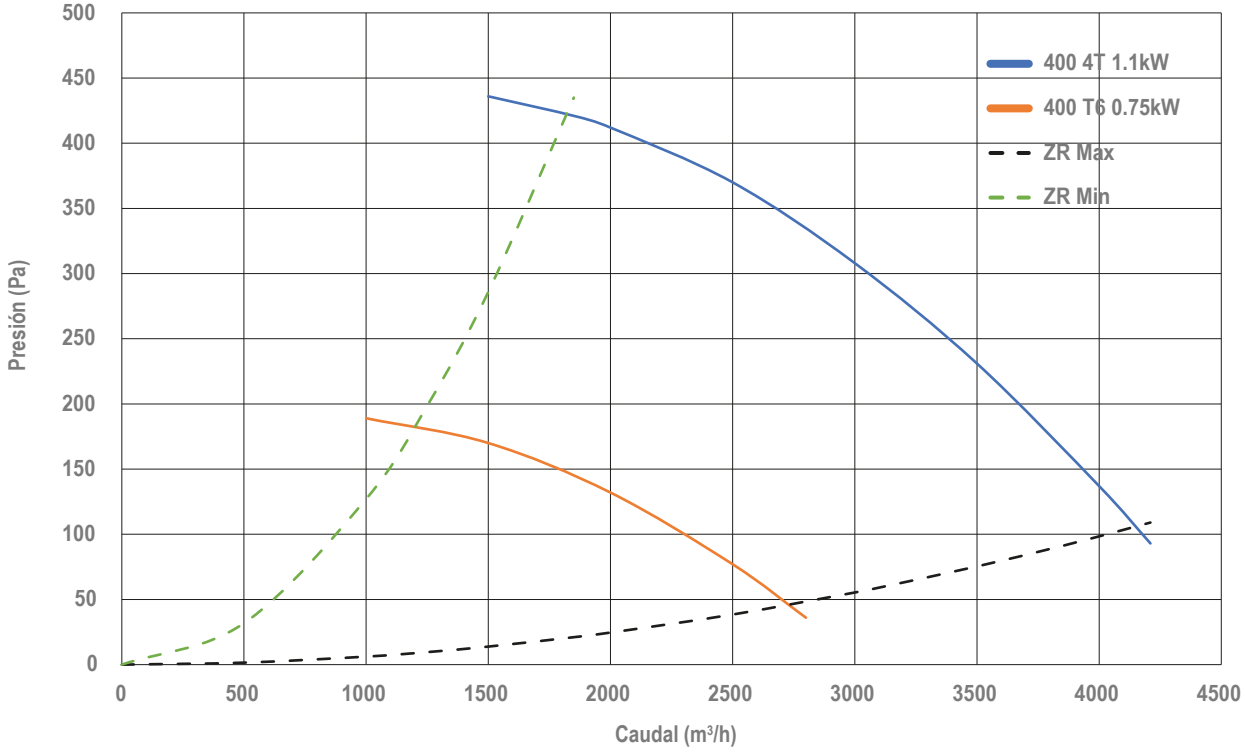

450

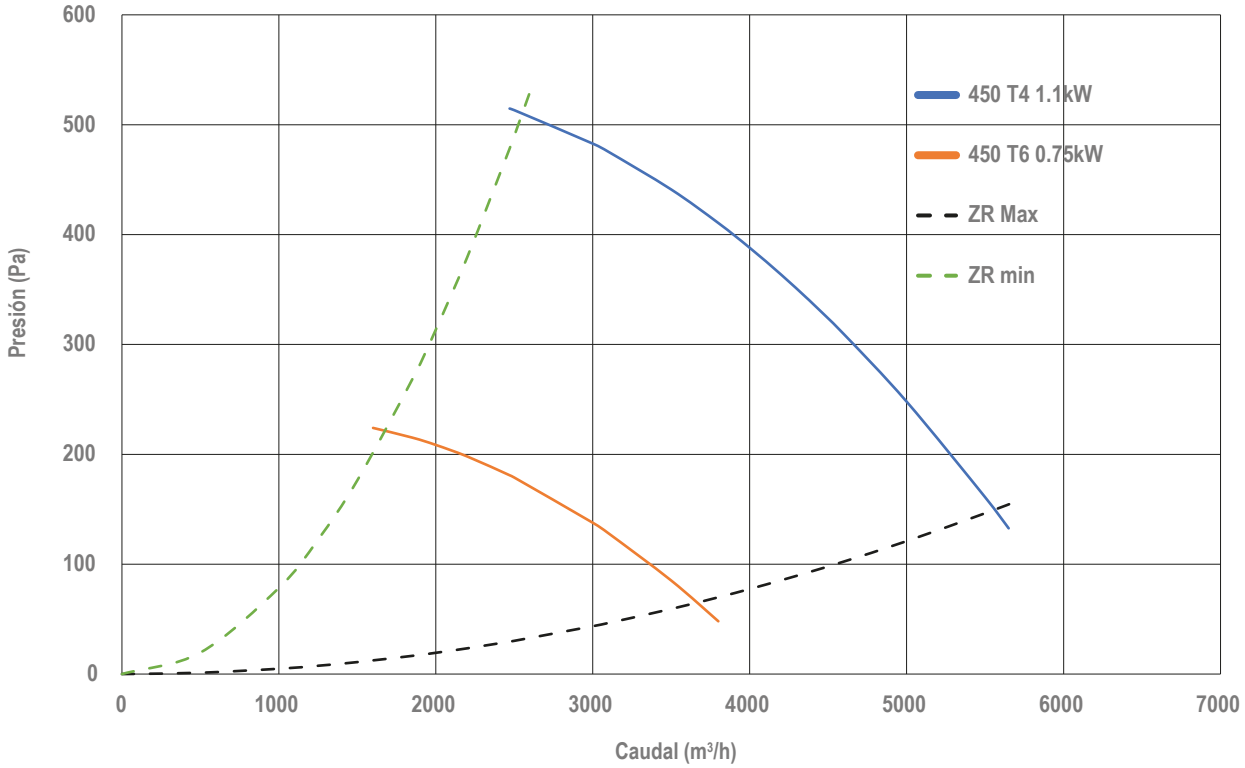

Luymar se reserva el derecho a modificar los datos sin previo aviso (Luymar reserves the right to modify the data without prior notice)



500

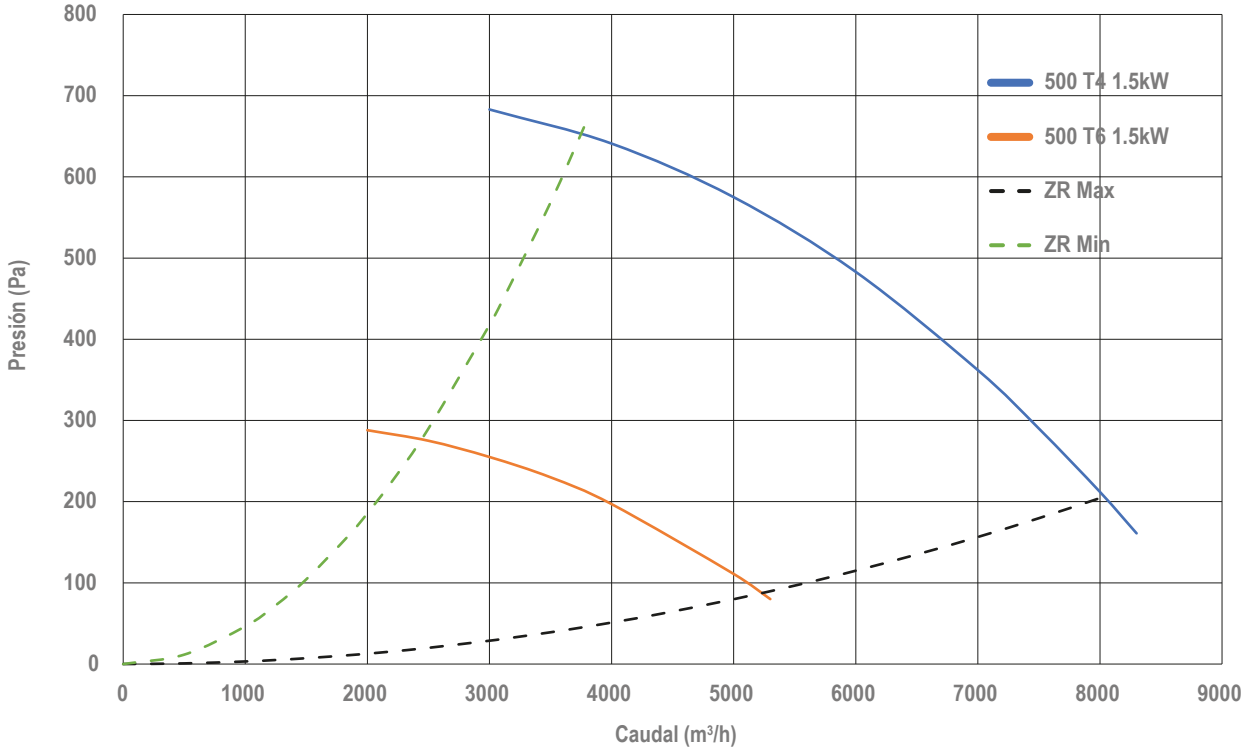
800
700
600
500
400
300
200
100
0
Presión (Pa)
0
1000
2000
3000
4000
5000
6000
7000
8000
9000
Caudal (m³/h)
500 T4 1.5kW
500 T6 1.5kW
ZR Max
ZR Min

560

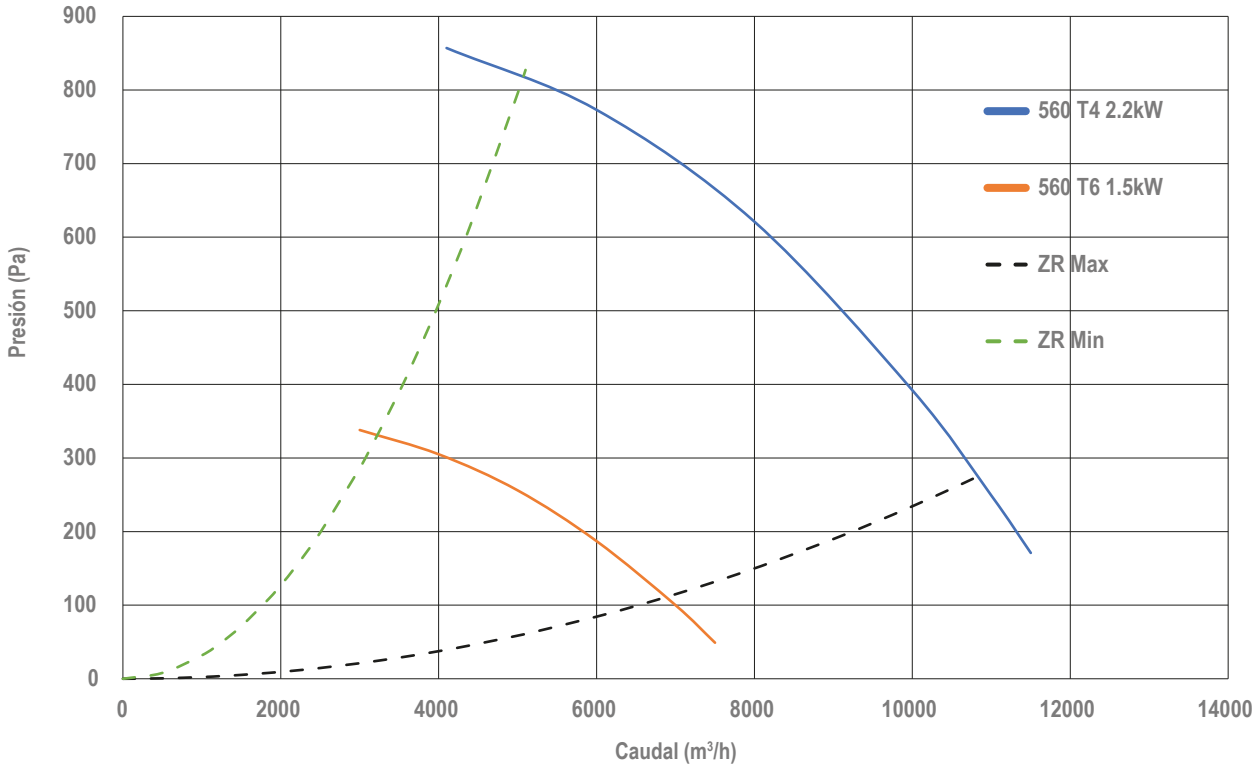
900
800
700
600
500
400
300
200
100
0
Presión (Pa)
0
2000
4000
6000
8000
10000
12000
14000
Caudal (m³/h)
560 T4 2.2kW
560 T6 1.5kW
ZR Max
ZR Min



630

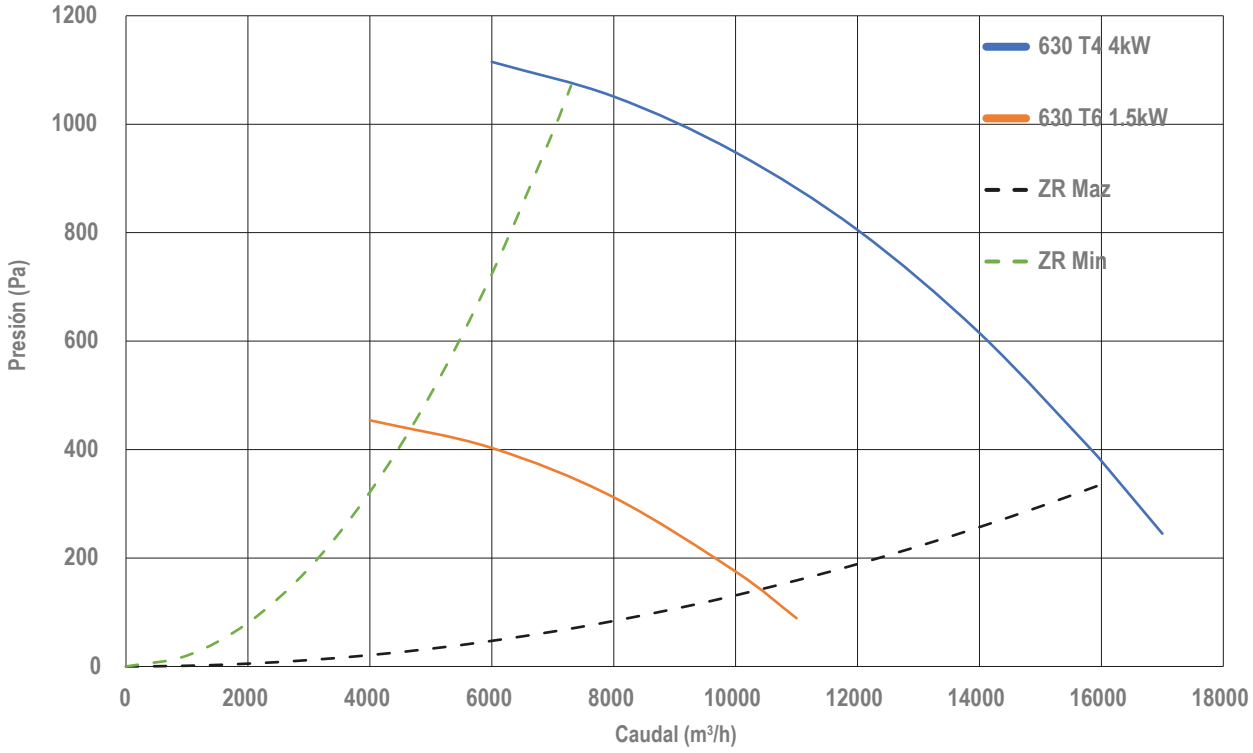

710

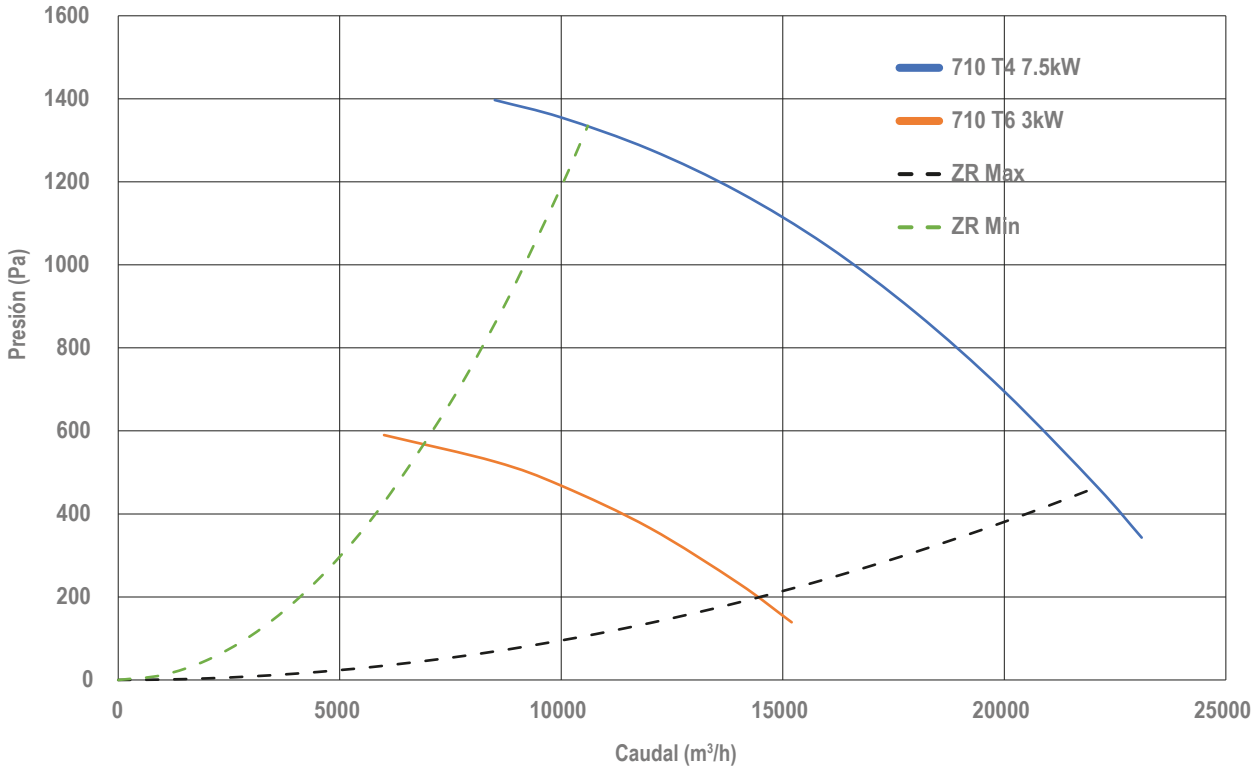

VOLVER AL INDICE

Luymar se reserva el derecho a modificar los datos sin previo aviso (Luymar reserves the right to modify the data without prior notice)

LUYMAR
CLIMATIZACIÓN

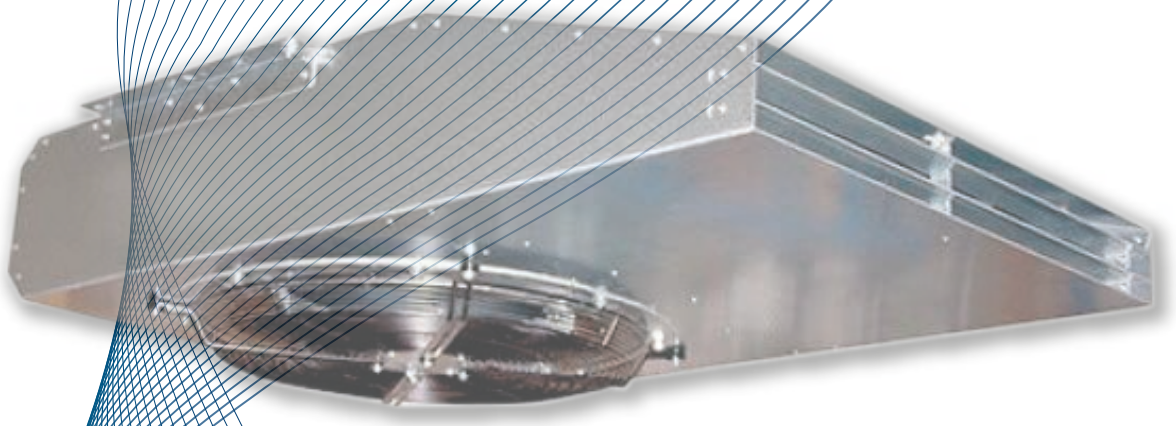

JFX

300ºC/1h • INMERSO

JFX

300ºC/1h • INMERSO

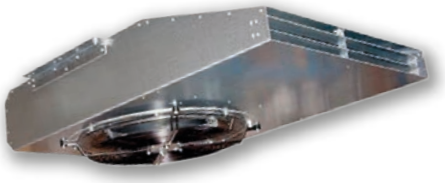

JFX

Los modelos JFX se han desarrollado para ventilación de parkings, siendo ventiladores de impulso de largo alcance sin conductos que mejora la mezcla de aire en la atmósfera del aparcamiento, desplazando los contaminantes hacia el sistema de extracción del recinto.
Estos equipos se colocan en el techo y el aire de impulsión crea una corriente de aire por inducción.

- Están diseñados con un perfil bajo para encajar fácilmente en aparcamientos de poca altura y en cuatro tamaños para cubrir una gama completa de posibilidades de instalación.
- Cuatro tamaños con empujes nominales: 25, 50, 75 y 100 N.
- Rodete centrifugo a reacción de alta eficiencia y bajo nivel sonoro, pintado en epoxi.
- Carcasa de acero galvanizado con estructura de soporte para montaje en techo.
- Caja de bornas externa del ventilador.
- Rejilla de protección en la aspiración.
- Certificado conforme con la norma EN 12101-3 y clasificación F300 (60).
- Motores IEC trifásicos 400V/50Hz, IP55, clase H, 2 velocidades 4/8 polos, Dahlander, F300.
- Temperatura de trabajo continuo de -20ºC a +40ºC.
- ***Opcional:***
  - Pintura externa epoxi (bajo pedido).
  - Interruptor de seguridad para desconexión local de los equipos (bajo pedido).

JFX

The JFX models have been developed for parking ventilation, being long-range impulse fans without ducts that improve the air mixture in the parking atmosphere, displacing pollutants towards the enclosure's extraction system. These devices are placed on the ceiling and the supply air creates an air current by induction.

- They are designed with a low profile to fit easily into low-rise car parks and are available in four sizes to cover a single car park to cover a wide range of installation options.
- Four sizes with nominal thrust values: 25, 50, 75 and 100 N.
- High efficiency, low noise, epoxy painted, centrifugal impeller.
- Casing in galvanised steel with support structure for ceiling mounting.
- External fan terminals box.
- Intake guard grille.
- Certified according with EN 12101-3 standard, and classification F300 (60).
- Three-phase IEC motors 400V/50Hz, IP55, class H, 2-speed 4/8 pole, Dahlander, F300.
- Continuous operating temperature from -20ºC to +40ºC.
- ***Optional:***
- External epoxy paint (on request).
- Safety switch for local disconnection of equipment (on request).

JFX

Les modèles JFX ont été développés pour la ventilation des parkings. Il s'agit de ventilateurs à impulsion sans conduit et à longue portée qui améliorent le mélange de l'air dans l'atmosphère du parking, en déplaçant les polluants dans le système d'échappement du parking.
Ces unités sont placées sur le toit et l'air soufflé crée un flux d'air par induction.

- Ils sont conçus avec un profil bas pour s'intégrer facilement dans les parkings de faible hauteur et sont disponibles en quatre tailles pour couvrir une gamme complète de possibilités d'installation.
- Quatre tailles avec des poussées nominales de 25, 50, 75 et 100 N.
- Roue centrifuge à jet à haut rendement, peu bruyante et peinte à l'époxy.
- Boîtier en acier galvanisé avec structure de support pour montage au plafond.
- Boîte à bornes externe pour le ventilateur.
- Grille de protection de l'aspiration.
- Certifié conformément à la norme EN 12101-3 et à la classification F300 (60).
- Moteurs triphasés IEC 400V/50Hz, IP55, classe H, 2 vitesses 4/8 pôles, Dahlander, F300.
- Température de travail continue de -20ºC à +40ºC.
- ***Optionnel:***
  - Peinture époxy externe (sur demande).
  - Interrupteur de sécurité pour la déconnexion locale de l'équipement (sur demande).

Luymar se reserva el derecho a modificar los datos sin previo aviso (Luymar reserves the right to modify the data without prior notice)

JFX

300ºC/1h • INMERSO



DATOS TÉCNICOS (TECHNICAL DATA)

MODELO (MODEL)	Velocidad (Speed) (r.p.m)	Potencia (Power) (kW)	Caudal Máx (Maximum flow) (m^3/h)	Tensión Nominal (Nominal Voltage) (V)	Corriente Nominal (Nominal Current) (A)	Empuje (Push) (N)	Peso (Weight) (Kg)	Código (Code)
JFX - 25	700/1425	0,2/0,8	1920/3905	400	0,926/2,09	6/25	67	032020025
JFX - 50	710/1370	0,18/1,1	3040/5870	400	0,910/2,77	13/50	82	032020050
JFX - 75	720/1420	0,37/2,2	4265/8415	400	1,80/5,6	19/75	106	032020075
JFX - 100	710/1440	0,7/2,8	4870/9880	400	2,53/6,16	24/100	118	032020100

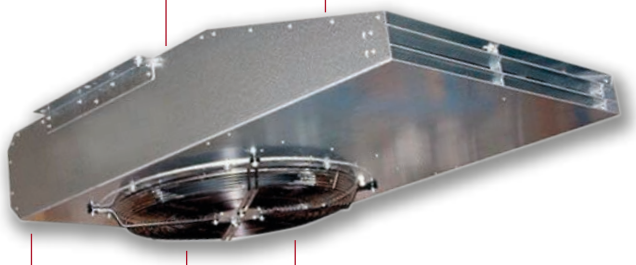

ESQUEMA DE CONEXIÓN (CONNECTION DIAGRAM)

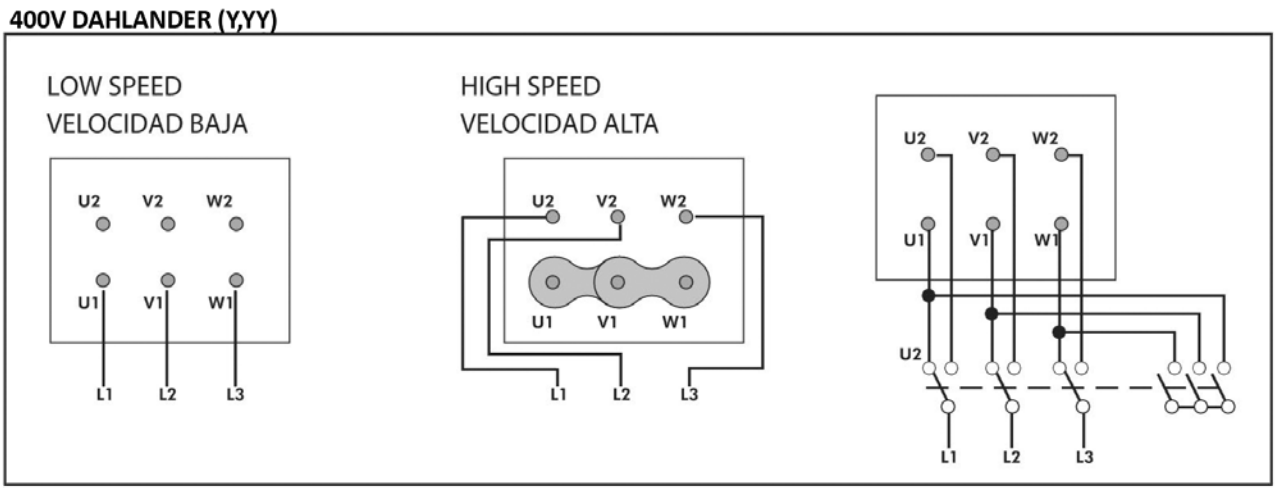



DIMENSIONES (DIMENSIONS)

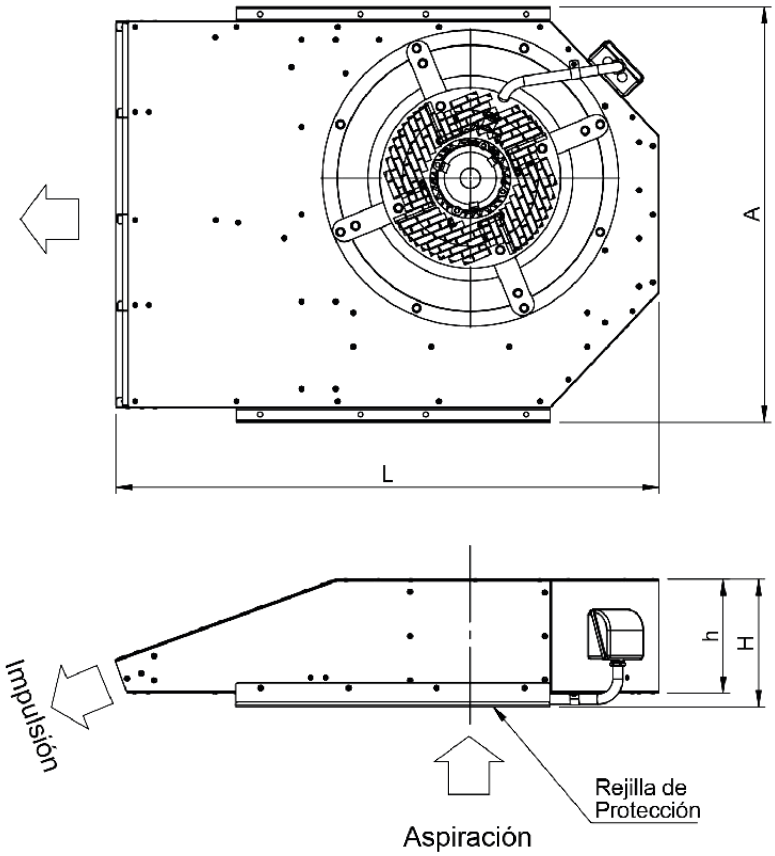

MODELO (MODEL)	A	h	H	L
JFX - 25	827	226	259	1082
JFX - 50	925	260	287	1232
JFX - 75	1027	290	325	1377
JFX - 100	1027	318	345	1438

Medidas en mm. (Measurements in mm.)

DISTANCIAS MÁXIMAS RECOMENDADAS PARA LA INSTALACIÓN (MAXIMUM RECOMMENDED DISTANCES FOR INSTALLATION)

MODELO (MODEL)	Distancia en sentido longitudinal máxima (Maximum longitudinal distance) (m)	Distancia en sentido transversal máxima (Maximum transverse distance) (m)
JFX - 25	30	13
JFX - 50	40	15
JFX - 75	50	18
JFX - 100	55	20

*Según normativa. (*According to regulations.)

VOLVER AL INDICE

Luymar se reserva el derecho a modificar los datos sin previo aviso (Luymar reserves the right to modify the data without prior notice)

LUYMAR
CLIMATIZACIÓN

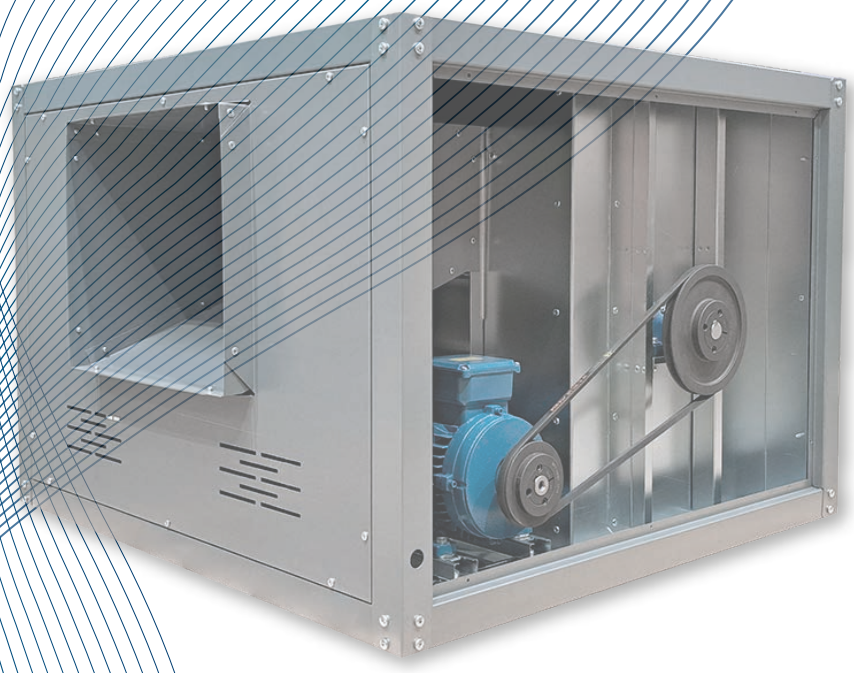

CBXT-D

400ºC/2h • TRASIEGO

400ºC/2h • TRASIEGO





CBXT-D CAJAS DE VENTILACIÓN A TRANSMISIÓN 400º/2h

- Unidad de extracción homologada F400º para trabajar en el exterior con zona de riesgo.
- Caudales desde 2.000 hasta 55.000 m^3/h.
- Ventilador homologado F400 con **CERTIFICADO APPLUS Nº 0370CPR-3419.**
- Construidas con ventiladores de doble aspiración en chapa de acero galvanizada.
- Transmisión mediante motor, correas, poleas.
- Motores alta eficacia IE3 a partir de 0,75 Kw., clase F trifásico de una velocidad con rodamientos a bolas y protección IP-55 de 230/400 50Hz hasta 4CV y de 400/690V 50Hz para potencias superiores.
- Temperatura del aire a transportar (120º-25º).
- ***Opcional:***
  - Motor de dos velocidades.
  - Descarga vertical.
  - Tejadillo exterior.
  - Visera antipajaros.
  - Cuadro eléctrico de ventilación con armario de metal.
  - Marcha/paro.
  - Accesorio aspiración circular y tapa ciega.

CBXT-D VENTILATION BOXES WITH TRANSMISSION 400º/2h

- Extraction unit approved F400º to work outside the risk area.
- Flow rates from 2,000 to 55,000 m^3/h.
- F400 approved fan with **APPLUS CERTIFICATE Nº 0370CPR-3419.**
- Built with double suction fans in galvanized steel sheet.
- Transmission by motor, belts, pulleys.
- High efficiency IE3 motors from 0,75 Kw, class F three-phase 1 speed with ball bearings and IP-55 protection of 230/400 50Hz up to 4CV and 400/690V 50Hz for higher powers.
- Air temperature to be transported (120º-25º).
- ***Optional:***
  - Two-speed motor.
  - Vertical discharge.
  - Outer roof
  - Anti-bird visor.
  - Electrical ventilation panel with metal cabinet.
  - Start/stop.
  - Circular suction accessory and blind cover.

CBXT-D VENTILATION BOXES WITH TRANSMISSION 400º/2h

- Unité d'extraction homologuée F400º pour fonctionner à l'extérieur dans une zone à risque.
- Débits de 2 000 à 55 000 m^3/h.
- Ventilateur homologué F400 avec **CERTIFICAT APPLUS n° 0370CPR-3419.**
- Construites avec des ventilateurs à double aspiration en tôle d'acier galvanisée.
- Transmission par moteur, courroies, poulies.
- Moteurs à haut rendement IE3 à partir de 0,75 Kw, classe F triphasé à une vitesse avec roulements à billes et protection IP-55 de 230/400 50Hz jusqu'à 4CV et de 400/690V 50Hz pour les puissances supérieures.
- Température de l'air à transporter (120º-25º).
- **Facultatif:**
  - Moteur à deux vitesses.
  - Décharge verticale.
  - Toit extérieur.
  - Visière anti-oiseaux.
  - Tableau électrique de ventilation avec armoire métallique.
  - Marche/arrêt.
  - Accessoire d'aspiration circulaire et couvercle aveugle.

Luymar se reserva el derecho a modificar los datos sin previo aviso (Luymar reserves the right to modify the data without prior notice)

400ºC/2h • TRASIEGO

DATOS TÉCNICOS (TECHNICAL DATA)

MODELO (MODEL)	Velocidad (Speed)	Potencia (Power)	Caudal (Flow)	Intensidad Max. (A) (Maximum Intensity)			Peso (Weight)	Nivel Sonoro (Noise level)	Código (Code)
	(r.p.m)	(kW)	(m^3/h)	230V	400V	690V	(Kg)	(dB(A))*	
9/9 - 0,5 cv	1110	0,37	2200	2,05	1,2	-	52	57	0312090902
9/9 - 0,75 cv	1160	0,55	2900	2,95	1,7	-	55	60	0312090903
9/9 - 1 cv	1280	0,74	3200	3,05	1,7	-	56	62	0312090904
9/9 - 1,5 cv	1330	1,1	3750	4,09	2,35	-	59	65	0312090905
9/9 - 2 cv	1500	1,5	4500	5,81	3,34	-	65	68	0312090906
10/10 - 0,5 cv	700	0,4	3500	2,05	1,2	-	62	61	0312101002
10/10 - 0,75 cv	840	0,55	3800	2,95	1,7	-	57	62	0312101003
10/10 - 1 cv	950	0,74	4175	3,05	1,7	-	59	64	0312101004
10/10 - 1,5 cv	1080	1,1	4800	4,09	2,35	-	62	67	0312101005
10/10 - 2 cv	1250	1,5	5400	5,81	3,34	-	65	69	0312101006
12/12 - 0,5 cv	550	0,37	4200	2,05	1,2	-	69	56	0312121202
12/12 - 0,75 cv	660	0,55	4800	2,95	1,7	-	71	60	0312121203
12/12 - 1 cv	685	0,74	5400	3,05	1,7	-	73	61	0312121204
12/12 - 1,5 cv	700	1,1	5800	4,09	2,35	-	76	63	0312121205
12/12 - 2 cv	800	1,5	6500	5,81	3,34	-	79	65	0312121206
12/12 - 3 cv	850	2,2	7400	8,35	4,8	-	87	67	0312121207
15/15 - 0,75 cv	450	0,55	5900	2,95	1,7	-	85	59	0312151503
15/15 - 1 cv	530	0,74	6500	3,05	1,7	-	87	62	0312151504
15/15 - 1,5 cv	620	1,1	7500	4,09	2,35	-	90	65	0312151505
15/15 - 2 cv	680	1,5	8200	5,81	3,34	-	93	67	0312151506
15/15 - 3 cv	700	2,2	9500	8,35	4,8	-	101	69	0312151507
15/15 - 4 cv	730	3	10600	10,8	6,3	-	103	70	0312151508
15/15 - 5,5 cv	770	4	12000	-	8,4	4,8	108	72	0312151509
18/18 - 1,5 cv	510	1,1	9000	4,09	2,35	-	122	64	0312181805
18/18 - 2 cv	570	1,5	9250	5,81	3,34	-	126	66	0312181806
18/18 - 3 cv	600	2,2	11500	8,35	4,8	-	134	68	0312181807
18/18 - 4 cv	650	3	13200	10,8	6,3	-	136	71	0312181808
18/18 - 5,5 cv	665	4	15000	-	8,4	4,8	141	72	0312181809
18/18 -7,5 cv	730	5,5	17000	-	11,65	6,7	155	75	0312181810
20/20 - 3 cv	490	2,2	12800	8,35	4,8	-	231	67	0312202007
20/20 - 4 cv	580	3	14200	10,8	6,3	-	233	70	0312202008
20/20 - 5,5 cv	650	4	15500	-	8,4	4,8	238	72	0312202009
20/20 - 7,5 cv	650	5,5	17500	-	11,65	6,7	252	74	0312202010
20/20 - 10 cv	910	7,4	20000	-	14,1	8,23	267	77	0312202011

* Presion acustica a 1,5m en campo abierto. (* Sound pressure at 1.5 m in an open field.)

CBXT-D

400ºC/2h • TRASIEGO



DATOS TÉCNICOS (TECHNICAL DATA)

MODELO (MODEL)	Velocidad (Speed)	Potencia (Power)	Caudal (Flow)	Intensidad Max. (A) (Maximum Intensity)			Peso (Weight)	Nivel Sonoro (Noise level)	Código (Code)
	(r.p.m)	(kW)	(m^3/h)	230V	400V	690V	(Kg)	(dB(A))*	
22/22 - 3 cv	430	2,2	15000	8,35	4,8	-	257	68	0312222207
22/22 - 4 cv	520	3	17000	10,8	6,3	-	261	70	0312222208
22/22 - 5,5 cv	510	4	19000	-	8,4	4,8	265	73	0312222209
22/22 - 7,5 cv	725	5,5	21500	-	11,65	6,7	279	75	0312222210
22/22 - 10 cv	575	7,4	22000	-	14,1	8,23	290	73	0312222211
22/22 - 15 cv	740	11	27000	-	20,9	12,1	316	80	0312222213
25/25 - 3 cv	375	2,2	17000	8,35	4,8	-	297	67	0312252507
25/25 - 4 cv	405	3	20500	10,8	6,3	-	299	69	0312252508
25/25 - 5,5 cv	450	4	22000	-	8,4	4,8	304	71	0312252509
25/25 - 7,5 cv	460	5,5	24500	-	11,65	6,7	318	72	0312252510
25/25 - 10 cv	510	7,4	28000	-	14,1	8,23	329	76	0312252511
25/25 - 15 cv	610	11	32000	-	20,9	12,1	349	78	0312252513
25/25 - 20 cv	550	15	40000	-	28,3	16,4	368	80	0312252514
30/28 - 4 cv	380	3	22000	10,8	6,3	-	382	68	0312302808
30/28 - 5,5 cv	400	4	25000	-	8,4	4,8	387	71	0312302809
30/28 - 7,5 cv	410	5,5	31500	-	11,65	6,7	402	72	0312302810
30/28 - 10 cv	580	7,4	36000	-	14,1	8,23	415	75	0312302811
30/28 - 15 cv	480	11	42000	-	20,9	12,1	426	78	0312302813
30/28 - 20 cv	520	15	48000	-	28,3	16,4	449	80	0312302814
30/28 - 25 cv	500	19	55000	-	35,2	20,4	500	84	0312302815

* Presion acustica a 1,5m en campo abierto. (* Sound pressure at 1.5 m in an open field.)

Luymar se reserva el derecho a modificar los datos sin previo aviso (Luymar reserves the right to modify the data without prior notice)

CBXT-D

400ºC/2h • TRASIEGO



DIMENSIONES • EJECUCIÓN HORIZONTAL (DIMENSIONS • HORIZONTAL EXECUTION)

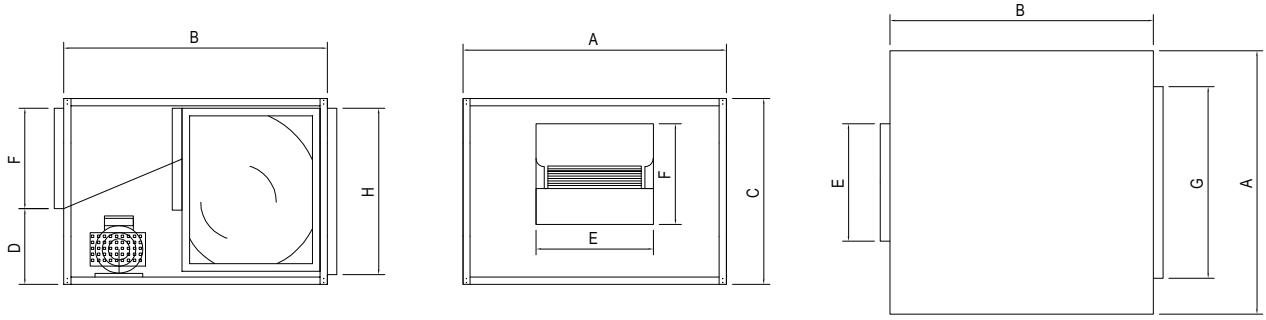

					IMPULSIÓN AIRE (AIR SUPPLY)		ENTRADA AIRE (AIR INLET)	
MODELO (MODEL)	A	B	C	D	E	F	G	H
CBXT-D 9/9	760	785	595	210	310	272	455	400
CBXT-D 10/10	825	850	615	235	342	297	555	405
CBXT-D 12/12	945	920	680	250	405	360	660	410
CBXT-D 15/15	1100	1100	775	275	490	420	706	608
CBXT-D 18/18	1250	1280	900	330	567	493	905	605
CBXT-D 20/20	1475	1495	1080	390	611	611	1000	800
CBXT-D 22/22	1625	1640	1180	380	658	705	1200	900
CBXT-D 25/25	1825	1800	1300	405	775	806	1300	1100
CBXT-D 30/28	2135	1800	1525	500	900	941	1600	1100

Medidas en mm. (Measurements in mm.)

DIMENSIONES • EJECUCIÓN VERTICAL (DIMENSIONS • VERTICAL EXECUTION)

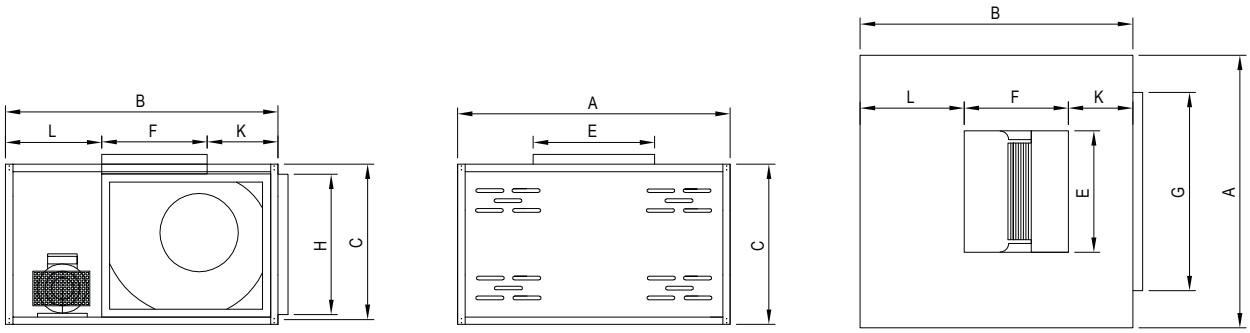

						IMPULSIÓN AIRE (AIR SUPPLY)		ENTRADA AIRE (AIR INLET)	
MODELO (MODEL)	A	B	C	K	L	E	F	G	H
CBXT-D 9/9	760	785	380	165	348	310	275	455	255
CBXT-D 10/10	825	850	430	200	353	345	300	555	300
CBXT-D 12/12	945	920	500	230	360	355	395	755	360
CBXT-D 15/15	1100	1100	580	260	420	490	425	805	455
CBXT-D 18/18	1250	1280	690	320	467	575	500	1000	495
CBXT-D 20/20	1475	1495	830	380	504	611	611	1100	650
CBXT-D 22/22	1625	1640	900	373	562	658	705	1300	750
CBXT-D 25/25	1825	1800	990	397	597	775	806	1500	800
CBXT-D 30/28	2135	2000	1195	490	369	900	941	1600	1000

Medidas en mm. (Measurements in mm.)



9/9

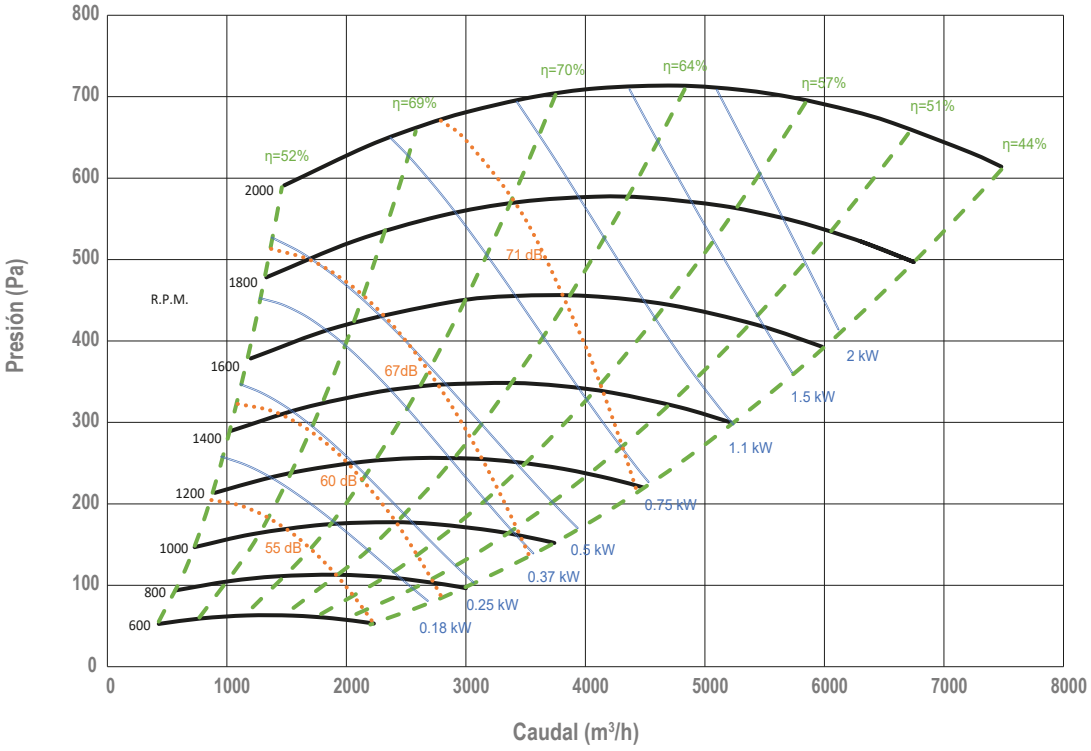

10/10

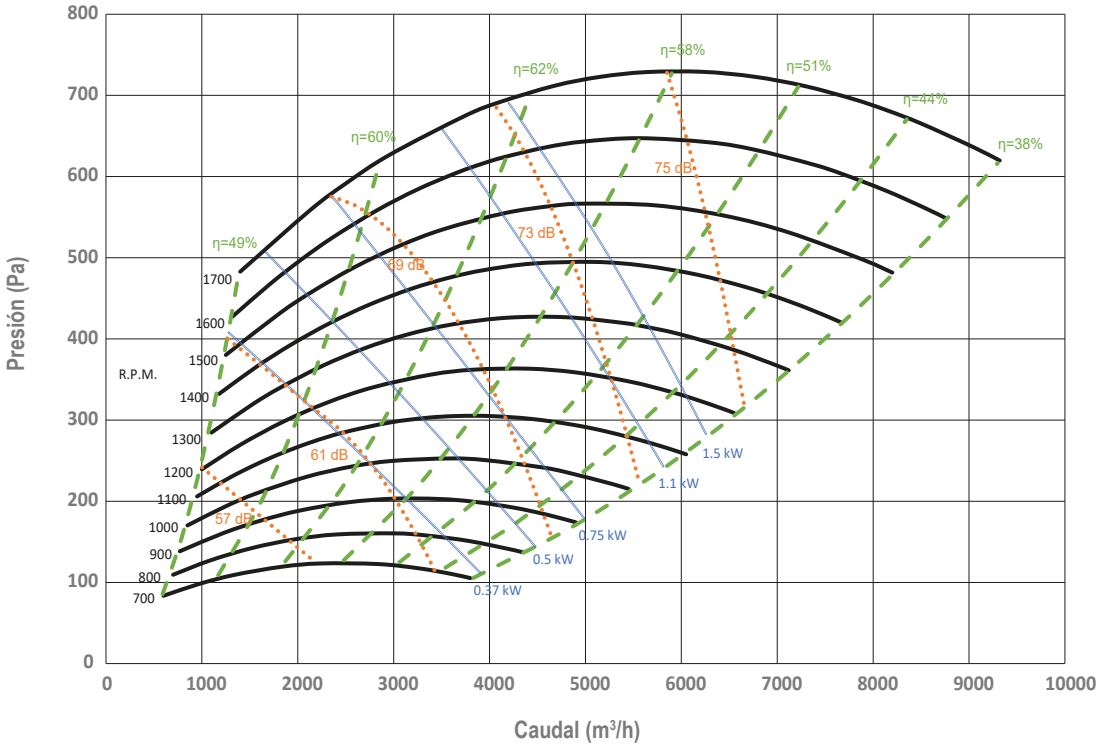

Luymar se reserva el derecho a modificar los datos sin previo aviso (Luymar reserves the right to modify the data without prior notice)

400ºC/2h • TRASIEGO



12/12

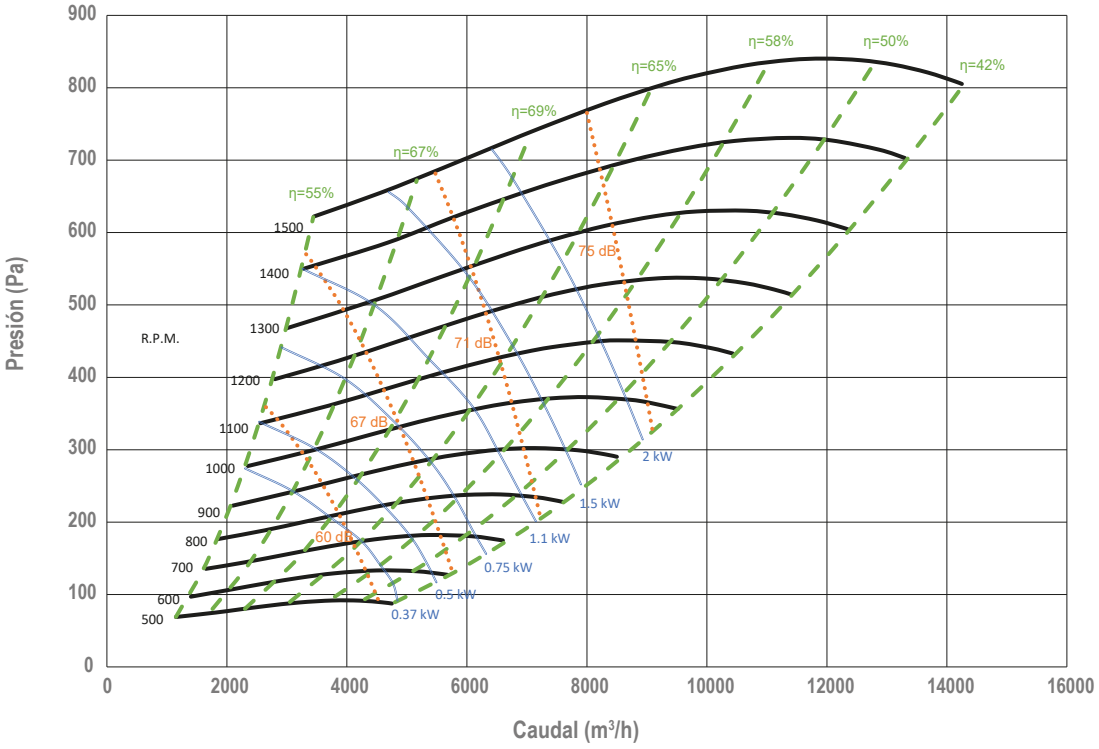

15/15

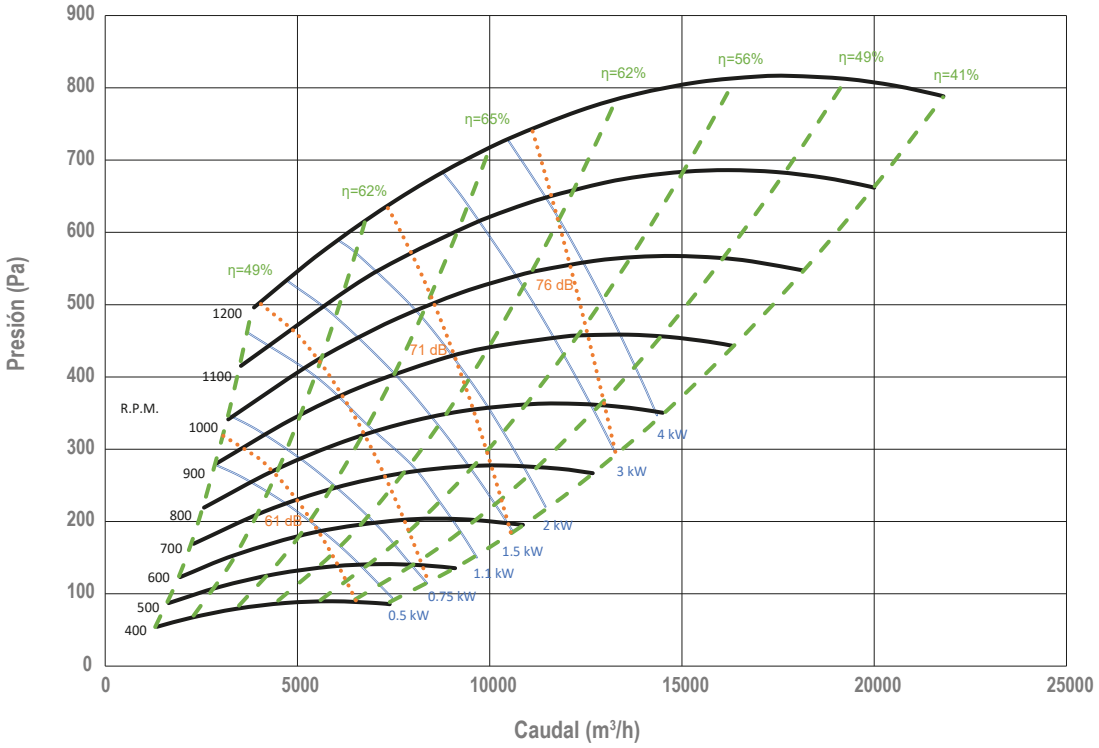



18/18

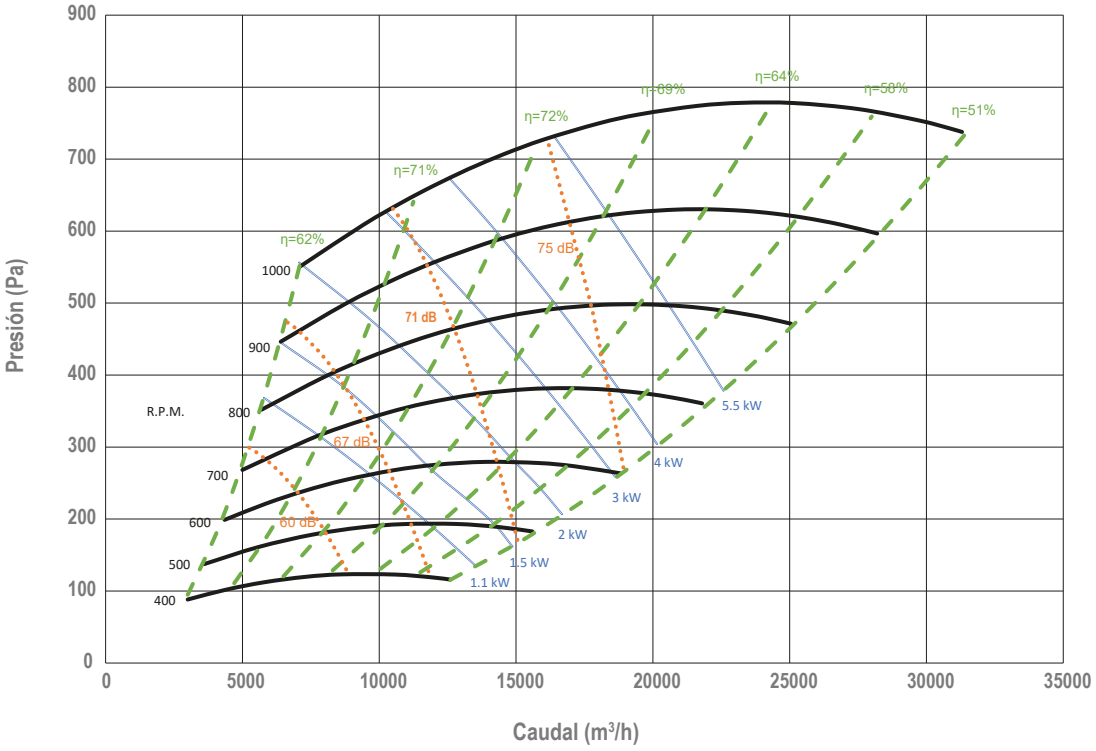

20/20

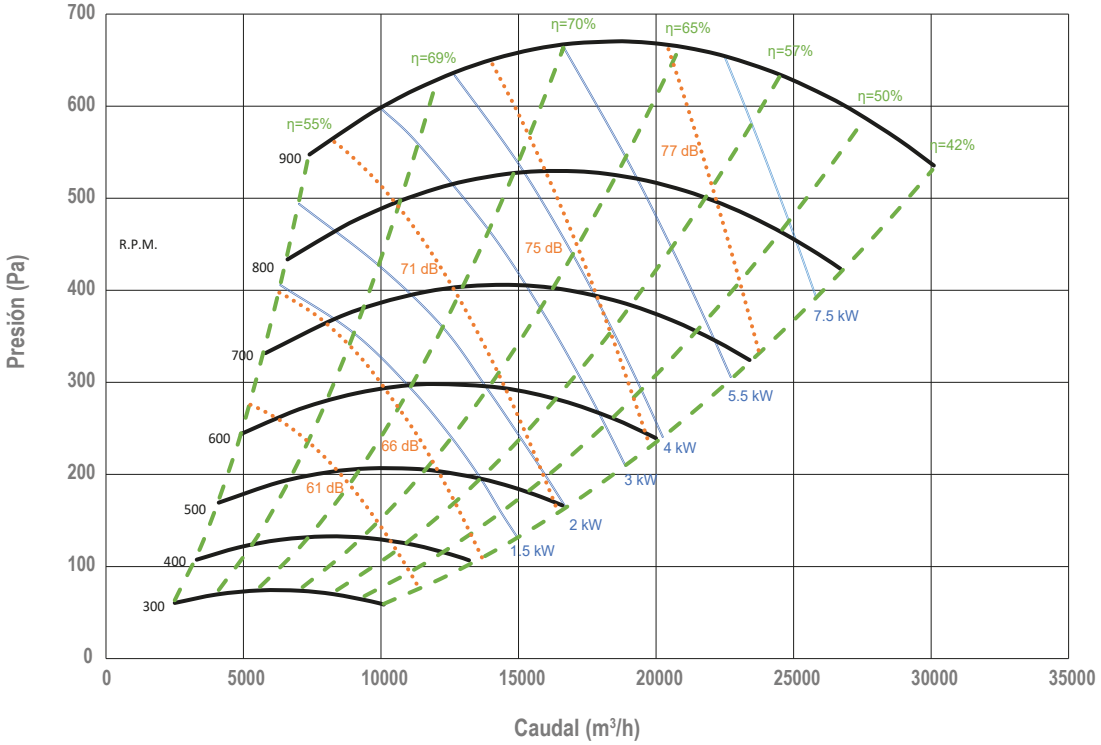

Luymar se reserva el derecho a modificar los datos sin previo aviso (Luymar reserves the right to modify the data without prior notice)



22/22

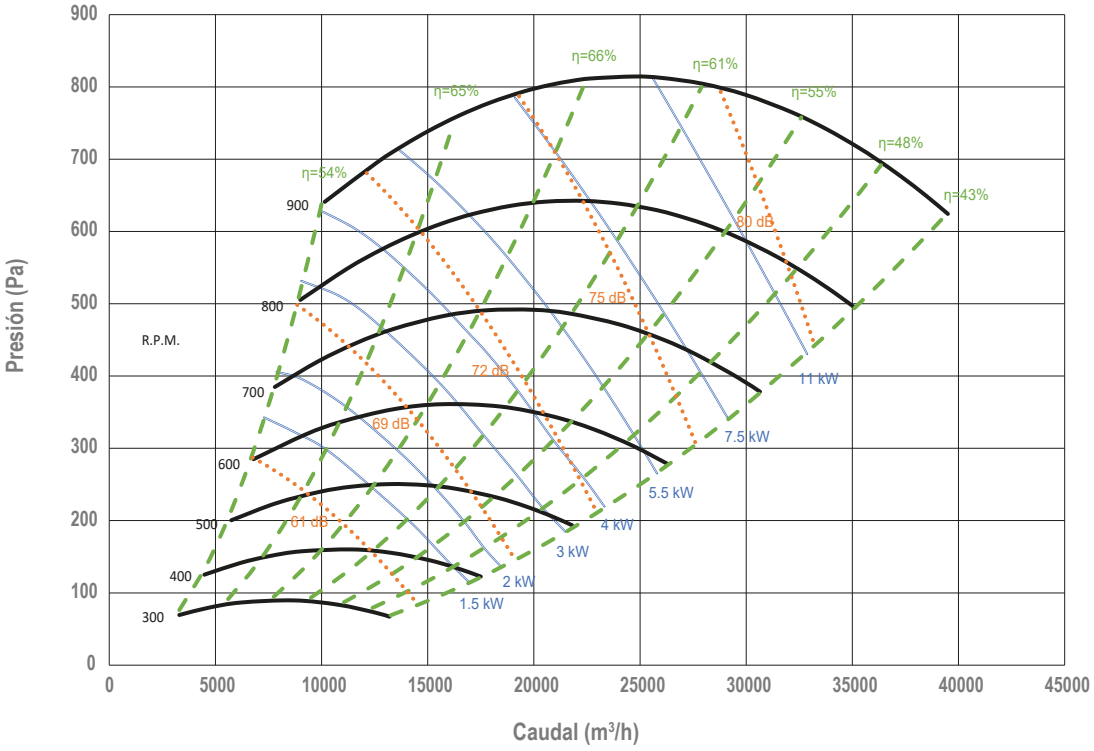
Presión (Pa)
Caudal (m³/h)
R.P.M.
900
800
700
600
500
400
300
η=66%
η=65%
η=61%
η=55%
η=48%
η=43%
η=54%
80 dB
75 dB
72 dB
69 dB
61 dB
11 kW
7.5 kW
5.5 kW
4 kW
3 kW
2 kW
1.5 kW

25/25

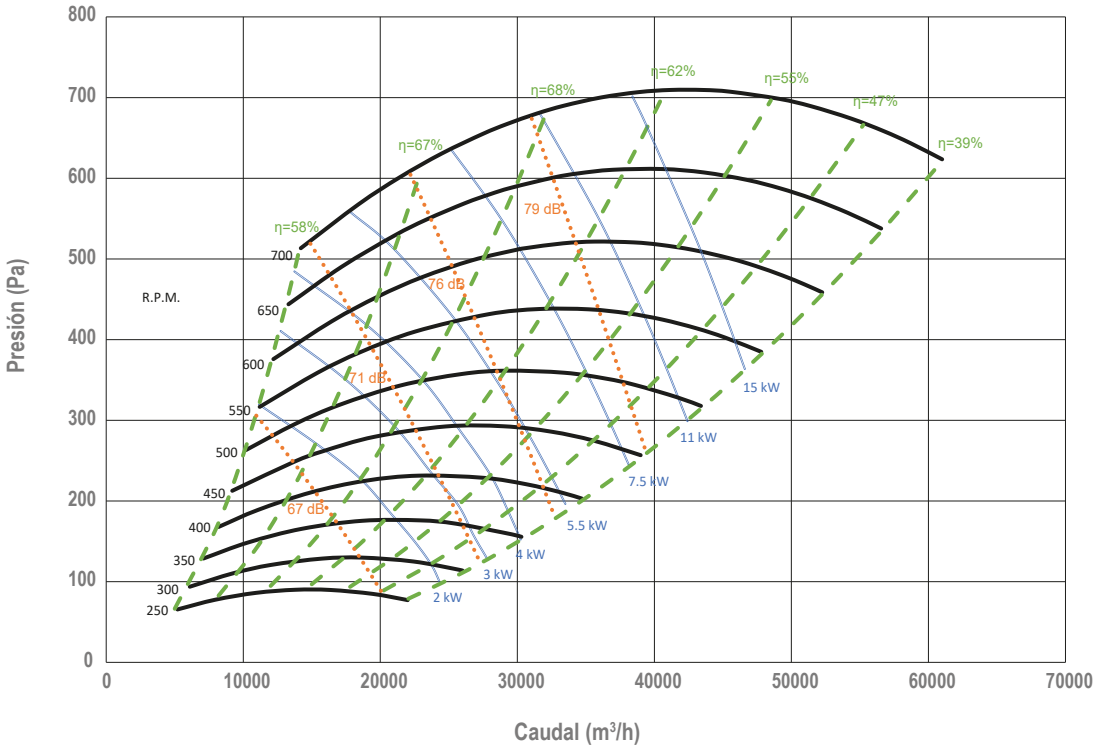
Presión (Pa)
Caudal (m³/h)
R.P.M.
700
650
600
550
500
450
400
350
300
250
η=68%
η=62%
η=56%
η=47%
η=39%
η=67%
η=58%
79 dB
76 dB
71 dB
67 dB
15 kW
11 kW
7.5 kW
5.5 kW
4 kW
3 kW
2 kW

400ºC/2h • TRASIEGO



30/28

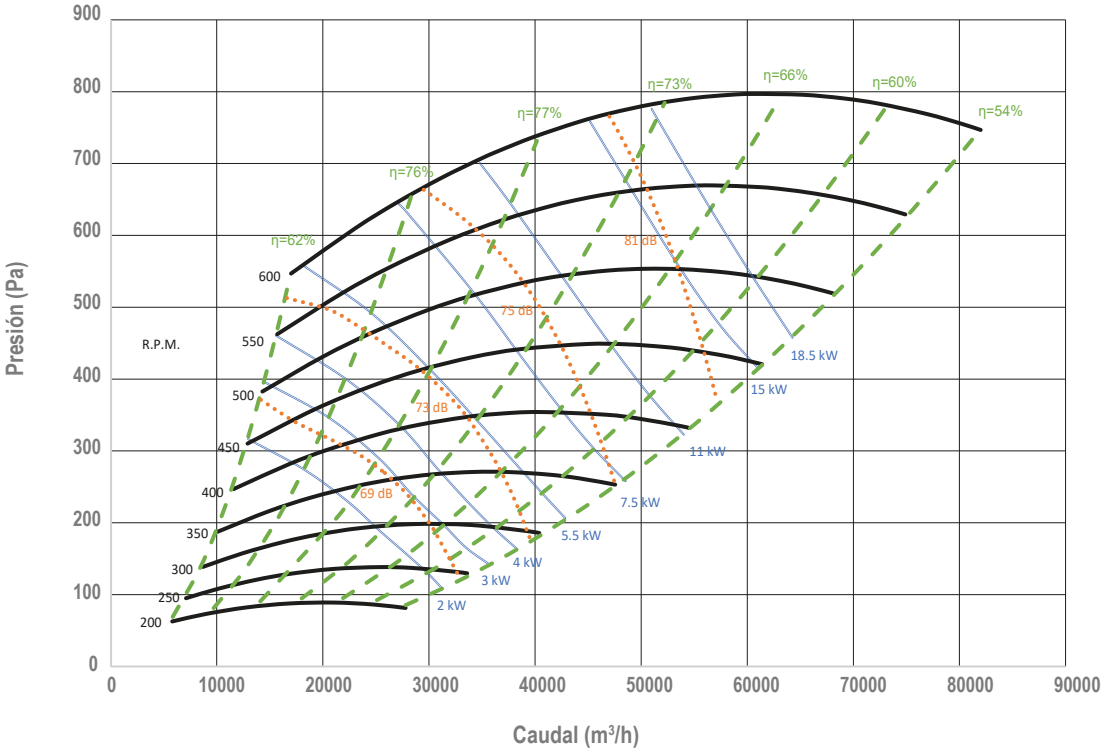

VOLVER AL INDICE

Luymar se reserva el derecho a modificar los datos sin previo aviso (Luymar reserves the right to modify the data without prior notice)

LUYMAR
CLIMATIZACIÓN

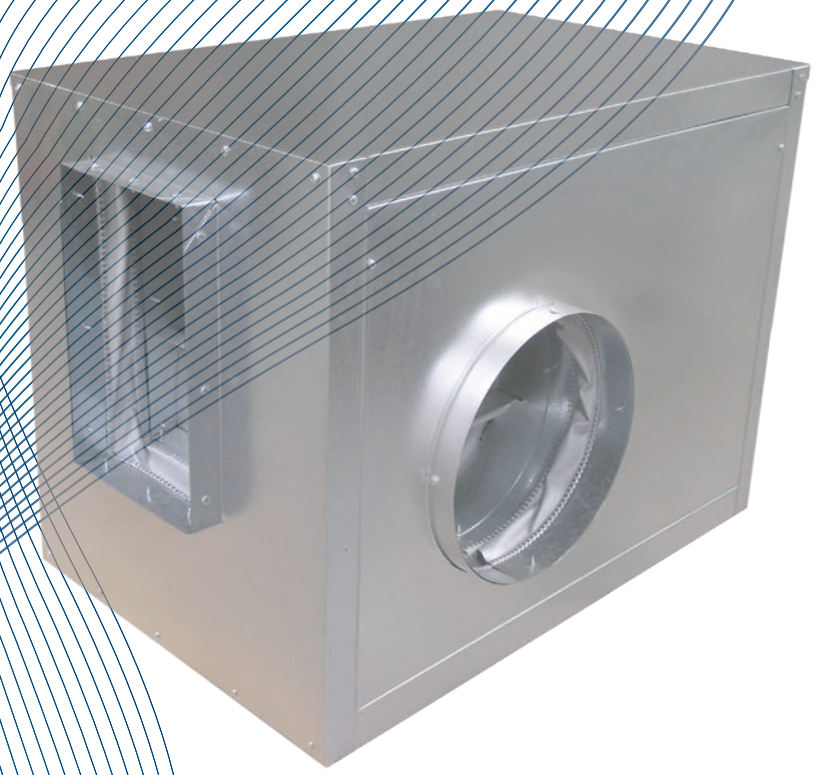

BX-SA
BXT-SA
CBXT-SA

400ºC/2h • TRASIEGO

BX-SA • BXT-SA • CBXT-SA

400ºC/2h • TRASIEGO



BX - SA

BX-SA / BXT-SA / CBXT-SA

- Ventiladores centrífugos de SIMPLE ASPIRACIÓN, fabricados en acero galvanizado Z-275.
- Diseñados para transporte de aire a 400ºC/2h.
- Caudales desde 2.900 hasta 28.000 m^3/h.
- Motor asíncrono IE3 (a partir de 1cv) normalizado con protección IP-55 y aislamiento clase F. Voltajes Standard 230/400V 50/60Hz para motores trifásicos hasta 5,5CV y 400/690V 50/60Hz para potencias superiores.
- Accionamiento a transmisión por poleas y correa trapezoidal.
- La transmisión puede situarse tanto a derechas como a izquierdas.
- Rodete de tipo acción y álabes hacia delante equilibrado estática y dinámicamente.
- Rodamientos a bolas de tipo rígido, autoalineables, herméticos permanentemente engrasados.
- Eje de acero de alta resistencia, con protección antioxidante, chavetas en los extremos y rectificado de tolerancia H-8.
- Bastidor cúbico de gran rígidez y que facilita el montaje en cuatro orientaciones.
- **CERTIFICADO APPLUS Nº 0370-CPR-3420.**

GAMA DE VENTILADORES

- **BX-SA:** Ventilador de simple aspiración, media presión y rodamientos de alta temperatura.
- **BXT-SA:** Ventilador de simple aspiración, media presión, rodamientos de alta temperatura y transmisión.
- **CBXT-SA:** Caja aislada de ventilación con certificado F400 de simple aspiración, rodamientos de alta temperatura, motor y transmisión.
  - Fabricadas en chapa galvanizada con aislamiento acústico ignífugo M1 (91/155/EEC).
  - Ventilador BX-SA montado sobre soportes antivibratorios de caucho y junta flexible 400ºC/2h en admisión y descarga.
  - Salida de cables por prensaestopas.
  - Montado sobre bancada.
  - Bajo demanda se puede suministrar el ventilador con descarga vertical.

BX-SA / BXT-SA / CBXT-SA

- SINGLE SUCTION centrifugal fans, made of Z-275 galvanized steel.
- Designed for air transport at 400ºC/2h.
- Flow rates from 2,900 to 28,000 m^3/h.
- IE3 asynchronous motor (from 1hp) standardized with IP-55 protection and class F insulation. Standard voltages 230/400V 50/60Hz for three-phase motors up to 5.5CV and 400/690V 50/60Hz for higher powers.
- Drive by transmission by pulleys and trapezoidal belt.
- The transmission can be located either on the right or on the left.
- Action type impeller and forward blades, statically and dynamically balanced.
- Permanently greased, self-aligning, hermetic, rigid type ball bearings.
- High resistance steel shaft, with anti-rust protection, keys at the ends and grinding to H-8 tolerance.
- Very rigid cubic frame that facilitates assembly in four orientations.
- **APPLUS CERTIFICATE Nº 0370-CPR-3420.**

RANGE OF FANS

- **BX-SA:** Single-inlet, medium-pressure fan with high-temperature bearings.
- **BXT-SA:** Single-inlet, medium-pressure fan with high-temperature bearings and transmission.
- **CBXT-SA:** F400 certified single inlet insulated ventilation box, high temperature bearings, motor and transmission.
  - Made of galvanized sheet metal with M1 fireproof acoustic insulation (91/155/EEC).
  - BX-SA fan mounted on rubber anti-vibration supports and flexible gasket 400ºC/2h in admission and discharge.
  - Cable exit through cable glands.
  - Mounted on bench.
  - Upon request, the fan with vertical discharge can be supplied.

Luymar se reserva el derecho a modificar los datos sin previo aviso (Luymar reserves the right to modify the data without prior notice)

BX-SA • BXT-SA • CBXT-SA

400ºC/2h • TRASIEGO



CBXT - SA

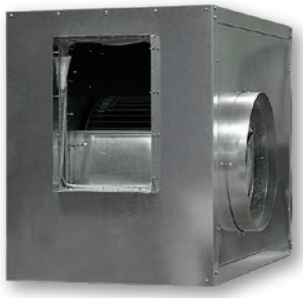

BX-SA / BXT-SA / CBXT-SA

- Ventilateurs centrifuges à ASPIRATION SIMPLE, en acier galvanisé Z-275.
- Conçu pour le transport aérien à 400ºC/2h.
- Débits de 2 900 à 28 000 m3/h.
- Moteur asynchrone IE3 (à partir de 1cv) normalisé avec protection IP-55 et isolation classe F. Tensions standards 230/400V 50/60Hz pour moteurs triphasés jusqu'à 5,5CV et 400/690V 50/60Hz pour puissances supérieures.
- Entraînement par transmission par poulies et courroie trapézoïdale.
- La transmission peut être située soit à droite, soit à gauche.
- Turbine à action et pales avant, équilibrées statiquement et dynamiquement.
- Roulements à billes de type rigide, hermétiques, à alignement automatique, graissés à vie.
- Arbre en acier à haute résistance, avec protection antirouille, clavettes aux extrémités et meulage à tolérance H-8.
- Cadre cubique très rigide qui facilite l'assemblage dans quatre orientations.
- **CERTIFICAT APPLUS Nº 0370-CPR-3420.**

GAMME DE VENTILATEURS

- **BX-SA:** Ventilateur basse pression à simple ouïe avec roulements haute température.
- **BXT-SA:** Ventilateur à aspiration unique, roulements et transmission basse pression, haute température.
- **CBXT-SA:** Caisson de ventilation isolé simple ouïe certifié F400, roulements, moteur et transmission haute température.
  - Réalisé en tôle galvanisée avec isolation acoustique ignifuge M1 (91/155/CEE).
  - Ventilateur BX-SA monté sur supports anti-vibrations en caoutchouc et joint flexible 400ºC/2h à l'admission et à la sortie.
  - Sortie des câbles par presse-étoupes.
  - Monté sur banc.
  - Sur demande, le ventilateur à soufflage vertical peut être fourni.

LIMITES DE EMPLEO DE TODOS LOS EQUIPOS
(LIMITS ON THE USE OF ALL EQUIPMENT)

MODELO (MODEL)	Velocidad máx. (Max. speed) (r.p.m.)	Potencia máx. (Max. power) (kW)	Caudal máx. (Max. flow rate) (m^3/h)	Peso (Weight) (Kg)
9/4	2800	2,2	2900	11,5
10/5	2400	3	3400	13,5
12/6	2000	3	4650	18
15/7	1600	4	7000	25
18/9	1300	5,5	9250	33
20/10	1100	7,5	12300	71
22/11	1000	7,5	15600	79
25/13	900	10	20850	93
30/14	750	15	28000	127

BX-SA • BXT-SA • CBXT-SA

400ºC/2h • TRASIEGO

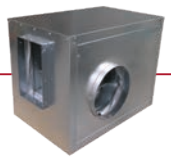

DATOS TÉCNICOS (TECHNICAL DATA)

MODELO (MODEL)	Velocidad (Speed)	Potencia (Power)	Caudal (Flow)	Intensidad Max. (A) (Maximum Intensity)			Peso (Weight)	Nivel Sonoro (Noise level)	BXT-SA	CBXT-SA
	(r.p.m)	(kW)	(m^3/h)	230V	400V	690V	(Kg)	(dB(A))*	Código (Code)	Código (Code)
9/4 - 0,5 cv	1450	0,37	1500	2,05	1,2	-	37	68	03140904021	03150904021
9/4 - 0,75 cv	1450	0,55	1700	2,95	1,7	-	40	71	03140904031	03150904031
9/4 - 1 cv	1230	0,74	2000	3,05	1,7	-	42	74	03140904041	03150904041
10/5 - 0,5 cv	1230	0,37	2100	2,05	1,2	-	42	69	03141005021	03151005021
10/5 - 0,75 cv	1450	0,55	2500	2,95	1,7	-	45	72	03141005031	03151005031
10/5 - 1 cv	1450	0,74	3000	3,05	1,7	-	47	74	03141005041	03151005041
12/6 - 0,75 cv	990	0,55	2600	2,95	1,7	-	73	69	03141206031	03151206031
12/6 - 1 cv	1100	0,74	3100	3,05	1,7	-	74	71	03141206041	03151206041
12/6 - 1,5 cv	1230	1,10	3500	4,09	2,35	-	77	74	03141206051	03151206051
12/6 - 2 cv	1300	1,47	4250	5,81	3,34	-	80	77	03141206061	03151206061
12/6 - 3 cv	1450	2,21	4800	8,35	4,8	-	85	79	03141206071	03151206071
15/7 - 1 cv	770	0,74	4000	3,05	1,7	-	92	67	03141507041	03151507041
15/7 - 1,5 cv	880	1,10	4800	4,09	2,35	-	95	69	03141507051	03151507051
15/7 - 2 cv	910	1,47	5400	5,81	3,34	-	98	72	03141507061	03151507061
15/7 - 3 cv	990	2,21	6400	8,35	4,8	-	103	75	03141507071	03151507071
15/7 - 4 cv	910	2,94	7400	10,8	6,3	-	106	77	03141507081	03151507081
18/9 - 1,5 cv	770	1,10	5800	4,09	2,35	-	111	68	03141809051	03151809051
18/9 - 2 cv	810	1,47	6600	5,81	3,34	-	114	70	03141809061	03151809061
18/9 - 3 cv	770	2,21	8200	8,35	4,8	-	119	74	03141809071	03151809071
18/9 - 4 cv	810	2,94	9000	10,8	6,3	-	122	76	03141809081	03151809081
18/9 - 5,5 cv	910	4,04	10500	-	8,4	4,8	125	78	03141809091	03151809091
20/10 - 2 cv	650	1,47	8100	5,81	3,34	-	203	65	03142010061	03152010061
20/10 - 3 cv	685	2,21	10100	8,35	4,8	-	208	68	03142010071	03152010071
20/10 - 4 cv	725	2,94	11500	10,8	6,3	-	211	70	03142010081	03152010081
20/10 - 5,5 cv	810	4,04	13100	-	8,4	4,8	214	73	03142010091	03152010091
20/10 - 7,5 cv	900	5,51	15000	-	11,65	6,7	227	75	03142010101	03152010101
22/11 - 3 cv	650	2,21	11200	8,35	4,8	-	219	67	03142211071	03152211071
22/11 - 4 cv	580	2,94	13000	10,8	6,3	-	222	70	03142211081	03152211081
22/11 - 5,5 cv	725	4,04	15000	-	8,4	4,8	225	72	03142211091	03152211091
22/11 - 7,5 cv	650	5,51	17000	-	11,65	6,7	238	74	03142211101	03152211101
22/11 - 10 cv	725	7,35	19000	-	14,1	8,23	246	76	03142211111	03152211111
25/13 - 4 cv	520	2,94	14000	10,8	6,3	-	254	62	03142513081	03152513081
25/13 - 5,5 cv	650	4,04	17000	-	8,4	4,8	257	65	03142513091	03152513091
25/13 - 7,5 cv	575	5,51	19500	-	11,65	6,7	270	67	03142513101	03152513101
25/13 - 10 cv	650	7,35	23000	-	14,1	8,23	278	70	03142513111	03152513111
30/14 - 5,5 cv	400	4,04	21000	-	8,4	4,8	331	69	03143014091	03153014091
30/14 - 7,5 cv	460	5,51	24000	-	11,65	6,7	344	72	03143014101	03153014101
30/14 - 10 cv	450	7,35	27500	-	14,1	8,23	352	74	03143014111	03153014111

* Presion acustica a 1,5m en campo abierto. (* Sound pressure at 1.5 m in an open field.)

Luymar se reserva el derecho a modificar los datos sin previo aviso (Luymar reserves the right to modify the data without prior notice)

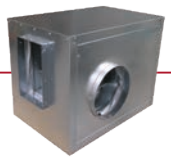

DIMENSIONES - Tamaños 9/4 a 18/9 - pequeños (DIMENSIONS - Sizes 9/4 to 18/9 - small)

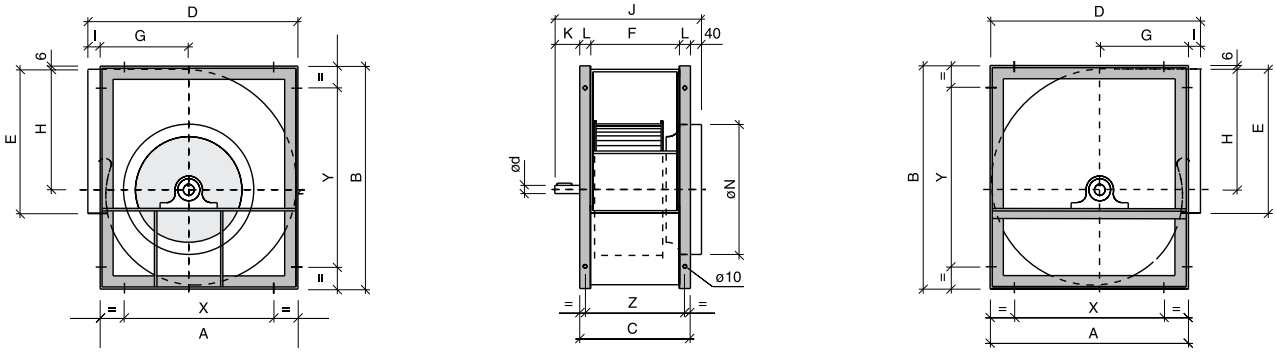

MODELO (MODEL)	A	B	C	D	E	F	G	H	I	J	K	ød	L	øN	X	Y	Z
9/4	355	404	217	380	265	169	155	218	25	297	40	20	24	248	280	327	193
10/5	402	452	230	432	290	182	177	245	30	310	40	20	24	278	326	377	206
12/6	475	534	268	505	342	210	203	290	30	358	50	25	29	313	384	453	240
15/7	553	622	329	583	404	271	238	343	30	417	50	25	29	398	460	531	300
18/9	666	754	368	700	480	298	285	417	34	458	50	25	35	448	553	641	333

Medidas en mm. (Measurements in mm.)

DIMENSIONES - Tamaños 20/10 a 30/14 - grandes (DIMENSIONS - Sizes 20/10 to 30/14 - large)

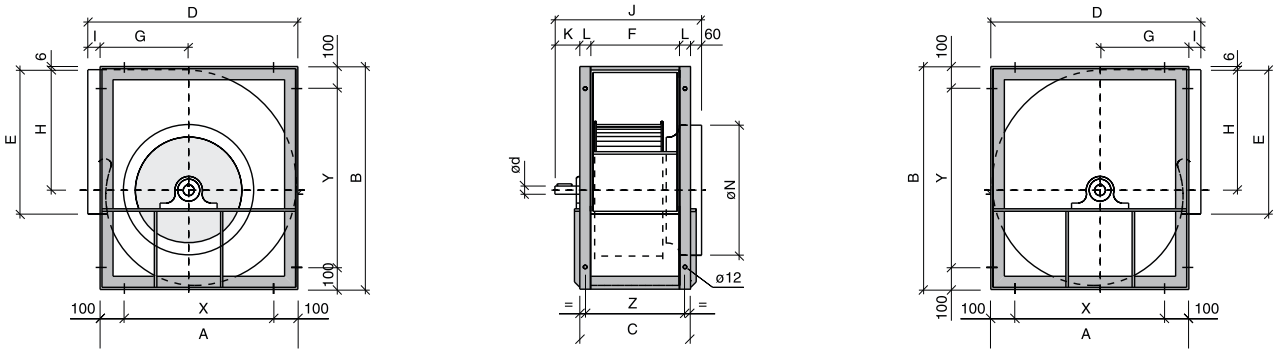

MODELO (MODEL)	A	B	C	D	E	F	G	H	I	J	K	ød	L	øN	X	Y	Z
20/10	795	935	395	840	604	315	328	523	45	550	95	35	40	558	595	735	359
22/11	863	1019	430	908	695	350	354	571	45	583	95	35	40	628	663	819	392
25/13	953	1142	487	998	794	407	382	640	45	642	95	35	40	708	753	942	451
30/14	1159	1374	547	1204	933	467	472	778	45	734	130	40	40	798	959	1174	508

Medidas en mm. (Measurements in mm.)

Luymar se reserva el derecho a modificar los datos sin previo aviso (Luymar reserves the right to modify the data without prior notice)

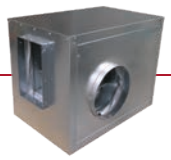

DIMENSIONES CAJAS DE VENTILACIÓN CBXT-SA HORIZONTAL
(DIMENSIONS OF CBXT-SA HORIZONTAL VENTILATION BOXES)

OR 1

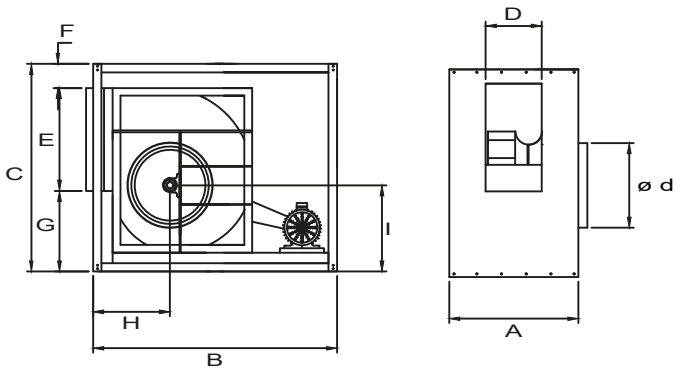

OR 9

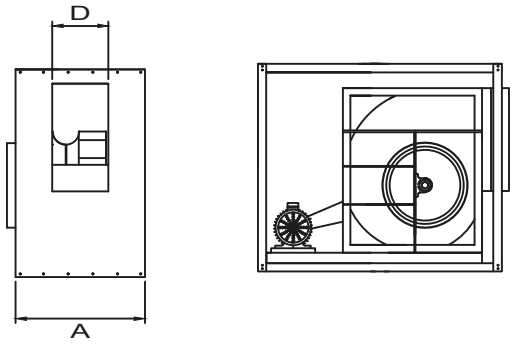

MODELO (MODEL)	A	B	C	D	E	F	G	H	I	Ød
9/4	500	700	522	170	275	68	179	225	218	250
0/5	516	750	575	185	305	79	191	238	243	275
12/6	540	850	650	212	355	65	230	304	290	315
15/7	600	1000	755	272	415	84	256	335	320	400
18/9	620	1200	875	300	480	78	310	360	385	450
20/10	731	1300	1175	317	606	177	392	430	480	560
22/11	763	1400	1250	350	694	165	391	450	515	630
25/13	823	1500	1380	410	794	170	416	460	567	710
30/14	857	1650	1600	465	934	121	545	570	660	800

Medidas en mm. (Measurements in mm.)

ORIENTACIÓN HORIZONTAL (HORIZONTAL ORIENTATION)

OR 1

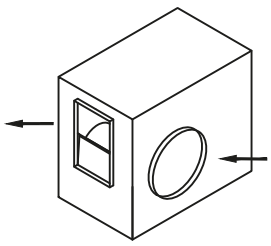

OR 9

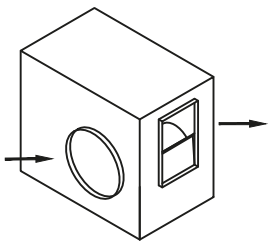

SUMINISTRO ESTANDAR

Luymar se reserva el derecho a modificar los datos sin previo aviso (Luymar reserves the right to modify the data without prior notice)

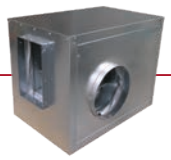

DIMENSIONES CAJAS DE VENTILACIÓN CBXT-SA VERTICAL
(DIMENSIONS OF CBXT-SA VERTICAL VENTILATION BOXES)

OR 1 VER

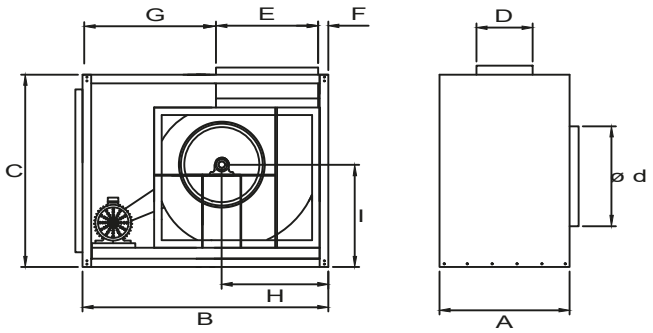

OR 9 VER

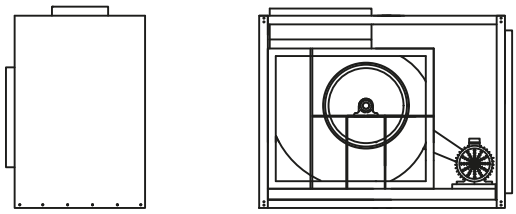

MODELO (MODEL)	A	B	C	D	E	F	G	H	I	Ød
9/4	500	700	522	170	275	30	395	254	240	250
0/5	516	750	575	200	305	30	415	277	265	275
12/6	540	850	650	222	355	35	460	326	326	315
15/7	600	1000	755	272	415	40	545	379	362	400
18/9	620	1200	875	300	490	35	675	453	435	450
20/10	731	1380	1050	317	606	40	734	569	535	560
22/11	763	1510	1146	350	694	40	776	617	580	630
25/13	823	1655	1226	410	794	40	821	686	635	710
30/14	857	1875	1431	465	934	40	901	824	755	800

Medidas en mm. (Measurements in mm.)

ORIENTACIÓN VERTICAL (VERTICAL ORIENTATION)

OR 1

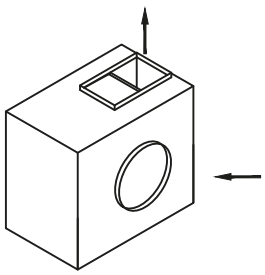

OR 9

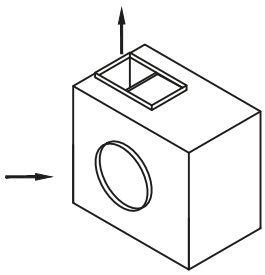

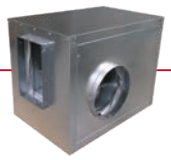

9/4

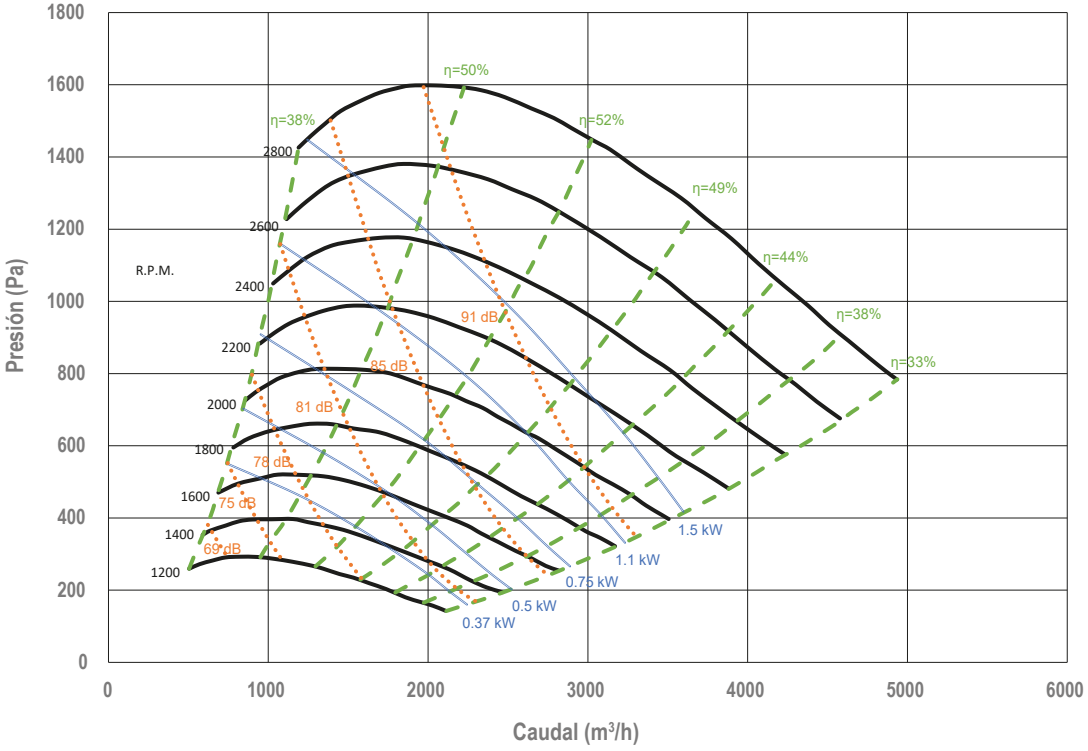

10/5

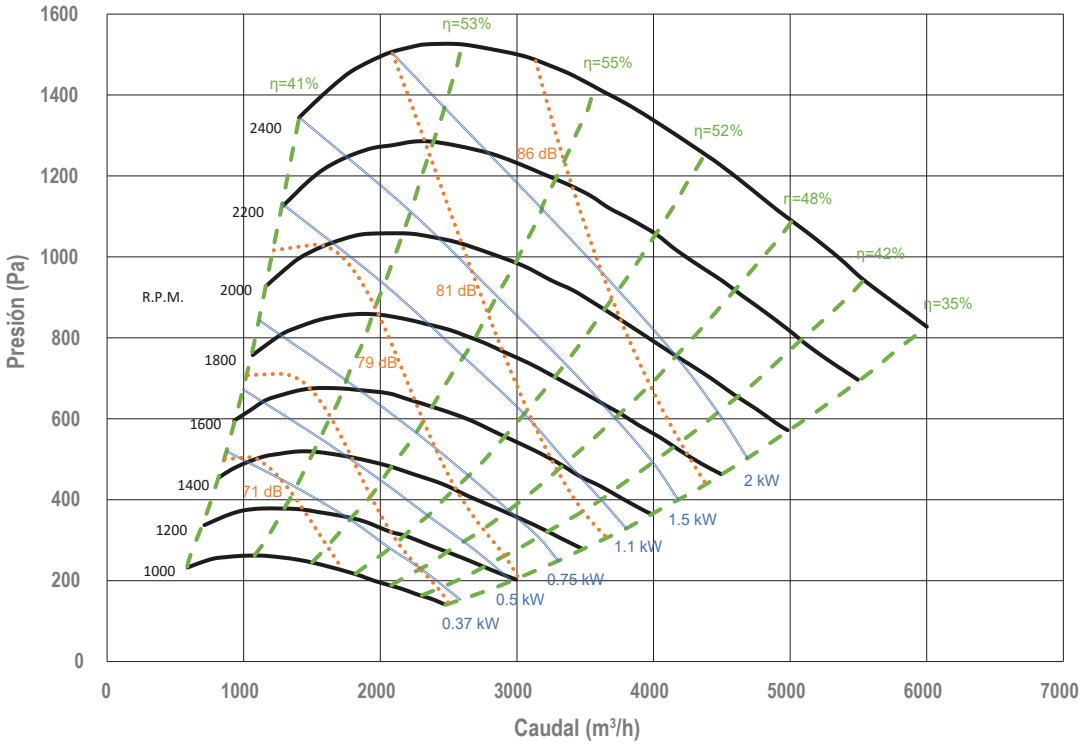

Luymar se reserva el derecho a modificar los datos sin previo aviso (Luymar reserves the right to modify the data without prior notice)

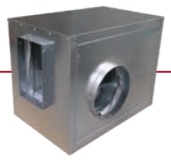

12/6

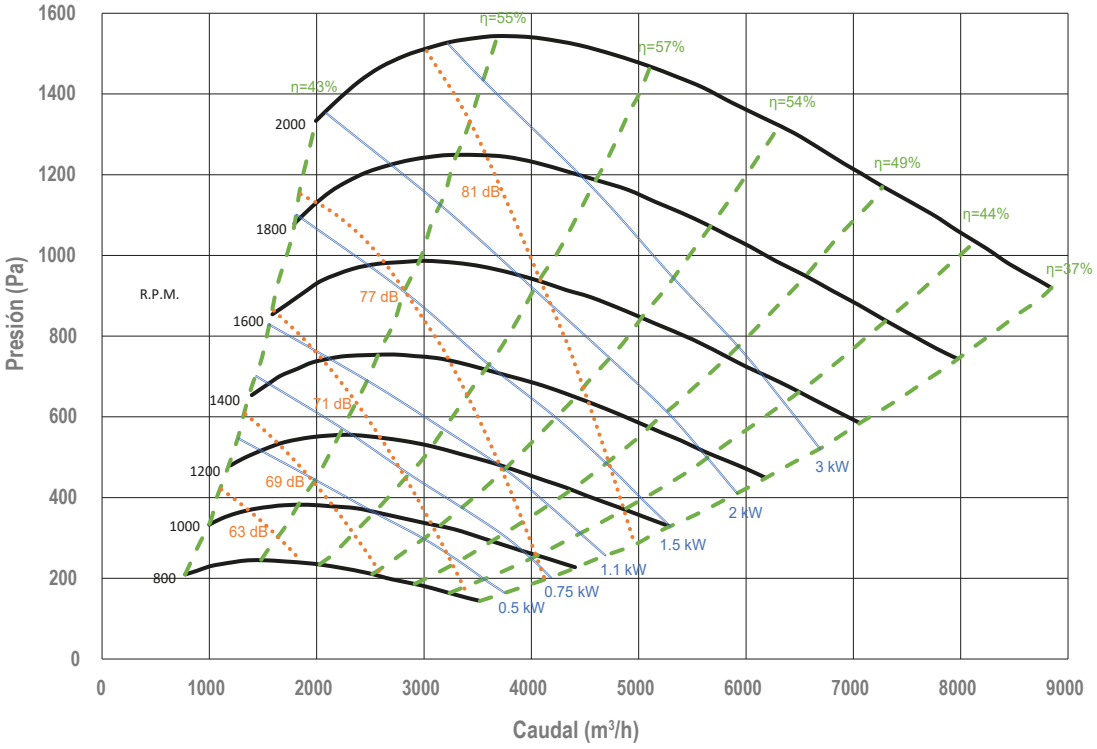
Presión (Pa)
Caudal (m³/h)
R.P.M.
2000
1800
1600
1400
1200
1000
800
81 dB
77 dB
71 dB
69 dB
63 dB
η=55%
η=57%
η=54%
η=49%
η=44%
η=37%
η=43%
3 kW
2 kW
1.5 kW
1.1 kW
0.75 kW
0.5 kW

15/7

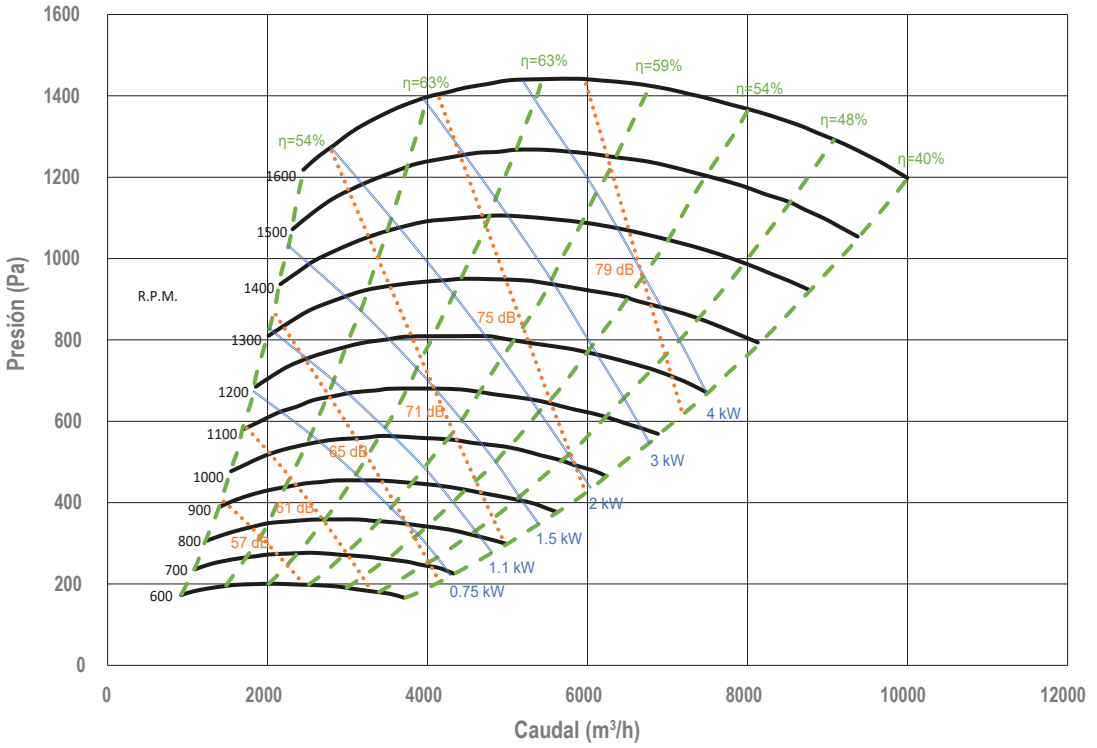
Presión (Pa)
Caudal (m³/h)
R.P.M.
1600
1500
1400
1300
1200
1100
1000
900
800
700
600
79 dB
75 dB
71 dB
65 dB
61 dB
57 dB
η=63%
η=63%
η=59%
η=54%
η=48%
η=40%
η=54%
4 kW
3 kW
2 kW
1.5 kW
1.1 kW
0.75 kW

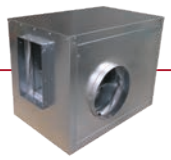

18/9

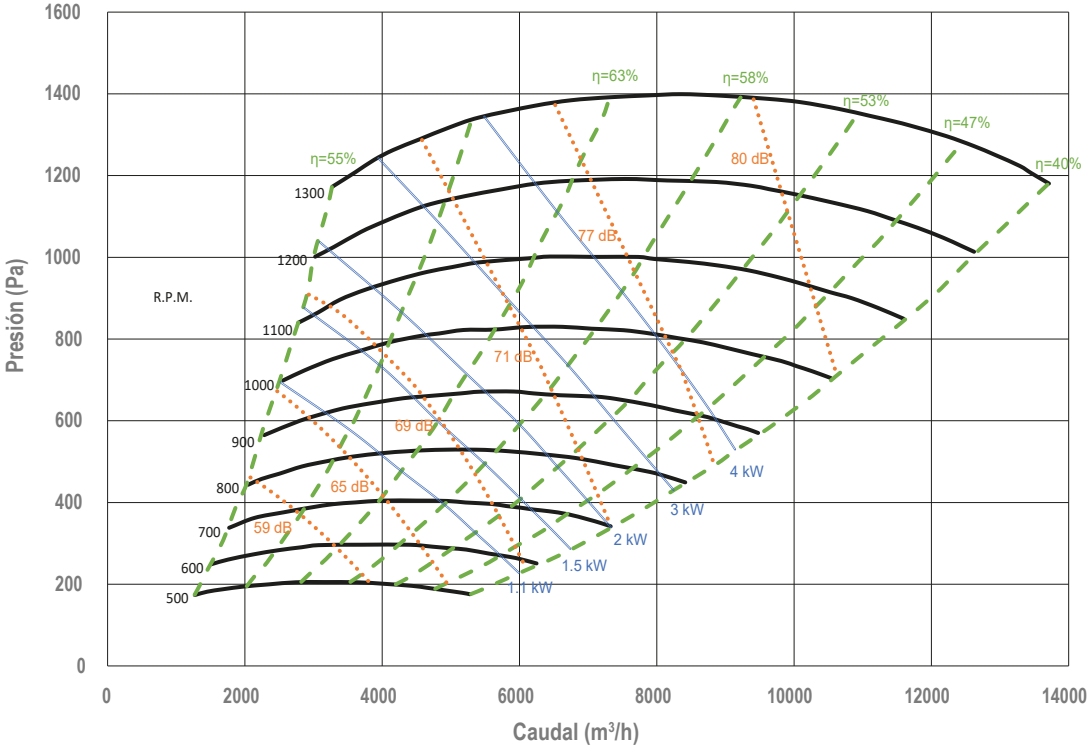

20/10

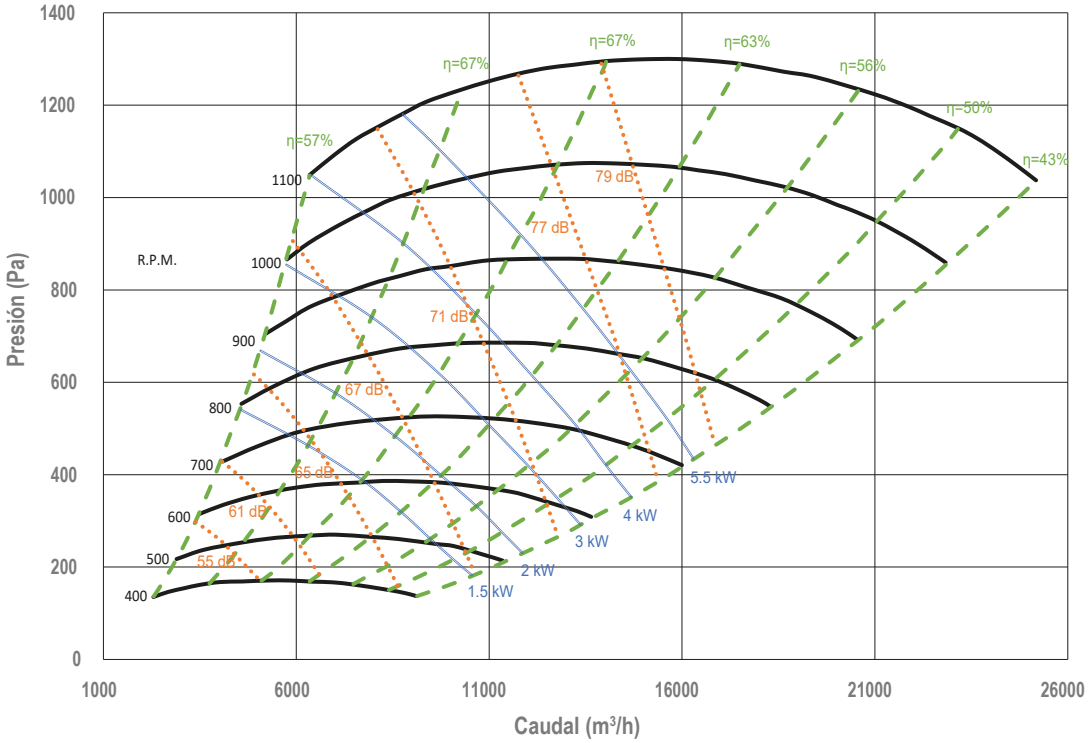

Luymar se reserva el derecho a modificar los datos sin previo aviso (Luymar reserves the right to modify the data without prior notice)

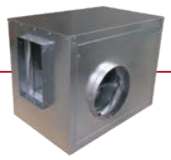

22/11

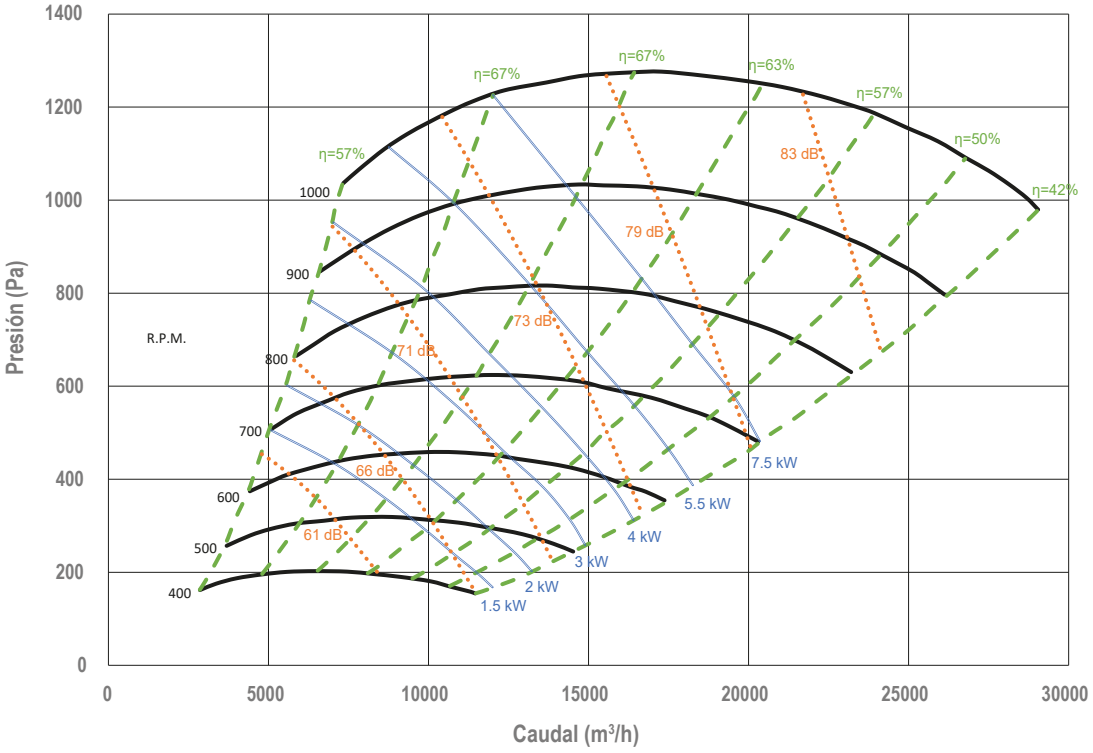
Presión (Pa)
Caudal (m³/h)
R.P.M.
1400
1200
1000
800
600
400
200
0
0
5000
10000
15000
20000
25000
30000
1000
900
800
700
600
500
400
η=67%
η=67%
η=63%
η=57%
η=50%
η=42%
η=57%
83 dB
79 dB
73 dB
71 dB
66 dB
61 dB
7.5 kW
5.5 kW
4 kW
3 kW
2 kW
1.5 kW

25/13

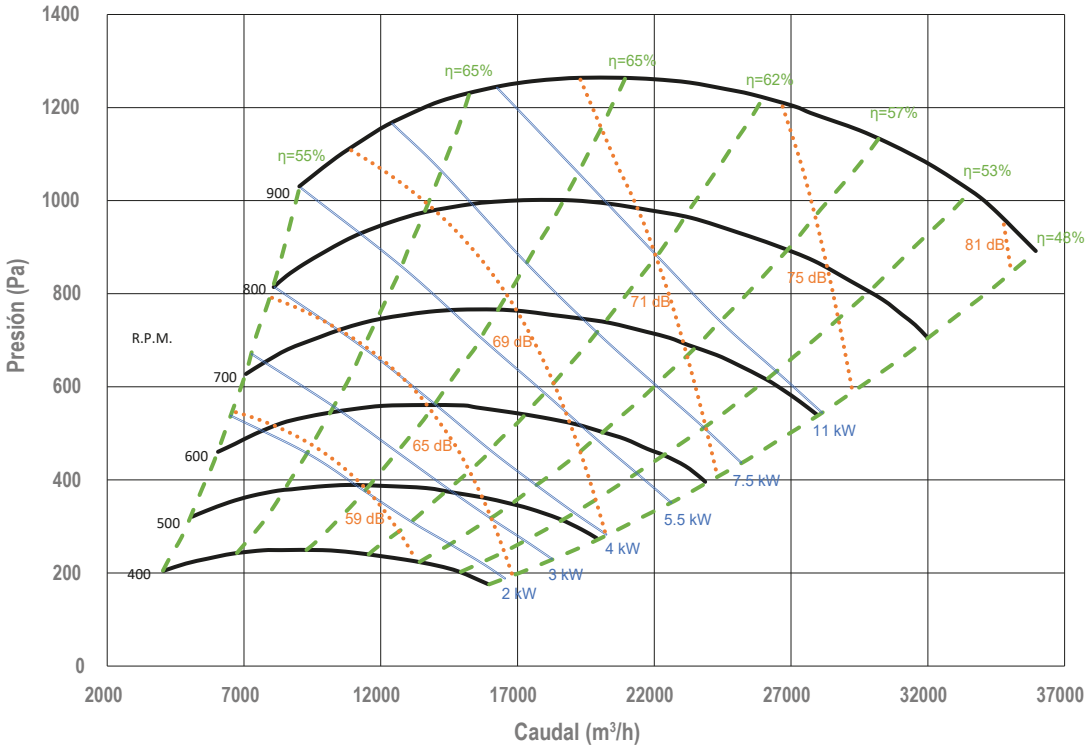
Presión (Pa)
Caudal (m³/h)
R.P.M.
1400
1200
1000
800
600
400
200
0
2000
7000
12000
17000
22000
27000
32000
37000
900
800
700
600
500
400
η=65%
η=65%
η=62%
η=57%
η=53%
η=48%
η=55%
81 dB
75 dB
71 dB
69 dB
65 dB
59 dB
11 kW
7.5 kW
5.5 kW
4 kW
3 kW
2 kW

400ºC/2h • TRASIEGO

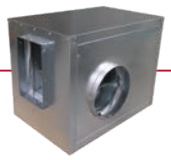

30/14

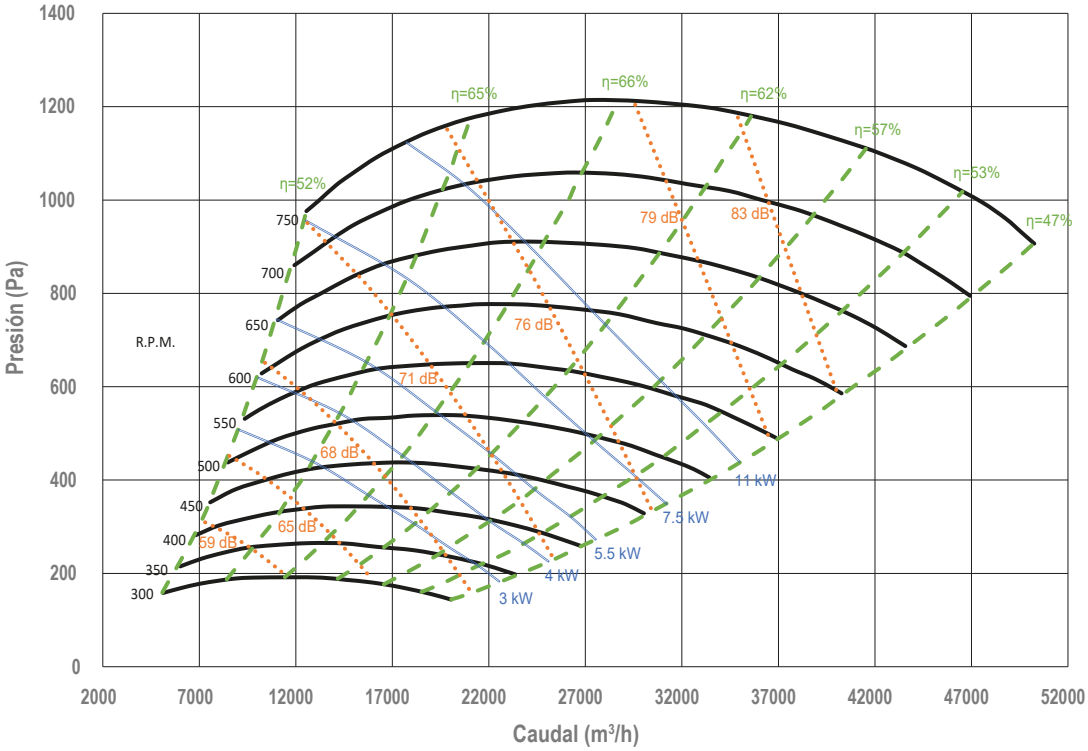

VOLVER AL INDICE

Luymar se reserva el derecho a modificar los datos sin previo aviso (Luymar reserves the right to modify the data without prior notice)

LUYMAR
CLIMATIZACIÓN



BXZ-SA
BXTZ-SA
CBXTZ-SA

400ºC/2h • TRASIEGO

BXZ-SA • BXTZ-SA • CBXTZ-SA

400ºC/2h • TRASIEGO



BXZ-SA



BXTZ-SA

BXZ-SA / BXTZ-SA / CBXTZ-SA

- Ventiladores centrífugos de SIMPLE ASPIRACIÓN, fabricados en acero galvanizado Z-275.
- Diseñados para transporte de aire a 400ºC/2h.
- Caudales desde 2.900 hasta 28.000 m^3/h.
- Motor asíncrono IE3 (a partir de 1cv) normalizado con protección IP-55 y aislamiento clase F. Voltajes Standard 230/400V 50/60Hz para motores trifásicos hasta 5,5CV y 400/690V 50/60Hz para potencias superiores.
- Accionamiento a transmisión por poleas y correa trapezoidal.
- La transmisión puede situarse tanto a derechas como a izquierdas.
- Rodete de tipo reacción y álabes hacia atrás equilibrado estática y dinámicamente.
- Rodamientos a bolas de tipo rígido, autoalineables, herméticos permanentemente engrasados.
- Eje de acero de alta resistencia, con protección antioxidante, chavetas en los extremos y rectificado de tolerancia H-8.
- Bastidor cúbico de gran rigidez y que facilita el montaje en cuatro orientaciones.
- **CERTIFICADO APPLUS Nº 0370-CPR-3421.**

GAMA DE VENTILADORES

- **BXZ-SA:** Ventilador de simple aspiración, alta presión y rodamientos de alta temperatura.
- **BXTZ-SA:** Ventilador de simple aspiración, alta presión, rodamientos de alta temperatura y transmisión.
- **CBXTZ-SA:** Caja aislada de ventilación con certificado F400 de simple aspiración, rodamientos de alta temperatura, motor y transmisión.
  - Fabricadas en chapa galvanizada con aislamiento acústico ignífugo M1 (91/155/EEC).
  - Ventilador BXZ-SA montado sobre soportes anti-vibratorios de caucho y junta flexible 400ºC/2h en admisión y descarga.
  - Salida de cables por prensaestopas.
  - Montado sobre bancada.
  - Bajo demanda se puede suministrar el ventilador con descarga vertical.

BXZ-SA / BXTZ-SA / CBXTZ-SA

- SINGLE SUCTION centrifugal fans, made of Z-275 galvanized steel.
- Designed for air transport at 400ºC/2h.
- Flow rates from 2,900 to 28,000 m^3/h.
- IE3 asynchronous motor (from 1hp) standardized with IP-55 protection and class F insulation. Standard voltages 230/400V 50/60Hz for three-phase motors up to 5.5CV and 400/690V 50/60Hz for higher powers.
- Drive by transmission by pulleys and trapezoidal belt.
- The transmission can be located either on the right or on the left.
- Reaction type impeller with backward blades, statically and dynamically balanced.
- Permanently greased, self-aligning, hermetic, rigid type ball bearings.
- High resistance steel shaft, with anti-rust protection, keys at the ends and grinding to H-8 tolerance.
- Very rigid cubic frame that facilitates assembly in four orientations.
- **APPLUS CERTIFICATE Nº 0370-CPR-3421.**

RANGE OF FANS

- **BXZ-SA:** Single-inlet, high-pressure fan with high-temperature bearings.
- **BXTZ-SA:** Single-inlet, high-pressure fan with high-temperature bearings and transmission.
- **CBXTZ-SA:** F400 certified single inlet insulated ventilation box, high temperature bearings, motor and transmission.
  - Made of galvanized sheet metal with M1 fireproof acoustic insulation (91/155/EEC).
  - BXZ-SA fan mounted on rubber anti-vibration supports and flexible gasket 400ºC/2h in admission and discharge.
  - Cable exit through cable glands.
  - Mounted on bench.
  - Upon request, the fan with vertical discharge can be supplied.

Luymar se reserva el derecho a modificar los datos sin previo aviso (Luymar reserves the right to modify the data without prior notice)

BXZ-SA • BXTZ-SA • CBXTZ-SA

400ºC/2h • TRASIEGO



CBXTZ-SA

BXZ-SA / BXTZ-SA / CBXTZ-SA

- Ventilateurs centrifuges à ASPIRATION SIMPLE, en acier galvanisé Z-275.
- Conçu pour le transport aérien à 400ºC/2h.
- Débits de 2 900 à 28 000 m^3/h.
- Moteur asynchrone IE3 (à partir de 1cv) normalisé avec protection IP-55 et isolation classe F. Tensions standards 230/400V 50/60Hz pour moteurs triphasés jusqu'à 5,5CV et 400/690V 50/60Hz pour puissances supérieures.
- Entraînement par transmission par poulies et courroie trapézoïdale.
- La transmission peut être située soit à droite, soit à gauche.
- Roue à action et aubes arrière équilibrées statiquement et dynamiquement.
- Roulements à billes de type rigide, hermétiques, à alignement automatique, graissés à vie.
- Arbre en acier à haute résistance, avec protection antirouille, clavettes aux extrémités et meulage à tolérance H-8.
- Cadre cubique très rigide qui facilite l'assemblage dans quatre orientations.
- **CERTIFICAT APPLUS Nº 0370-CPR-3421.**

GAMME DE VENTILATEURS

- **BXZ-SA:** Ventilateur basse pression à simple ouïe avec roulements haute température.
- **BXTZ-SA:** Ventilateur à simple ouïe, roulements et transmission basse pression et haute température.
- **CBXTZ-SA:** Caisson de ventilation isolé simple ouïe certifié F400, roulements, moteur et transmission haute température.
  - Réalisé en tôle galvanisée avec isolation acoustique ignifuge M1 (91/155/CEE).
  - Ventilateur BXZ-SA monté sur supports anti-vibrations en caoutchouc et joint flexible 400ºC/2h à l'admission et à la sortie.
  - Sortie des câbles par presse-étoupes.
  - Monté sur banc.
  - Sur demande, le ventilateur à soufflage vertical peut être fourni.

LIMITES DE EMPLEO DE TODOS LOS EQUIPOS
(LIMITS ON THE USE OF ALL EQUIPMENT)

MODELO (MODEL)	Velocidad máx. (Max. speed) (r.p.m.)	Potencia máx. (Max. power) (kW)	Caudal máx. (Max. flow rate) (m^3/h)	Peso (Weight) (Kg)
225	6200	3	3350	10
250	5800	3	4200	11
280	4700	4	5250	16
315*	3700	4	6600	20
355*	3400	5,5	8200	31
400*	3050	7,5	10300	38
450*	3000	7,5	13000	49
500	2300	11	16250	69
560	2000	11	21550	78
630	1700	11	25650	92
710	1650	18,5	32200	142
800	1500	18,5	40450	178
900	1450	22	52700	227
1000	1250	22	63500	275

*Material en stock. (*Item in stock.)

BXZ-SA • BXTZ-SA • CBXTZ-SA

400ºC/2h • TRASIEGO

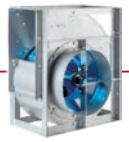

MODELO (MODEL)	Velocidad (Speed)	Potencia (Power)	Caudal (Flow)	Intensidad Max. (A) (Maximum Intensity)			Peso (Weight)	Nivel Sonoro (Noise level)	BXTZ-SA	CBXTZ-SA
	(r.p.m)	(kW)	(m^3/h)	230V	400V	690V	(Kg)	(dB(A))*	Código (Code)	Código (Code)
315 - 0,75 cv	2000	0,55	3300	2,95	1,7	-	50	80	0346031503	0346231503
315 - 1 cv	2100	0,75	3400	3,05	1,7	-	54	82	0346031504	0346231504
315 - 1,5 cv	2380	1,1	3900	4,09	2,35	-	63	85	0346031505	0346231505
315 - 2 cv	2650	1,5	4300	5,81	3,34	-	68	88	0346031506	0346231506
315 - 3 cv	2950	2,2	4850	8,35	4,8	-	71	90	0346031507	0346231507
355 - 0,75 cv	1500	0,55	3550	2,95	1,7	-	67	81	0346035503	0346235503
355 - 1 cv	1700	0,75	3950	3,05	1,7	-	72	85	0346035504	0346235504
355 - 1,5 cv	1950	1,1	4500	4,09	2,35	-	81	87	0346035505	0346235505
355 - 2 cv	2150	1,5	5000	5,81	3,34	-	90	91	0346035506	0346235506
355 - 3 cv	2450	2,2	5700	8,35	4,8	-	96	92	0346035507	0346235507
355 - 4 cv	2600	3	6050	10,8	6,3	-	99	93	0346035508	0346235508
400 - 1 cv	1420	0,75	4700	3,05	1,7	-	81	80	0346040004	0346240004
400 - 1,5 cv	1600	1,1	5300	4,09	2,35	-	90	82	0346040005	0346240005
400 - 2 cv	1780	1,5	5900	5,81	3,34	-	94	83	0346040006	0346240006
400 - 3 cv	2040	2,2	6700	8,35	4,8	-	104	86	0346040007	0346240007
400 - 4 cv	2270	3	7500	10,8	6,3	-	107	90	0346040008	0346240008
400 - 5,5 cv	3150	4	8500	-	8,4	4,8	117	95	0346040009	0346240009
450 - 1 cv	1180	0,75	5400	3,05	1,7	-	92	81	0346045004	0346245004
450 - 1,5 cv	1350	1,1	6150	4,09	2,35	-	98	84	0346045005	0346245005
450 - 2 cv	1490	1,5	6800	5,81	3,34	-	108	88	0346045006	0346245006
450 - 3 cv	1700	2,2	7800	8,35	4,8	-	117	89	0346045007	0346245007
450 - 4 cv	1850	3	8600	10,8	6,3	-	126	91	0346045008	0346245008
450 - 5,5 cv	3000	4	9600	-	8,4	4,8	135	95	0346045009	0346245009
450 - 7,5 cv	1180	5,5	5800	-	11,65	6,7	158	82	0346045010	0346245010
500 - 1,5 cv	1100	1,1	7100	4,09	2,35	-	114	85	0346050005	0346250005
500 - 2 cv	1200	1,5	7900	5,81	3,34	-	117	88	0346050006	0346250006
500 - 3 cv	1400	2,2	9000	8,35	4,8	-	130	90	0346050007	0346250007
500 - 4 cv	1550	3	10000	10,8	6,3	-	144	94	0346050008	0346250008
500 - 5,5 cv	1730	4	11100	-	8,4	4,8	154	96	0346050009	0346250009
500 - 7,5 cv	1930	5,5	12400	-	11,65	6,7	176	98	0346050010	0346250010
500 - 10 cv	2000	7,5	12800	-	14,1	8,23	180	99	0346050011	0346250011
560 - 2 cv	1050	1,5	9700	5,81	3,34	-	165	84	0346056006	0346256006
560 - 3 cv	1200	2,2	11000	8,35	4,8	-	175	87	0346056007	0346256007
560 - 4 cv	1330	3	12300	10,8	6,3	-	182	89	0346056008	0346256008
560 - 5,5 cv	1470	4	13500	-	8,4	4,8	216	90	0346056009	0346256009
560 - 7,5 cv	1650	5,5	15100	-	11,65	6,7	239	95	0346056010	0346256010
560 - 10 cv	1820	7,5	16800	-	14,1	8,23	248	96	0346056011	0346256011
560 - 15 cv	1870	11	17200	-	20,9	12,1	293	97	0346056013	0346256013
630 - 3 cv	980	2,2	11700	8,35	4,8	-	190	83	0346063007	0346263007
630 - 4 cv	1090	3	13000	10,8	6,3	-	196	85	0346063008	0346263008
630 - 5,5 cv	1200	4	14400	-	8,4	4,8	210	87	0346063009	0346263009
630 - 7,5 cv	1350	5,5	16100	-	11,65	6,7	240	91	0346063010	0346263010
630 - 10 cv	1450	7,5	17800	-	14,1	8,23	245	92	0346063011	0346263011
630 - 15 cv	1530	11	18300	-	20,9	12,1	255	93	0346063013	0346263013
710 - 4 cv	890	3	15700	10,8	6,3	-	250	82	0346071008	0346271008
710 - 5,5 cv	980	4	17400	-	8,4	4,8	260	85	0346071009	0346271009
710 - 7,5 cv	1100	5,5	19500	-	11,65	6,7	285	86	0346071010	0346271010
710 - 10 cv	1210	7,5	21600	-	14,1	8,23	295	91	0346071011	0346271011
710 - 15 cv	1300	11	23100	-	20,9	12,1	334	91	0346071013	0346271013

* Presion acustica a 1,5m en campo abierto. (* Sound pressure at 1.5 m in an open field.)

* Motor IE3 (* IE3 motor)

Luymar se reserva el derecho a modificar los datos sin previo aviso (Luymar reserves the right to modify the data without prior notice)

BXZ-SA • BXTZ-SA • CBXTZ-SA

400ºC/2h • TRASIEGO

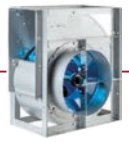

MODELO (MODEL)	Velocidad (Speed)	Potencia (Power)	Caudal (Flow)	Intensidad Max. (A) (Maximum Intensity)			Peso (Weight)	Nivel Sonoro (Noise level)	BXTZ-SA	CBXTZ-SA
	(r.p.m)	(kW)	(m^3/h)	230V	400V	690V	(Kg)	(dB(A))*	Código (Code)	Código (Code)
710 - 20 cv	1600	15	27500	-	28,3	16,4	388	95	0346071014	0346271014
710 - 25 cv	1650	18,5	28800	-	35,2	20,4	410	98	0346071015	0346271015
800 - 5,5 cv	800	4	22680	-	8,4	4,8	298	88	0346080009	0346280009
800 - 7,5 cv	970	5,5	25100	-	11,65	6,7	307	91	0346080010	0346280010
800 - 10cv	1070	7,5	27720	-	14,1	8,23	322	93	0346080011	0346280011
800 - 15 cv	1230	11	32040	-	20,9	12,1	334	96	0346080013	0346280013
800 - 20 cv	1350	15	34000	-	28,3	16,4	355	98	0346080014	0346280014
800 - 25 cv	1450	18,5	37800	-	35,2	20,4	400	101	0346080015	0346280015
900 - 5,5 cv	720	4	26000	-	8,4	4,8	378	87	0346090009	0346290009
900 - 7,5 cv	790	5,5	29500	-	11,65	6,7	387	90	0346090010	0346290010
900 - 10 cv	860	7,5	32100	-	14,1	8,23	402	93	0346090011	0346290011
900 - 15 cv	1020	11	37900	-	20,9	12,1	414	97	0346090013	0346290013
900 - 20 cv	1120	15	42000	-	28,3	16,4	435	98	0346090014	0346290014
900 - 25 cv	1190	18,5	43500	-	35,2	20,4	489	100	0346090015	0346290015
900 - 30 cv	1250	22	45000	-	41	23,8	533	104	0346090016	0346290016
1000 - 7,5 cv	660	5,5	33000	-	11,65	6,7	447	89	0346100010	0346300010
1000 - 10 cv	730	7,5	37000	-	14,1	8,23	462	92	0346100011	0346300011
1000 - 15 cv	840	11	42500	-	20,9	12,1	474	95	0346100013	0346300013
1000 - 20 cv	940	15	46000	-	28,3	16,4	495	97	0346100014	0346300014
1000 - 25 cv	1000	18,5	50000	-	35,2	20,4	549	99	0346100015	0346300015
1000 - 30 cv	1060	22	52500	-	41	23,8	593	101	0346100016	0346300016
1000 - 40 cv	1160	30	59000	-	57,1	33,1	613	105	CONSULTAR	CONSULTAR

* Presion acustica a 1,5m en campo abierto. (* Sound pressure at 1.5 m in an open field.)
* Motor IE3 (* IE3 motor)

ORIENTACIÓN (ORIENTATION)

OR 1 **OR 9**

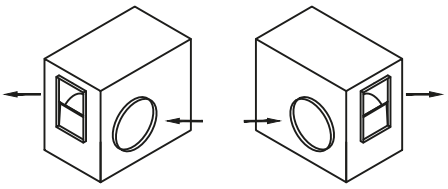

SUMINISTRO ESTANDAR

OR 1 VER **OR 9 VER**

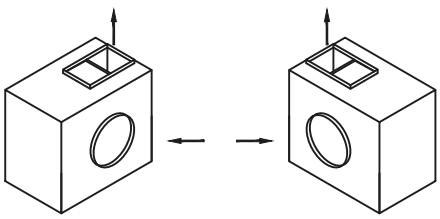

VENTILADORES CENTRIGUGOS MEDIA/ALTAPRESIÓN F400º/2H
(F400º/2H MEDIUM/HIGH-PRESSURE CENTRIFUGAL FANS)

RODETE REACCIÓN - SIMPLE ASPIRACIÓN MODELO SA (REACTION ROD - SINGLE SUCTION MODEL SA)	
TAMAÑO (SIZE)	Código (Code)
BZ 200 SA R F400	037THLE0200M
BZ 225 SA R F400	037THLE0225M
BZ 250 SA R F400	037THLE0250M
BZ 280 SA R F400	037THLE0280M
BZ 315 SA R F400	037THLE0315M
BZ 355 SA T F400	037THLE0355M
BZ 400 SA T F400	037THLE0400M
BZ 450 SA T F400	037THLE0450M
BZ 500 SA T F400	037THLE0500M
BZ 560 SA T F400	037THLE0560M
BZ 630 SA T F400	037THLE0630M
BZ 710 SA T F400	037THLE0710M
BZ 800 SA T F400	037THLE0800M
BZ 900 SA T F400	037THLE0900M
BZ 1000 SA T F400	037THLE1000M

*Orientación **OR-1** (derecha) - **OR9** (izquierda). (*Orientation OR-1 (right) – OR-9 (left).)

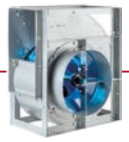

DIMENSIONES BXZ-SA (DIMENSIONES BXZ-SA)

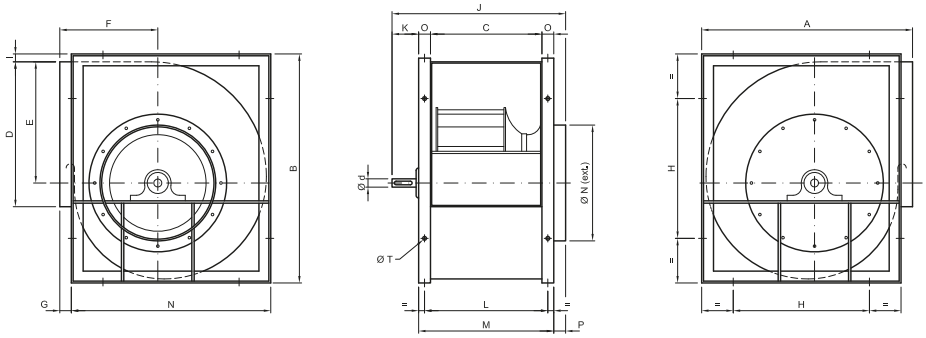

MODELO (MODEL)	A	B	C	D	E	F	G	H	I	J	K	L	M	N	O	P	øN	øT	ød	Peso (Weight) (kg)
225	382	415	150	288	242	180	34	224	4	296	53	175	200	348	25	43	225	8	20	10
250	420	462	168	322	269	195	36	224	4	312,5	51,5	193	218	384	25	43	250	8	20	12
280	467	518	187	361	303	215	35	278	4	344	59	217	247	432	30	38	280	10	25	15
315	520	578	210	404	341	236	40	278	4	407	87	240	270	480	30	50	315	10	25	18

Medidas en mm. (Measurements in mm.)

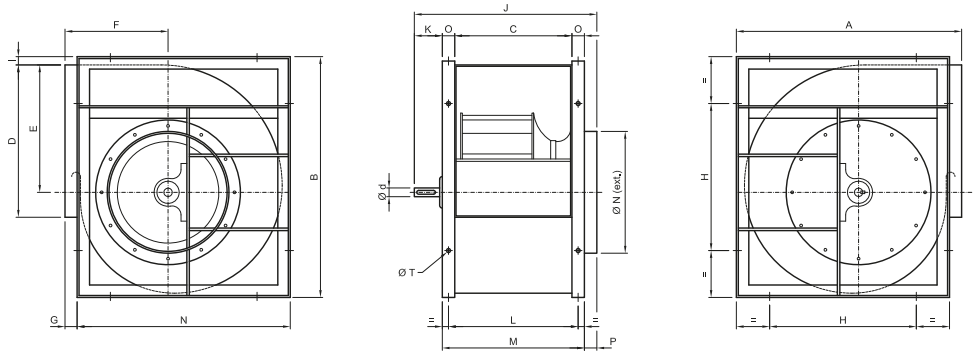

MODELO (MODEL)	A	B	C	D	E	F	G	H	I	J	K	L	M	N	O	P	øN	øT	ød	Peso (Weight) (kg)
355	582	656	234	453	386	261	40	353	4	435	71	274	314	542	40	50	354	10	30	30
400	654	736	261	507	432	290	48	353	4	462	71	301	341	606	40	50	399	10	30	39
450	726	828	293	569	186	322	52	450	6	503	80	333	373	674	40	50	449	12	35	66
500	800	918	328	638	538	352	56	490	6	554,5	96,5	368	408	744	40	50	499	12	35	74
560	892	1028	367	715	605	390	54	500	6	598	91	417	467	838	50	40	559	14	40	107
630	1000	1158	410	801	676	434	64	560	10	659	109	460	510	936	50	40	629	14	40	130

Medidas en mm. (Measurements in mm.)

Luymar se reserva el derecho a modificar los datos sin previo aviso (Luymar reserves the right to modify the data without prior notice)

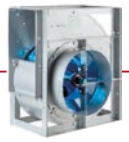

DIMENSIONES BXZ-SA (DIMENSIONES BXZ-SA)

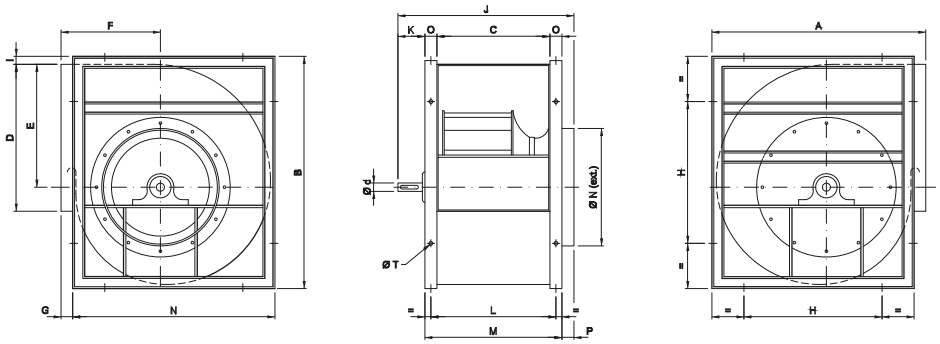

MODELO (MODEL)	A	B	C	D	E	F	G	H	I	J	K	L	M	N	O	P	øN	øT	ød	Peso (Weight) (kg)
710	1157	1330	460	905	773	515	50	800	25	731	121	510	560	1107	50	50	709	14	50	200
800	1275	1492	514	1005	865	553	40	900	25	790	126	564	614	1235	50	50	799	14	50	240
900	1445	1675	576	1125	975	635	50	1000	25	857	131	626	676	1395	50	50	899	14	60	320
1000	1600	1857	645	1255	1082	700	50	1120	25	927,5	132,5	695	745	1550	50	50	999	14	60	380

Medidas en mm. (Measurements in mm.)

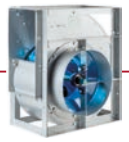

DIMENSIONES CAJAS VENTILACIÓN CBXTZ-SA
(DIMENSIONS OF CBXTZ-SA VENTILATION BOXES)

OR 1

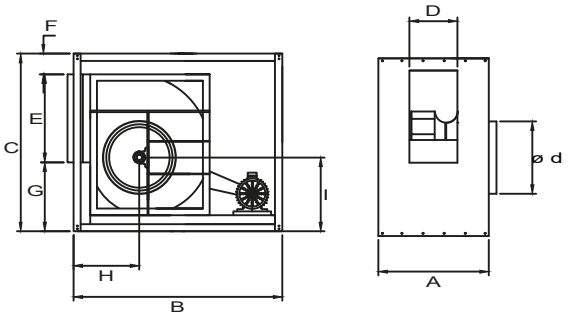

OR 9

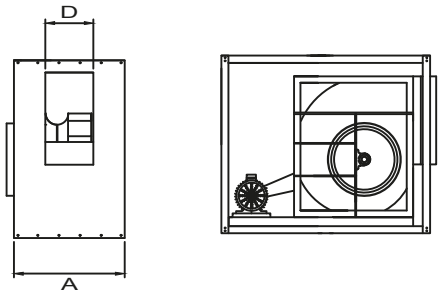

MODELO (MODEL)	A	B	C	D	E	F	G	H	I	Ød
225	500	700	522	155	295	47	180	225	224	225
250	516	750	575	175	325	59	191	265	243	250
280	540	850	650	195	365	76	209	304	266	280
315	540	850	650	215	410	20	229	335	290	315
355	600	1000	755	240	460	40	255	335	321	355
400	620	1200	875	265	515	77	283	360	355	400
450	620	1272	967	300	565	65	337	430	411	450
500	730	1300	1175	335	645	175	355	450	449	500
560	763	1403	1250	375	725	135	390	450	494	560
630	823	1503	1380	415	810	139	431	460	546	630
710	857	1653	1600	475	915	147	538	570	645	710

Medidas en mm. (Measurements in mm.)

Medidas en mm.

DIMENSIONES CAJAS VENTILACIÓN VERTICAL CBXTZ-SA
(DIMENSIONS OF CBXTZ-SA VERTICAL VENTILATION BOXES)

OR 1 VER

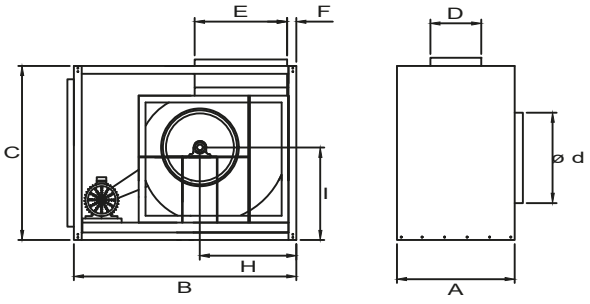

OR 9 VER

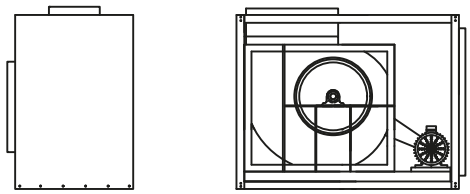

MODELO (MODEL)	A	B	C	D	E	F	G	H	I	Ød
225	500	700	522	155	295	68	337	314	257	225
250	516	750	575	175	325	79	346	352	280	250
280	540	850	650	195	365	65	420	372	307	280
315	540	850	650	215	410	84	356	429	338	315
355	600	1000	755	240	460	84	456	474	375	355
400	620	1200	875	265	515	78	607	514	421	400
450	620	1380	1080	300	565	40	775	532	481	450
500	730	1510	1146	335	645	40	825	584	523	500
560	763	1510	1146	375	725	40	745	651	580	560
630	823	1655	1226	415	810	40	805	726	639	630
710	857	1875	1431	475	915	40	920	838	753	710

Medidas en mm. (Measurements in mm.)

Luymar se reserva el derecho a modificar los datos sin previo aviso (Luymar reserves the right to modify the data without prior notice)

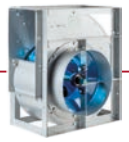

315

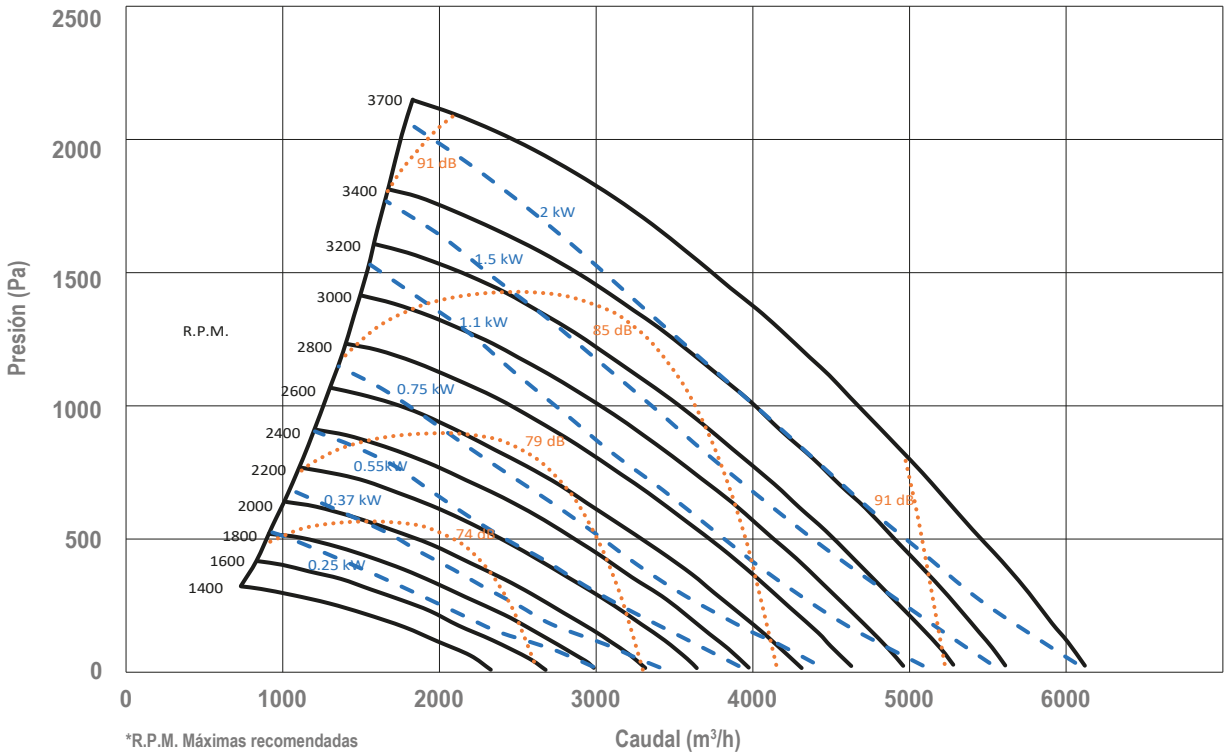

*R.P.M. Máximas recomendadas

355

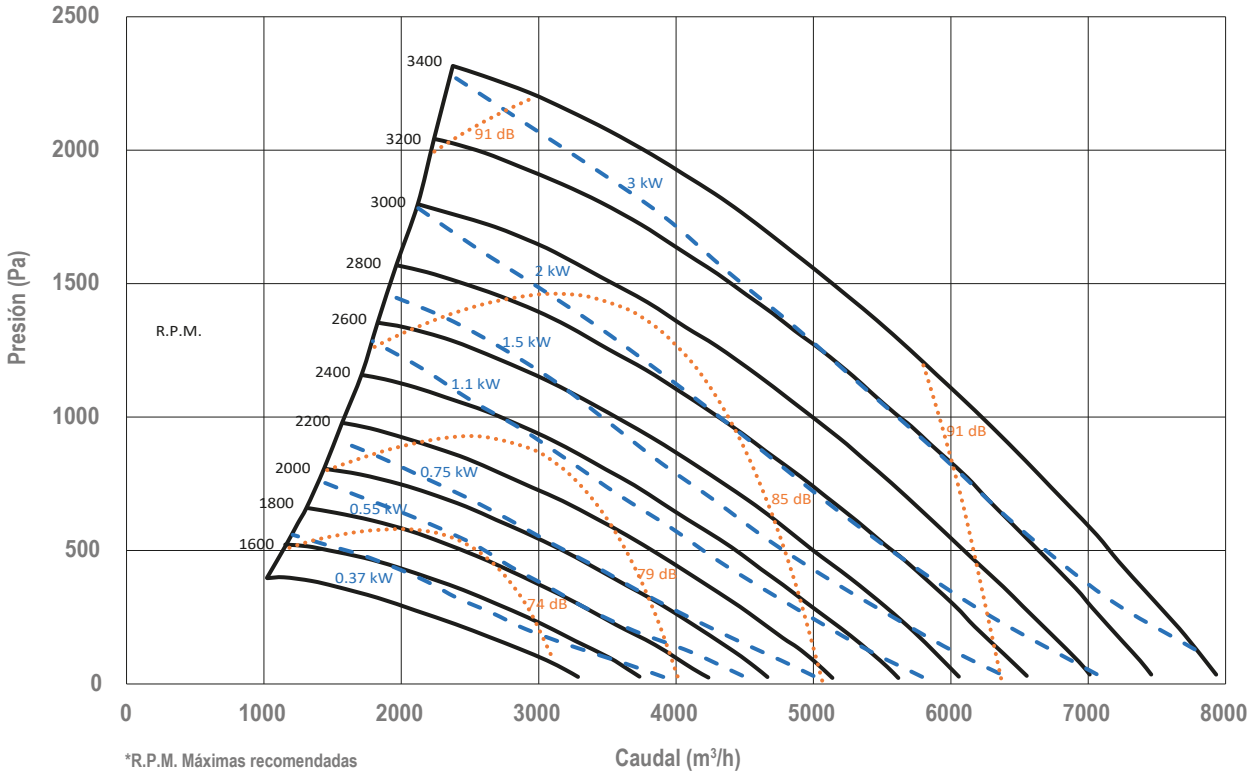

*R.P.M. Máximas recomendadas

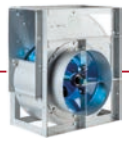

400

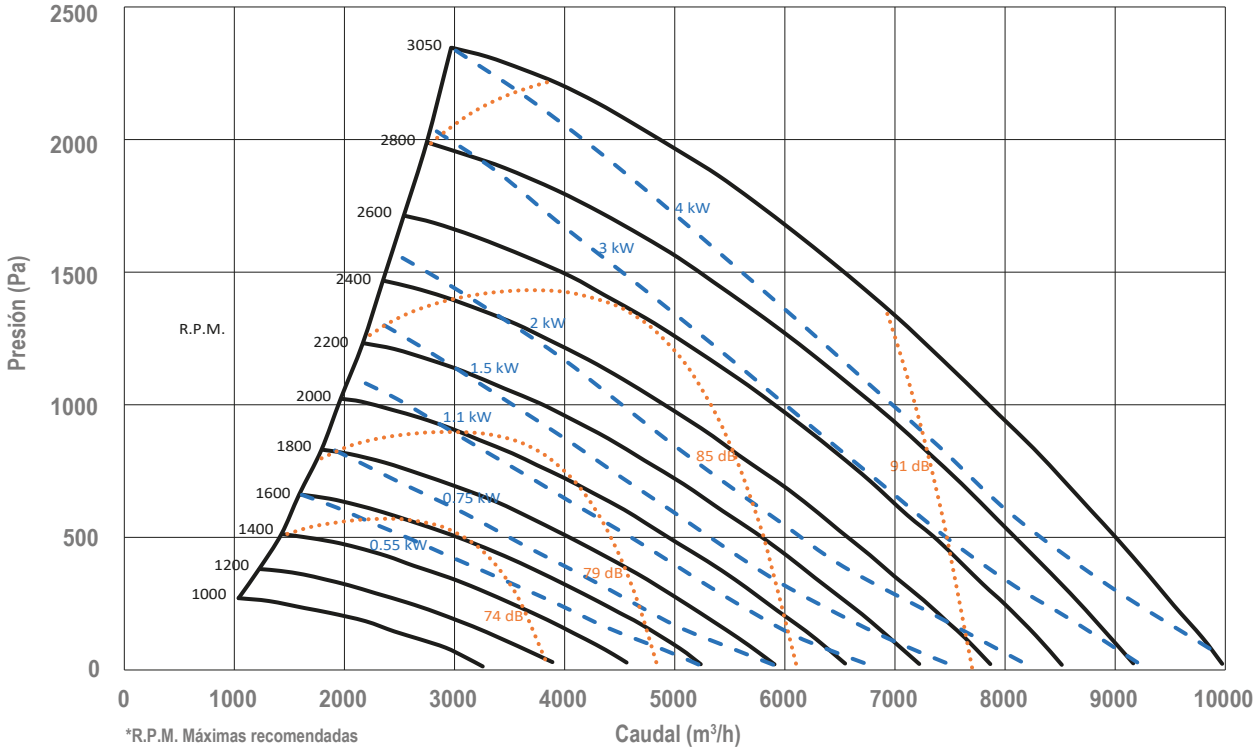

*R.P.M. Máximas recomendadas

450

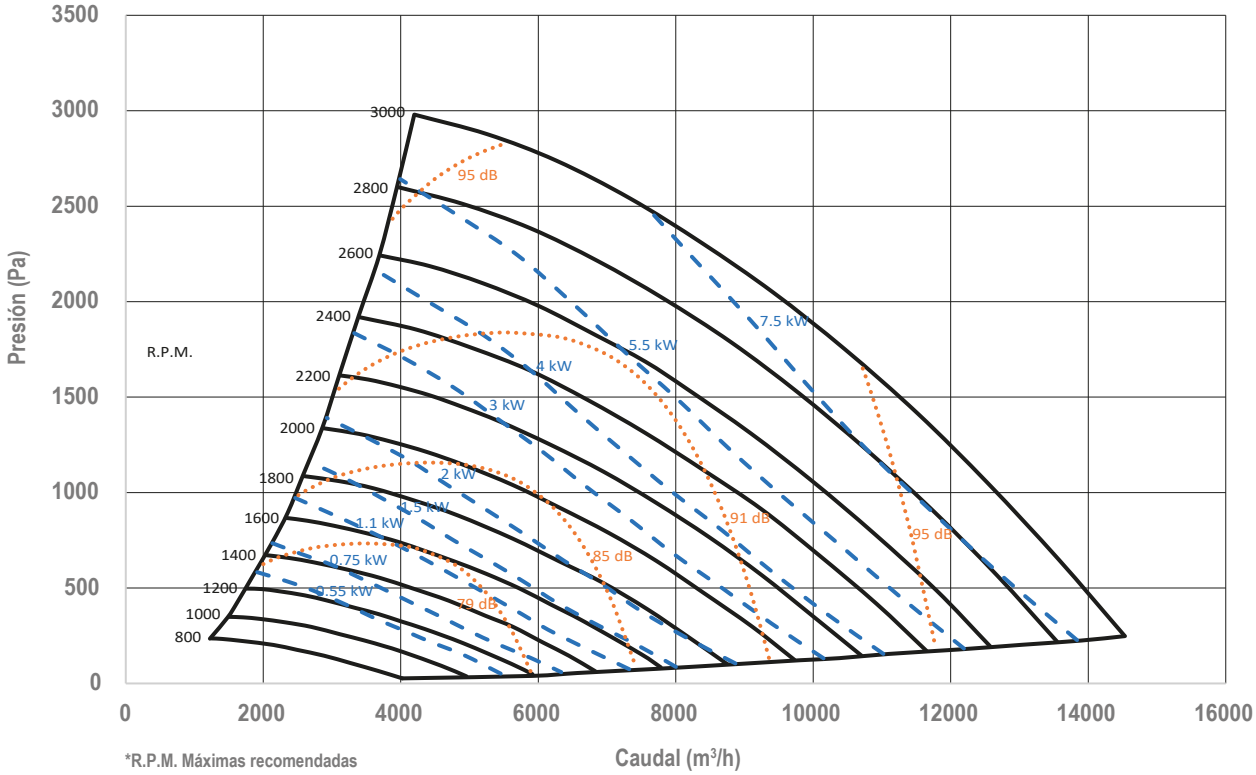

*R.P.M. Máximas recomendadas

Luymar se reserva el derecho a modificar los datos sin previo aviso (Luymar reserves the right to modify the data without prior notice)

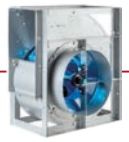

500

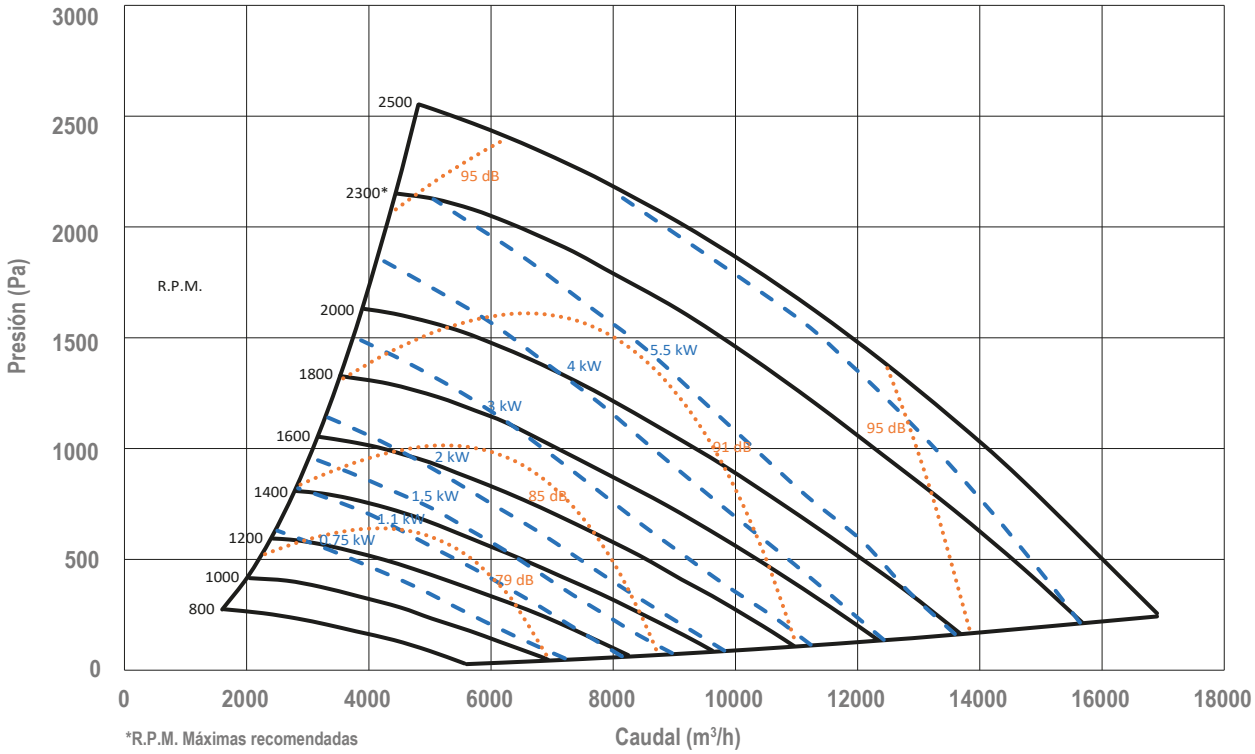
Presión (Pa)
3000
2500
2000
1500
1000
500
0
R.P.M.
2500
2300*
2000
1800
1600
1400
1200
1000
800
95 dB
91 dB
85 dB
79 dB
5.5 kW
4 kW
3 kW
2 kW
1.5 kW
1.1 kW
0.75 kW
0
2000
4000
6000
8000
10000
12000
14000
16000
18000
*R.P.M. Máximas recomendadas
Caudal (m³/h)

560

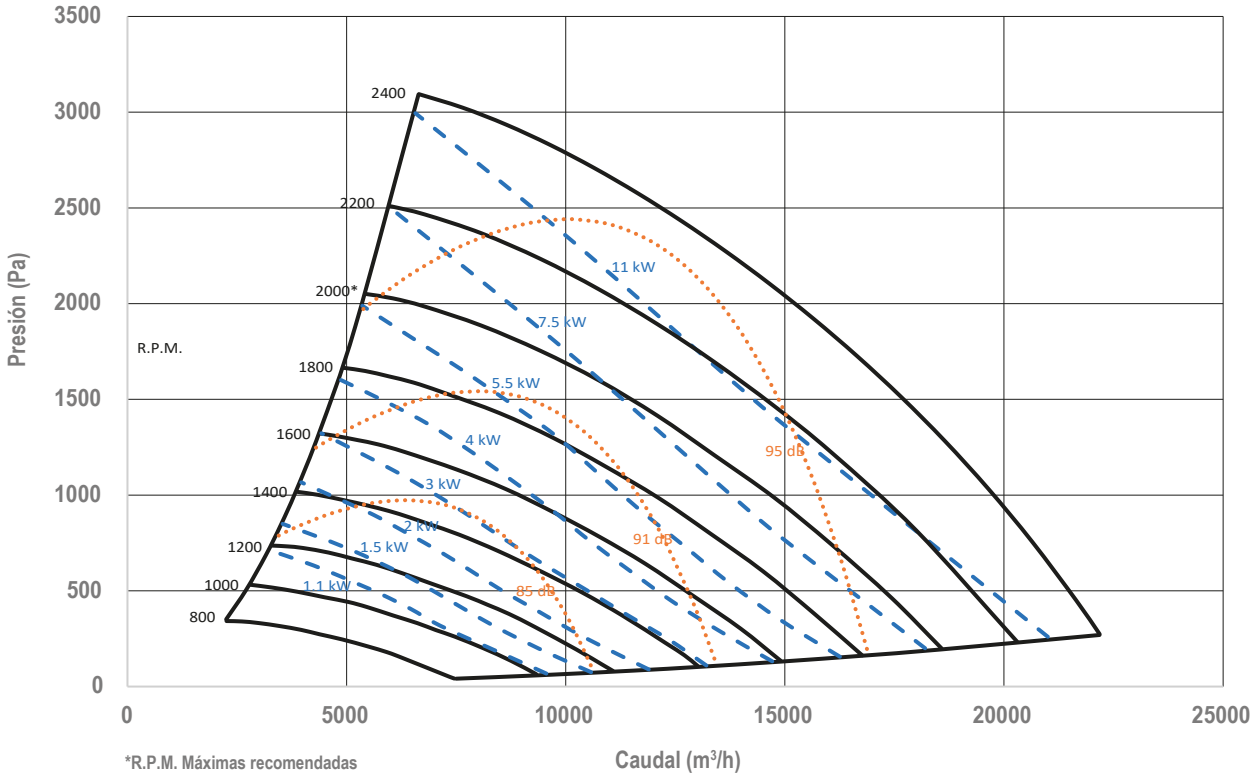
Presión (Pa)
3500
3000
2500
2000
1500
1000
500
0
R.P.M.
2400
2200
2000*
1800
1600
1400
1200
1000
800
95 dB
91 dB
85 dB
11 kW
7.5 kW
5.5 kW
4 kW
3 kW
2 kW
1.5 kW
1.1 kW
0
5000
10000
15000
20000
25000
*R.P.M. Máximas recomendadas
Caudal (m³/h)

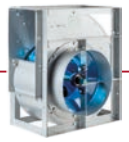

630

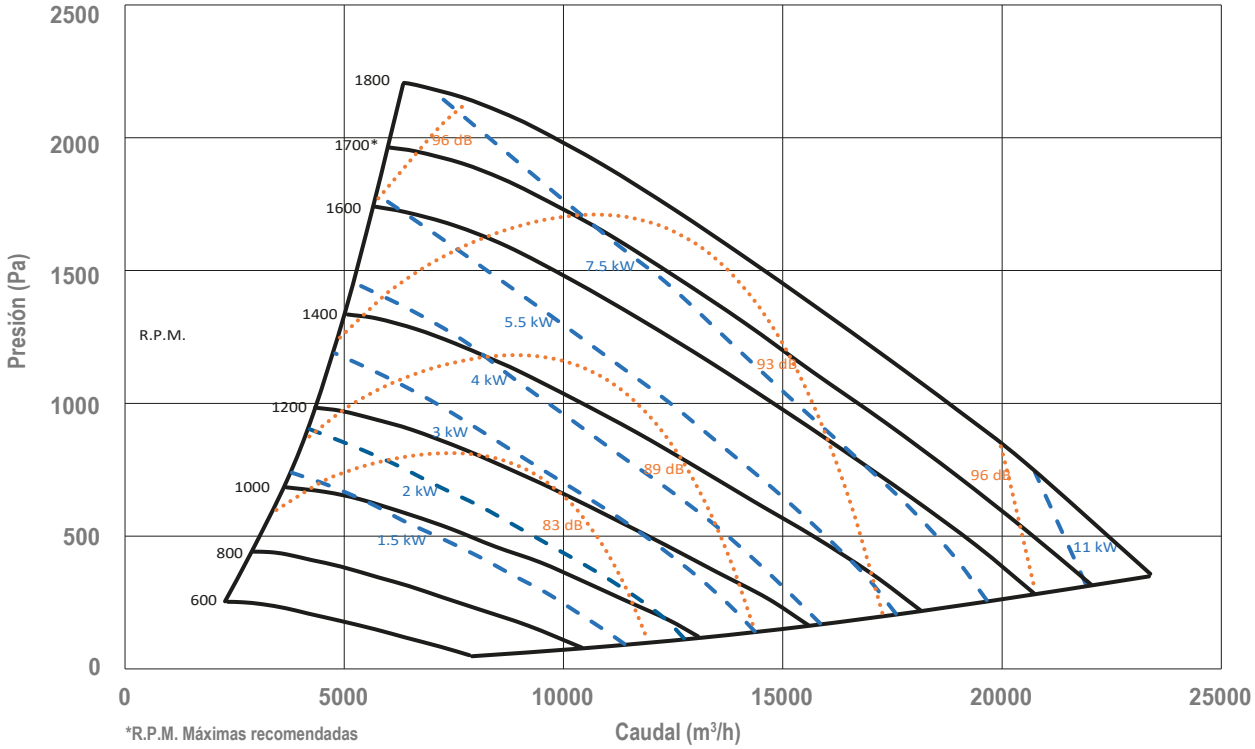

710

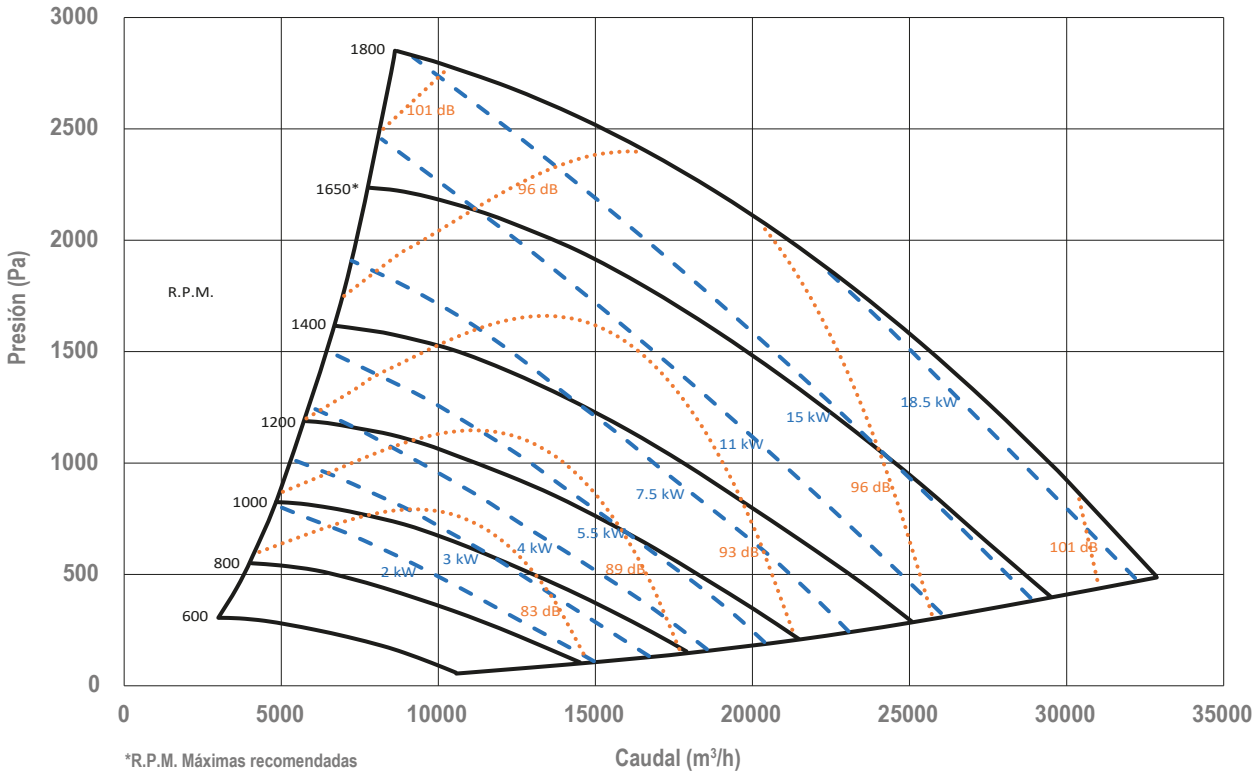

Luymar se reserva el derecho a modificar los datos sin previo aviso (Luymar reserves the right to modify the data without prior notice)

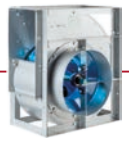

800

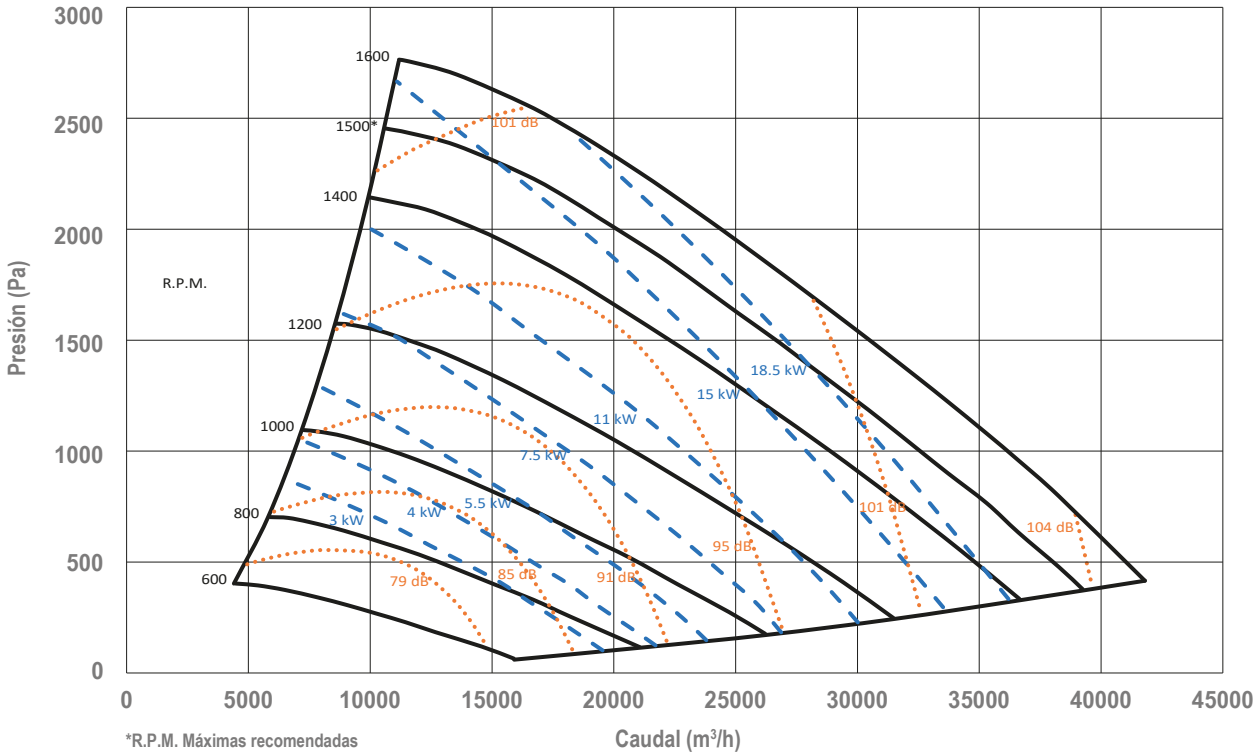
Presión (Pa)
3000
2500
2000
1500
1000
500
0
R.P.M.
1600
1500*
1400
1200
1000
800
600
101 dB
18.5 kW
15 kW
11 kW
7.5 kW
5.5 kW
4 kW
3 kW
95 dB
104 dB
79 dB
85 dB
91 dB
0
5000
10000
15000
20000
25000
30000
35000
40000
45000
*R.P.M. Máximas recomendadas
Caudal (m³/h)

900

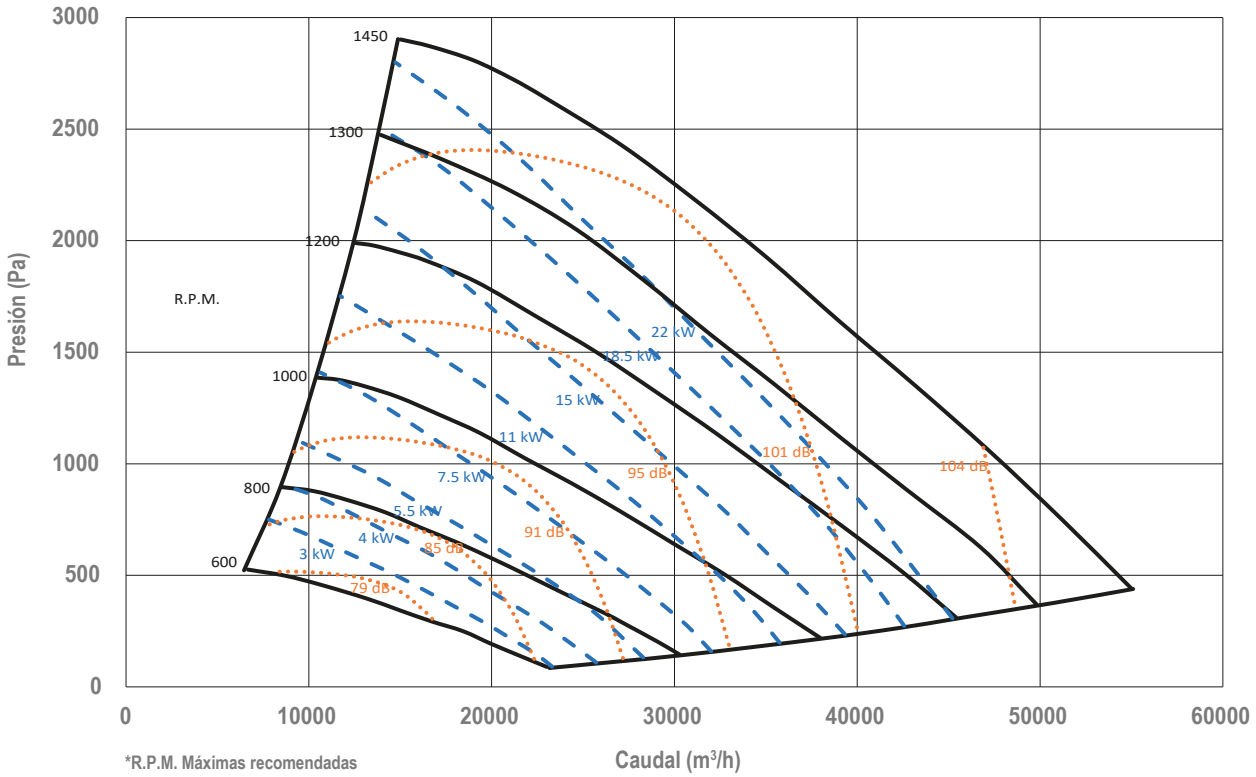
Presión (Pa)
3000
2500
2000
1500
1000
500
0
R.P.M.
1450
1300
1200
1000
800
600
22 kW
18.5 kW
15 kW
11 kW
7.5 kW
5.5 kW
4 kW
3 kW
101 dB
95 dB
104 dB
91 dB
85 dB
79 dB
0
10000
20000
30000
40000
50000
60000
*R.P.M. Máximas recomendadas
Caudal (m³/h)

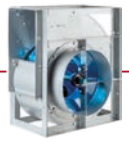

1000

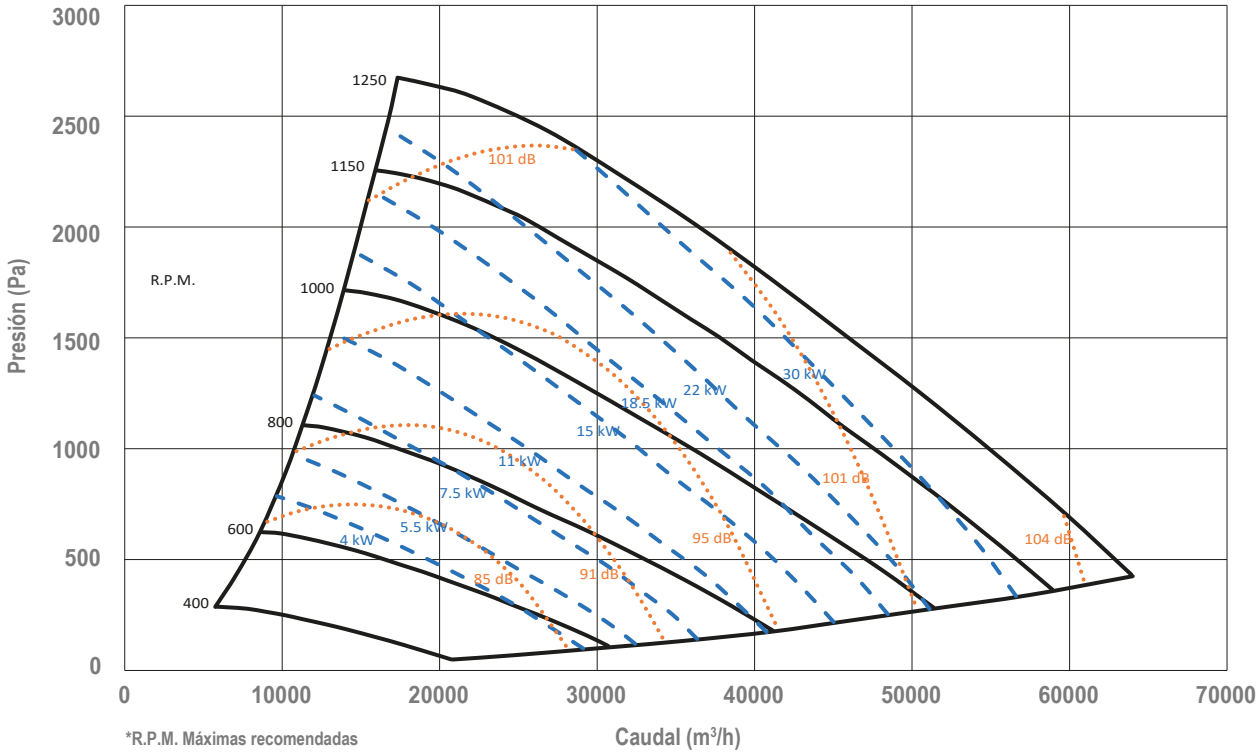

*R.P.M. Máximas recomendadas

VOLVER AL INDICE

Luymar se reserva el derecho a modificar los datos sin previo aviso (Luymar reserves the right to modify the data without prior notice)

LUYMAR
CLIMATIZACIÓN



CXM-SA

400ºC/2h • TRASIEGO

400ºC/2h • TRASIEGO



CXM-SA F-400

Diseñado para extracción de humos en cocinas industriales y también para extracción continuo de aire de hasta 120ºC.

- Extractor industrial de alta temperatura con **CERTIFICADO APPLUS Nº 0370-CPR-6650 F-400.**
- Caudales desde 1.500 a 14.000 m^3/h.
- Motor asíncrono IE3 con protección IP-55.
- Turbina a reacción con palas hacia atrás y velocidad regulable.
- Carcasa insonorizada con aislamiento de 40 mm de lana mineral.
- Fabricado en acero galvanizado excepto del tamaño 355 que dispone de un rodete de acero pintado (RAL 9005)
- Facil limpieza con acceso de puerta abatible.
- Bajo nivel sonoro.
- Diseñado para impulsión vertical, en caso contrario, consultar.



CXM-SA F-400

Designed for smoke extraction in industrial kitchens and also for continuous air extraction up to 120°C.

- High-temperature industrial extractor with **APPLUS CERTIFICATE No. 0370-CPR-6650 F-400.**
- Flow rates from 1,500 to 14,000 m^3/h.
- IE3 asynchronous motor with IP-55 protection.
- Backward-curved blade jet turbine with adjustable speed.
- Soundproof casing with 40 mm mineral wool insulation.
- Made of galvanized steel except for size 355, which has a painted steel impeller (RAL 9005).
- Easy cleaning with hinged door access.
- Low noise level.
- Designed for vertical discharge; otherwise, please consult us.



CXM-SA F-400

Conçu pour l'extraction des fumées dans les cuisines industrielles et pour l'extraction continue d'air jusqu'à 120 °C.

- Extracteur industriel haute température certifié **APPLUS n° 0370-CPR-6650 F-400.**
- Débits d'air de 1 500 à 14 000 m^3/h.
- Moteur asynchrone IE3 avec protection IP-55.
- Turbine à réaction à aubes incurvées vers l'arrière et vitesse réglable.
- Caisson insonorisé avec isolation en laine minérale de 40 mm.
- Fabriqué en acier galvanisé, sauf pour le modèle 355, qui possède une turbine en acier peint (RAL 9005).
- Nettoyage facile grâce à la porte à charnières.
- Faible niveau sonore.
- Conçu pour une évacuation verticale ; pour toute autre configuration, veuillez nous consulter.

Luymar se reserva el derecho a modificar los datos sin previo aviso (Luymar reserves the right to modify the data without prior notice)

CXM-SA

400ºC/2h • TRASIEGO



DATOS TÉCNICOS (TECHNICAL DATA)

MODELO (MODEL)	Velocidad (Speed)	Potencia (Power)	Caudal (Flow)	Intensidad Max. (A) (Maximum Intensity)		Peso (Weight)	Nivel Sonoro (Noise level)	Código (Code)
	(r.p.m)	(kW)	(m^3/h)	230V	400V	(Kg)	(dB(A))*	
280 2T-1 IE3	2.825	0,75	2.090	2,80	1,62	38	71	032902800203
315 2T-1,5 IE3	2.830	1,1	3.900	4,03	2,34	55	72	032903150252
355 4T-0,5 IE3	1.370	0,37	2.660	2,02	1,17	51	60	032903550201
400 4T-0,75 IE3	1.370	0,55	3.770	2,87	1,66	66	56	032904000202
450 4T-1 IE3	1.420	0,75	5.020	2,82	1,62	98	60	032904500203
500 4T-1,5 IE3	1.455	1,1	7.440	4,07	2,34	106	62	032905000204
560 4T-3 IE3	1.435	2,2	11.030	7,93	4,56	123	65	032905000206

* Presion acustica a 1,5m en campo abierto. (* Sound pressure at 1.5 m in an open field.)
Otras potencias, consultar. (For other power ratings, please contact us.)

NIVELES SONOROS (NOISE LEVELS)

MODELO (MODEL)	Espectro de potencia sonora Lw(A) en dB(A) banda de frecuencia en [Hz] (Sound power spectrum Lw(A) in dB(A) Frequency band in [Hz])							
	63 Hz	125 Hz	250 Hz	500Hz	1k	2k	4k	8k
CXM-SA-280-2	53	67	73	74	76	77	73	71
CXM-SA-315-2	50	67	77	77	79	79	74	71
CXM-SA-355-4	43	62	64	65	68	67	61	55
CXM-SA-400-4	41	60	62	63	65	64	58	53
CXM-SA-450-5	45	66	67	67	68	69	64	58
CXM-SA-500-4	49	68	64	69	74	68	63	60
CXM-SA-560-4	44	75	71	74	74	74	66	62

* Presion acustica a 1,5m en campo abierto. (* Sound pressure at 1.5 m in an open field.)

CXM-SA

400ºC/2h • TRASIEGO

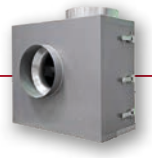

POSICIONES DEL CXM-SA (POSITIONS OF THE CXM-SA)

POSICIÓN ESTÁNDAR
(STANDARD POSITION)

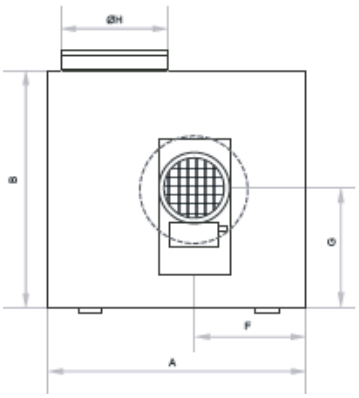

POSICIÓN 90
(POSITION 90)

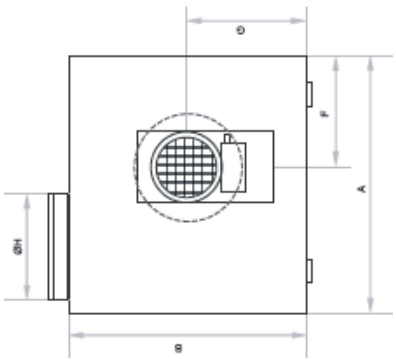

POSICIÓN 270
(POSITION 270)

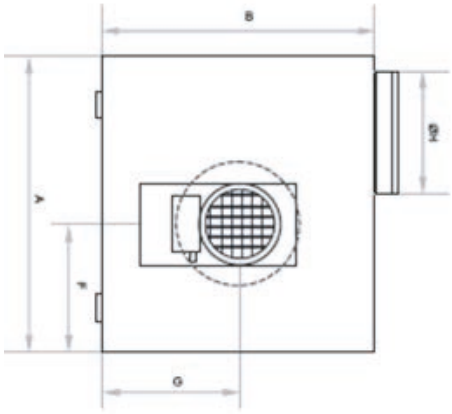

DIMENSIONES (DIMENSIONS)

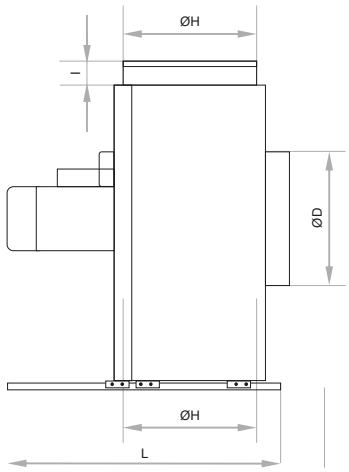

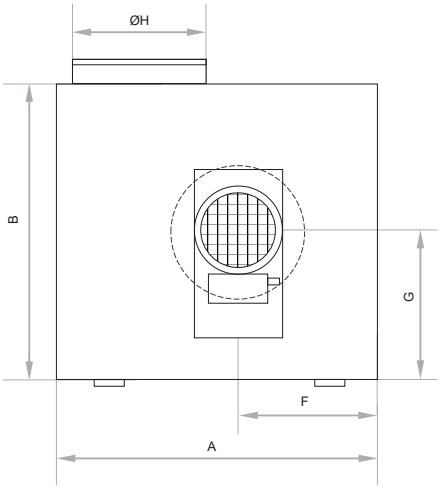

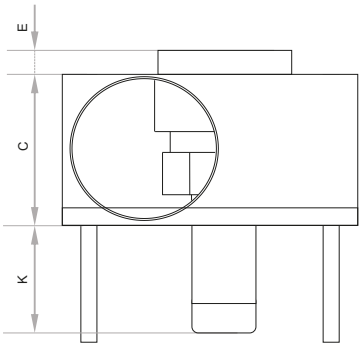

MODELO (MODEL)	A	B	C	ØD	E	F	G	ØH	I	J	K	L
CXM-SA-280	601	553	283	250	45	260	303	250	45	160	200	-
CXM-SA-315	661	595	308	275	55	276	324	275	55	173	-	-
CXM-SA-355	734	655	348	315	55	306	359	315	55	193	-	-
CXM-SA-400	820	726	388	355	55	341	401	355	55	212	-	-
CXM-SA-450	913	804	388	355	55	379	447	355	55	212	-	660
CXM-SA-500	1000	878	430	400	55	414	491	400	55	235	-	-
CXM-SA-560	1108	970	430	400	55	458	545	400	55	235	260	865

Medidas en mm. (Measurements in mm.)

Luymar se reserva el derecho a modificar los datos sin previo aviso (Luymar reserves the right to modify the data without prior notice)

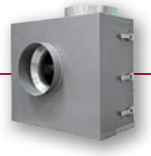

CXM-SA 280 / CXM-SA 315

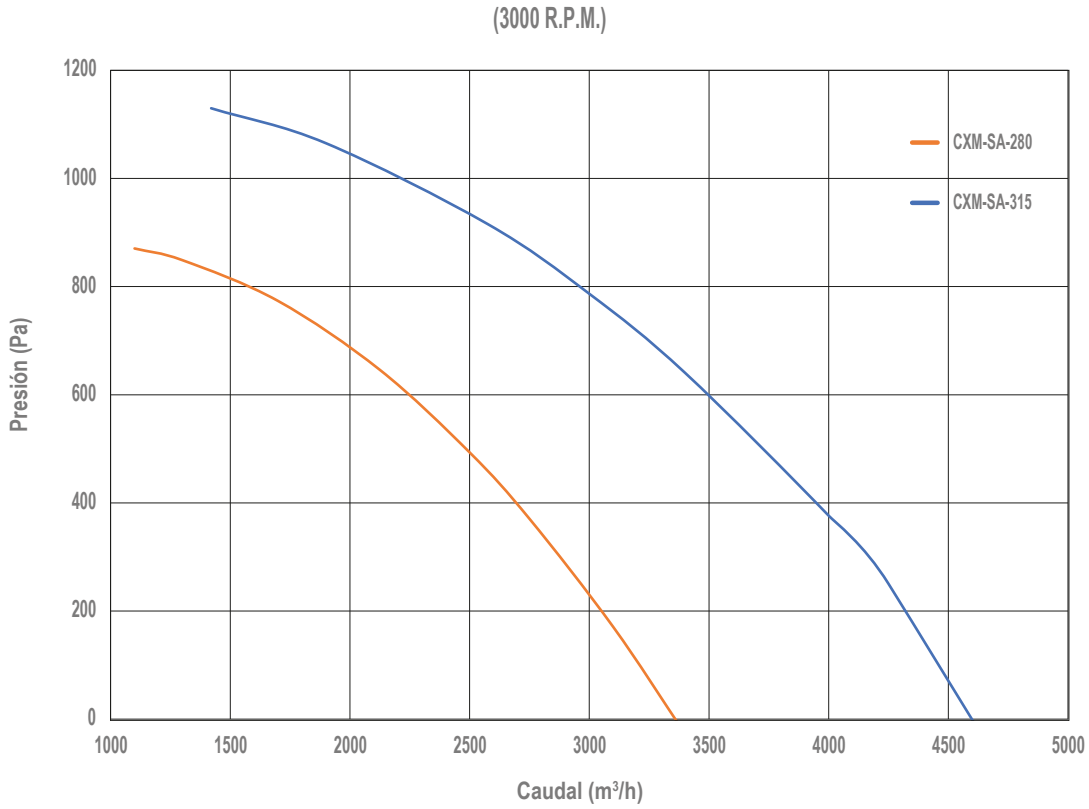

CXM-SA 355 / CXM-SA 400 / CXM-SA 450

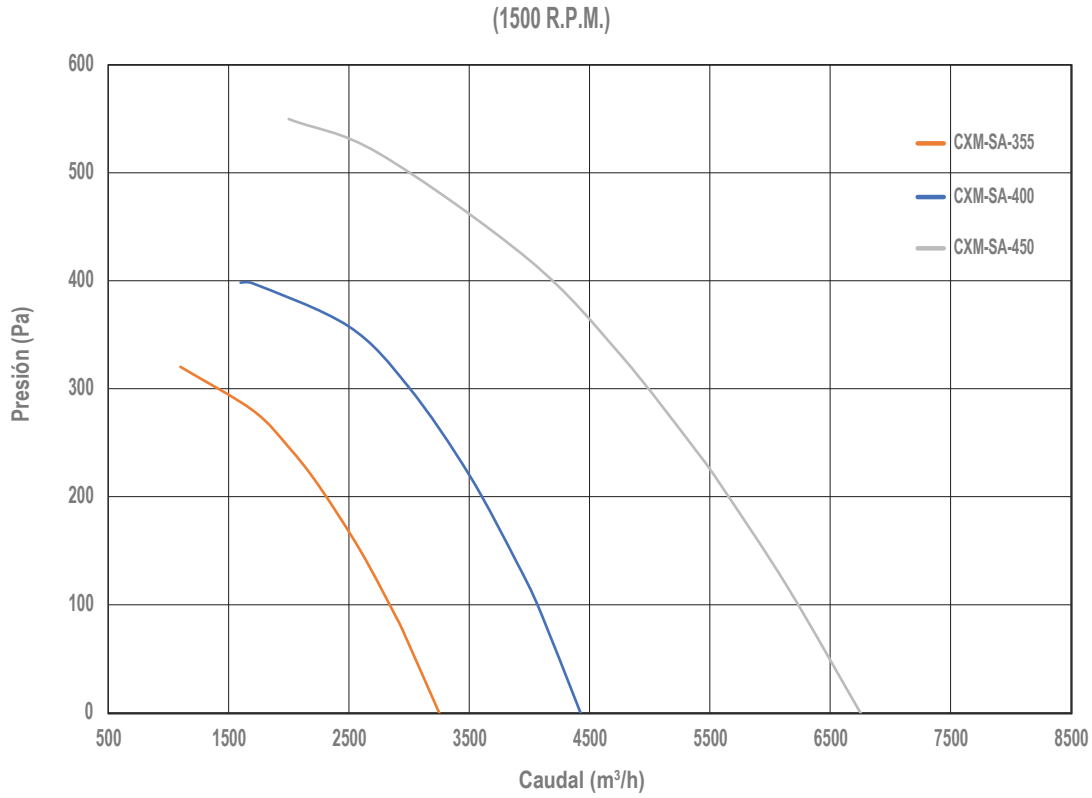

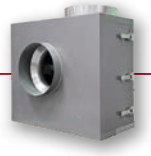

CXM-SA 500 / CXM-SA 560

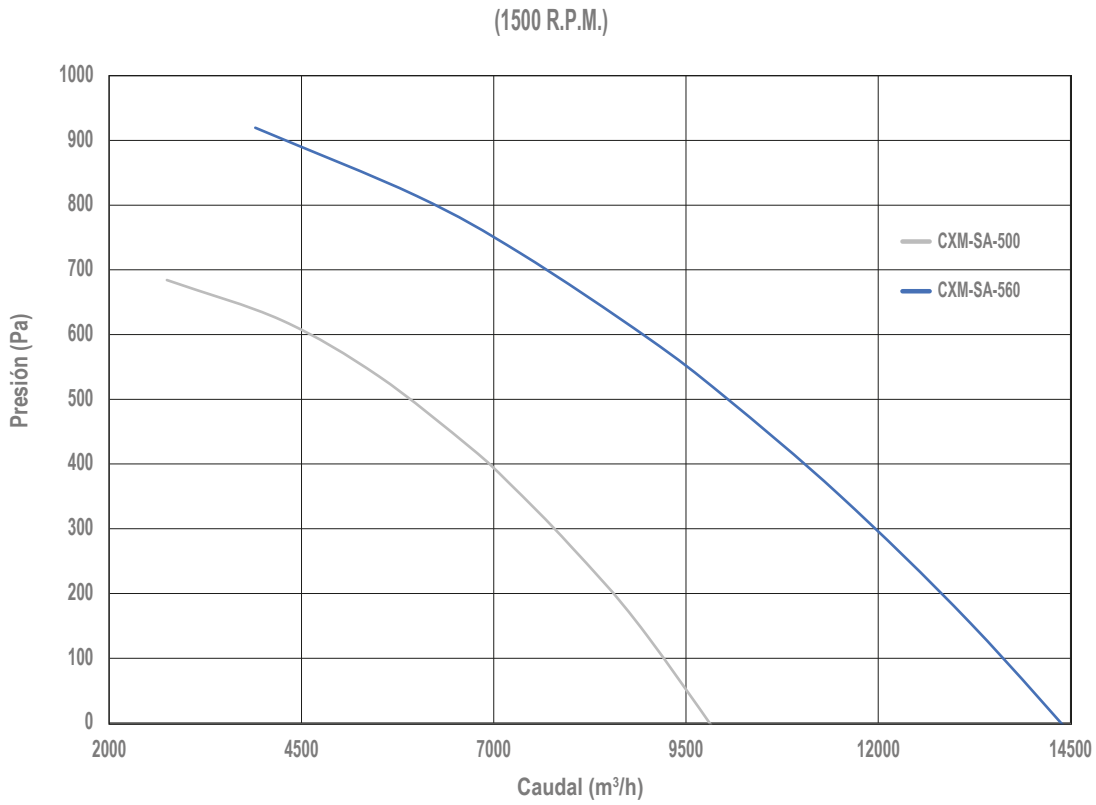

VOLVER AL INDICE

Luymar se reserva el derecho a modificar los datos sin previo aviso (Luymar reserves the right to modify the data without prior notice)

LUYMAR
CLIMATIZACIÓN

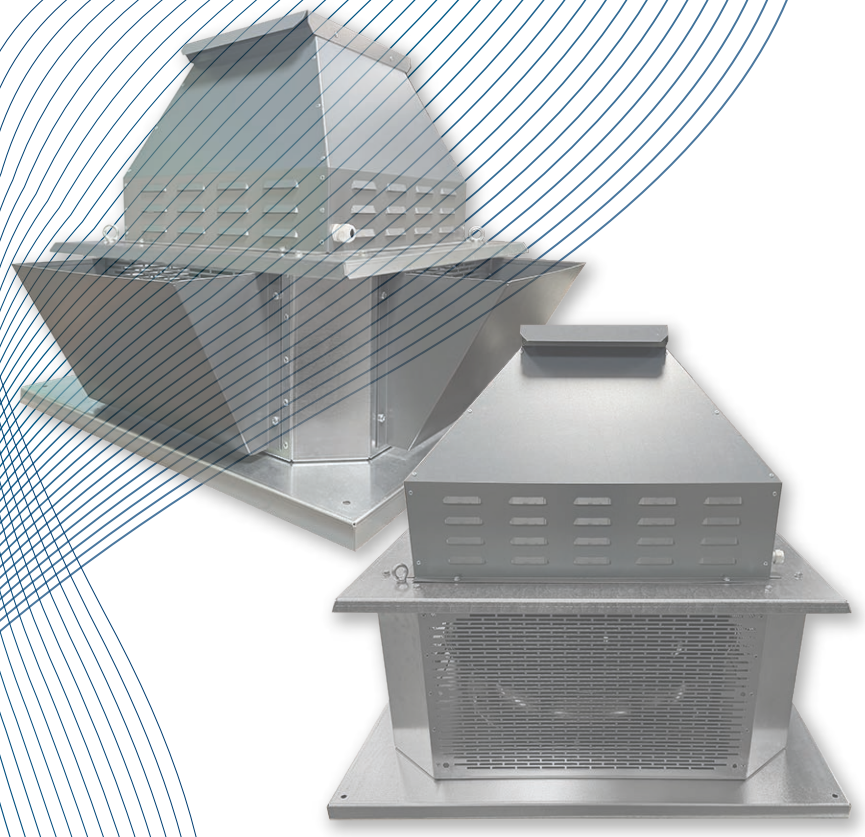

TXH
TXV

400ºC/2h • TRASIEGO



TXH

TXH / TXV EXTRACTOR CENTRÍFUGO DE TEJADO 400ºC/2H

- Homologación F400 según norma EN-12101-3-2015 con **Certificado APPLUS Nº 0370-CPR-8067.**
- Turbina con alabes a reacción, en chapa de acero, para extracción de humo.
- Motor IE3 clase F, con rodamiento a bolas
- Protección IP55 de 4 a 6 polos.
- Rejilla de protección anti pajaros.
- Base soporte en chapa galvanizada, sombrerete deflector de lluvia en chapa Magnelis.
- Temperatura máxima del aire a transportar en continuo: -25ºC / +120ºC.
- Equipo robusto, altamente resistente y estable.
- ***Opcional:***
  - Compuerta antiretorno.
  - Cuadro eléctrico de ventilación con armario de metal.
  - Interruptor Marcha/Paro.

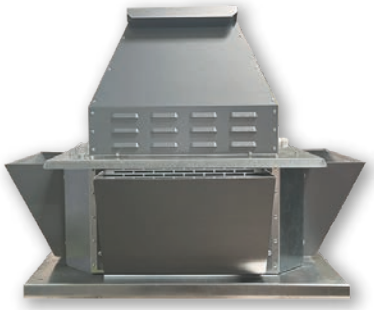

TXV

TXH / TXV CENTRIFUGAL ROOF EXTRACTOR 400ºC/2H

- F400 certification according to standard EN-12101-3-2015 with APPLUS **Certificate No. 0370-CPR-8067**
- Impeller with reaction blades, made of steel sheet, for smoke extraction.
- IE3 class F motor, with ball bearings.
- IP55 protection, 4 to 6 poles.
- Bird protection grille.
- Galvanized sheet metal support base, Magnelis sheet metal rain deflector cap.
- Maximum continuous air temperature: -25ºC / +120ºC.
- Robust, highly resistant, and stable unit.
- ***Optional:***
  - Backdraft damper.
  - Electrical ventilation panel with metal cabinet.
  - On/Off switch.

TXH / TXV EXTRACTEUR CENTRIFUGE DE TOIT, 400ºC/2H

- Homologation F400 selon la norme EN-12101-3-2015, avec certificat **APPLUS n° 0370-CPR-8067.**
- Turbine à aubes de réaction en tôle d'acier pour l'extraction des fumées.
- Moteur IE3 classe F à roulements à billes.
- Indice de protection IP55, 4 à 6 pôles.
- Grille de protection contre les oiseaux.
- Socle de support en tôle galvanisée, déflecteur de pluie en tôle Magnélis.
- Température de l'air continue maximale : -25 °C / +120 °C.
- Unité robuste, très résistante et stable.
- ***Facultatif:***
  - Clapet anti-retour.
  - Panneau de commande de ventilation avec boîtier métallique.
  - Interrupteur marche/arrêt.

Luymar se reserva el derecho a modificar los datos sin previo aviso (Luymar reserves the right to modify the data without prior notice)

DATOS TÉCNICOS (TECHNICAL DATA)

MODELO (MODEL)	Nº de Fases (Number of phases)	Velocidad (Speed) (r.p.m)	Potencia (Power) (kW)	Caudal (Flow) (m^3/h)	Intensidad Max. (A) (Maximum Intensity) 230V	Intensidad Max. (A) (Maximum Intensity) 400V	Nivel Sonoro (Noise level) (dB(A))*	Peso (Weight) (Kg)	TXH Código (Code)	TXV Código (Code)
280 - 0,33 cv - M4	I (Monofásico)	1420	0,25	1550	2,00	-	57,6	24	033428042	033428042V
315 - 0,33 cv - M4	I (Monofásico)	1420	0,25	2200	2,00	-	60,9	30	033431542	033431542V
355 - 0,33 cv - M4	I (Monofásico)	1420	0,25	3300	2,00	-	63,3	41	033435542	033435542V
400 - 0,75 cv - M4	I (Monofásico)	1420	0,55	4730	3,70	-	67,2	52	033440042	033440042V
280 - 0,33 cv - T4	III (Trifásico)	1420	0,25	1550	1,34	0,77	57,6	23	033428041	033428041V
315 - 0,33 cv - T4	III (Trifásico)	1420	0,25	2200	1,34	0,77	60,9	29	033431541	033431541V
315 - 0,33 cv - T6	III (Trifásico)	950	0,25	1450	1,54	0,89	52,4	30	033431561	033431561V
355 - 0,33 cv - T4	III (Trifásico)	1420	0,25	3300	1,34	0,77	63,3	40	033435541	033435541V
355 - 0,33 cv - T6	III (Trifásico)	950	0,25	2170	1,54	0,89	54,5	41	033435561	033435561V
400 - 0,75 cv - T4	III (Trifásico)	1420	0,55	4730	3,70	1,47	67,2	50	033440041	033440041V
400 - 0,75 cv - T6	III (Trifásico)	950	0,55	3130	2,74	1,58	58,6	51	033440061	033440061V
450 - 1 cv - T4	III (Trifásico)	1420	0,75	6750	3,04	1,75	70,7	69	033445041	033445041V
450 - 0,75 cv - T6	III (Trifásico)	950	0,55	4500	2,74	1,58	62,0	66	033445061	033445061V
500 - 2 cv - T4	III (Trifásico)	1420	1,5	9240	5,89	3,38	73,9	85	033450041	033450041V
500 - 0,75 cv - T6	III (Trifásico)	950	0,55	6170	2,74	1,58	65,0	76	033450061	033450061V
560 - 1 cv - T6	III (Trifásico)	950	0,75	8940	3,20	1,90	68,2	93	033456061	033456061V
630 - 2 cv - T6	III (Trifásico)	950	1,5	12730	6,25	3,60	72,1	115	033463061	033463061V
710 - 3 cv - T6	III (Trifásico)	950	2,2	18200	9,59	5,54	75,5	198	033471061	033471061V

* Presion acustica a 1,5m en campo abierto. (* Sound pressure at 1.5 m in an open field.)



DIMENSIONES TXH (DIMENSIONES TXH)

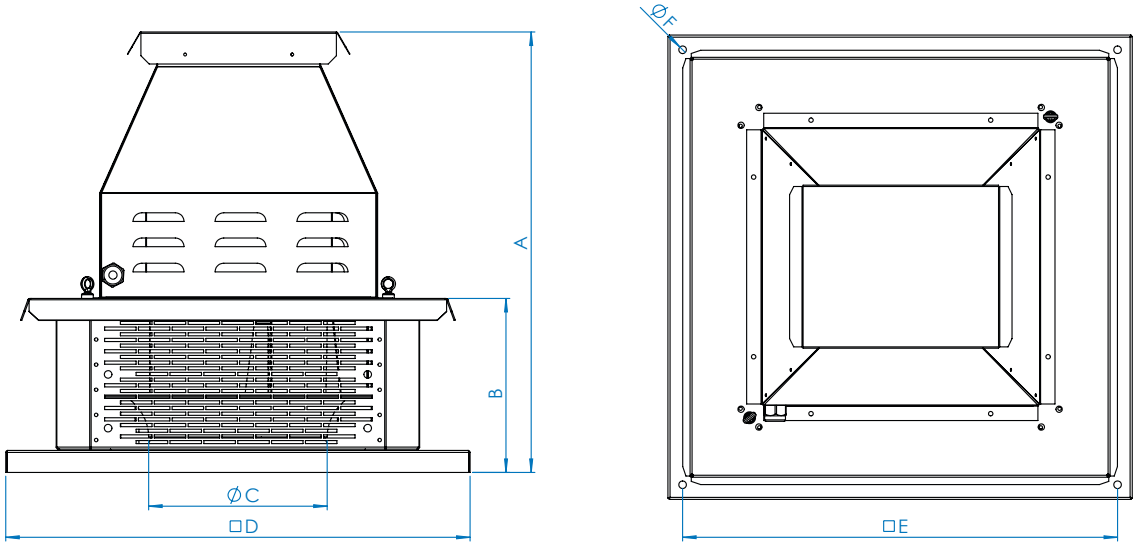

MODELO (MODEL)	A	B	C	D	E	F
280	559	206	200	595	555	12
315	606	248	222	630	597	12
355	620	250	246	680	605	12
400	683	276	275	738	663	12
450	713	310	310	780	706	12
500	743	340	350	840	766	12
560	868	385	394	910	837	12
630	830	425	443	990	916	12
710	928	457	493	1100	1042	12

Medidas en mm. (Measurements in mm.)

Luymar se reserva el derecho a modificar los datos sin previo aviso (Luymar reserves the right to modify the data without prior notice)



DIMENSIONES TXV (TXV DIMENSIONS)

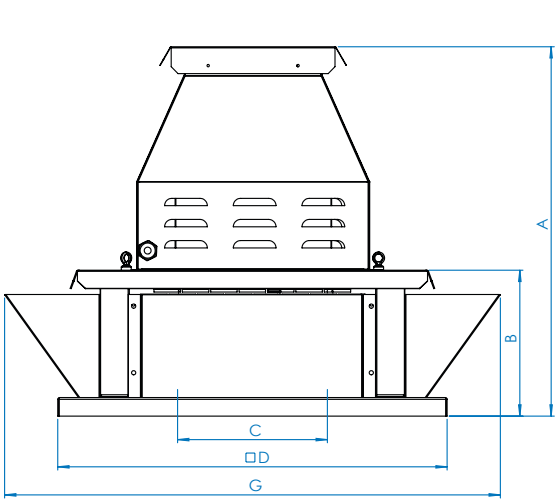

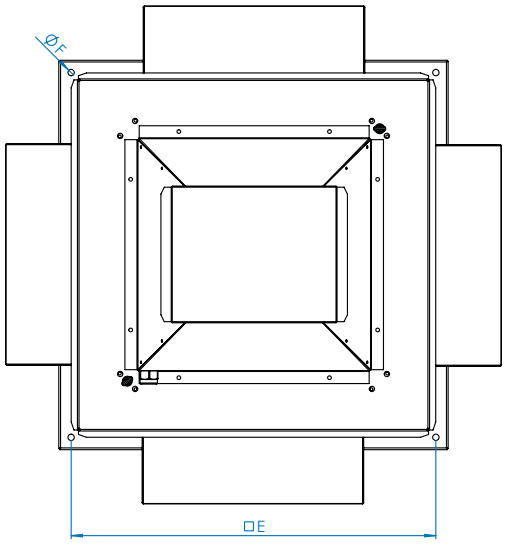

MODELO (MODEL)	A	B	C	D	E	F	G
280	559	206	200	595	555	12	690
315	606	248	222	630	597	12	735
355	620	250	246	680	605	12	880
400	683	276	275	738	663	12	937
450	713	310	310	780	706	12	980
500	743	340	350	840	766	12	1040
560	868	385	394	910	837	12	1110
630	830	425	443	990	916	12	1195
710	928	457	493	1100	1042	12	1333

Medidas en mm. (Measurements in mm.)

Luymar se reserva el derecho a modificar los datos sin previo aviso (Luymar reserves the right to modify the data without prior notice)



280

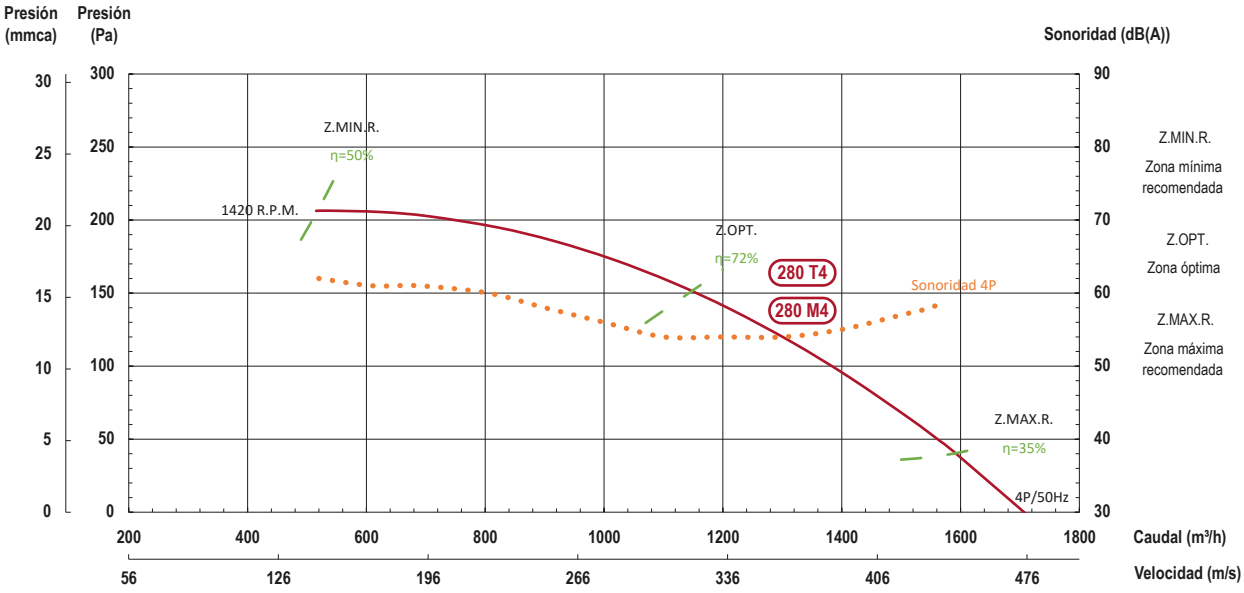

* Presión sonora a 1.5m de la fuente en campo abierto

315

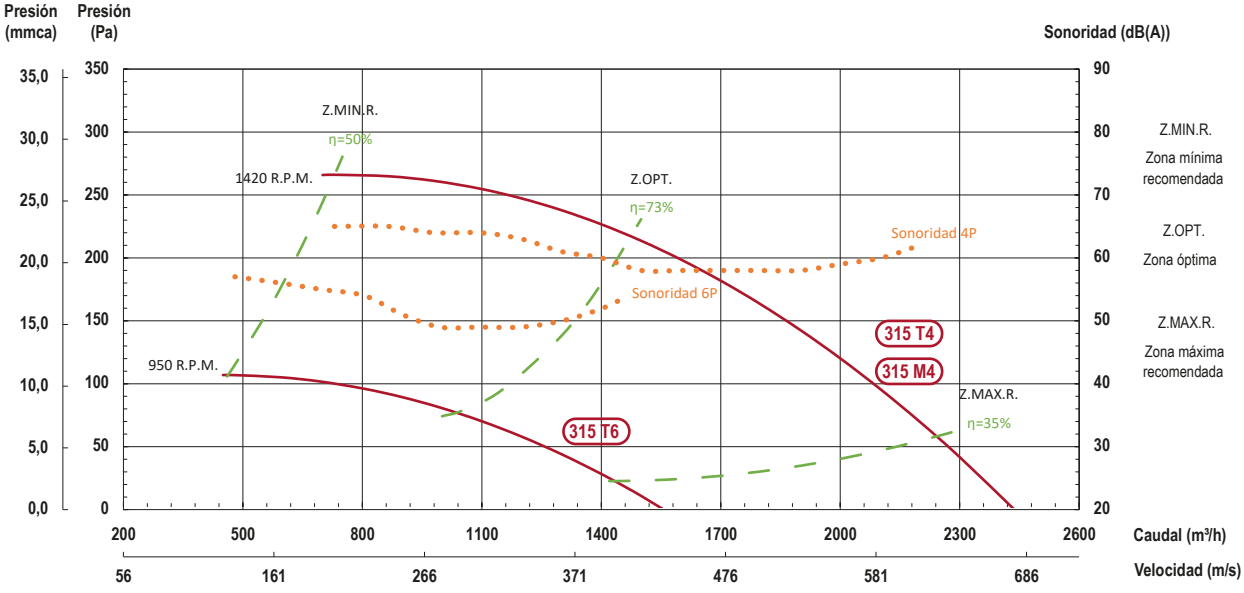

* Presión sonora a 1.5m de la fuente en campo abierto

Luymar se reserva el derecho a modificar los datos sin previo aviso (Luymar reserves the right to modify the data without prior notice)



355

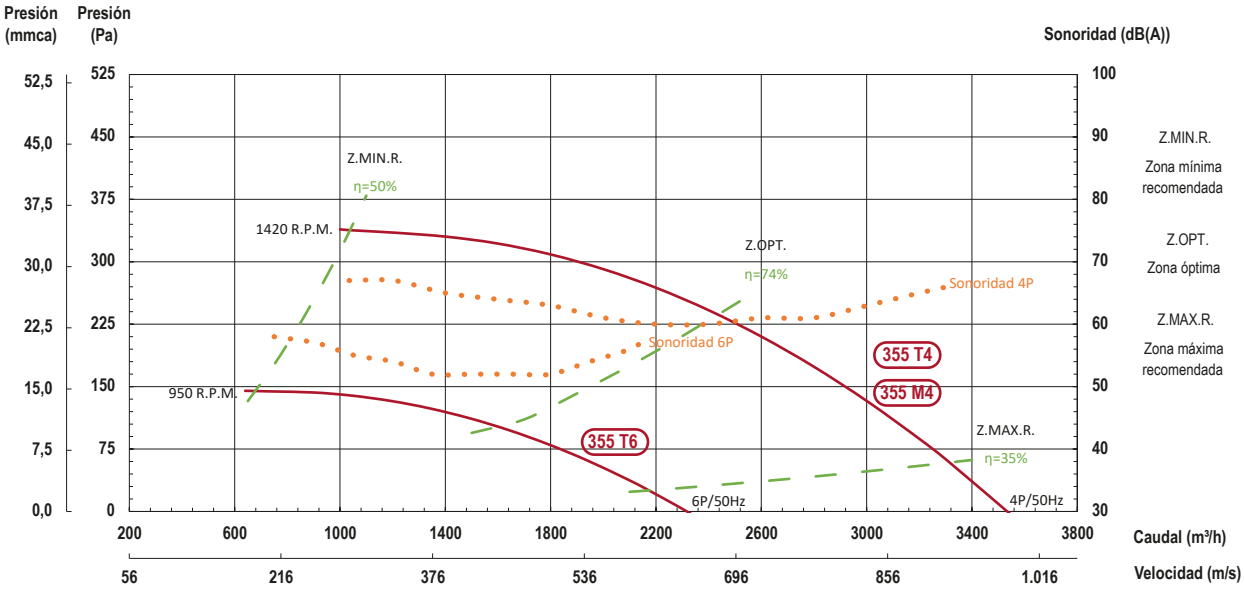

* Presión sonora a 1.5m de la fuente en campo abierto

400

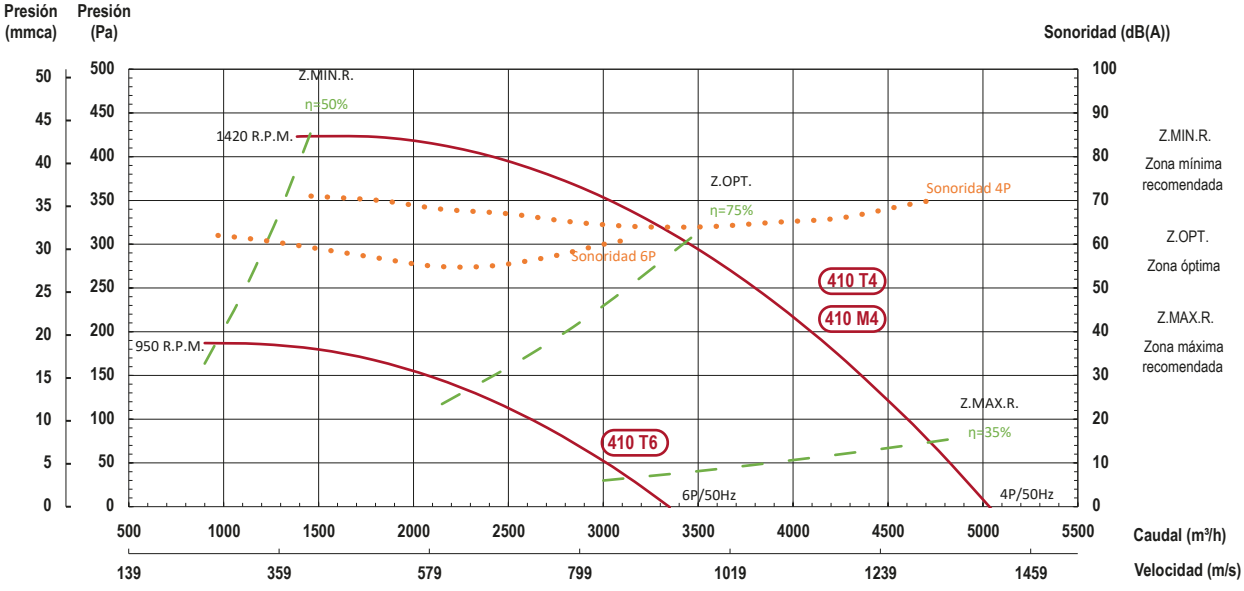

* Presión sonora a 1.5m de la fuente en campo abierto



450

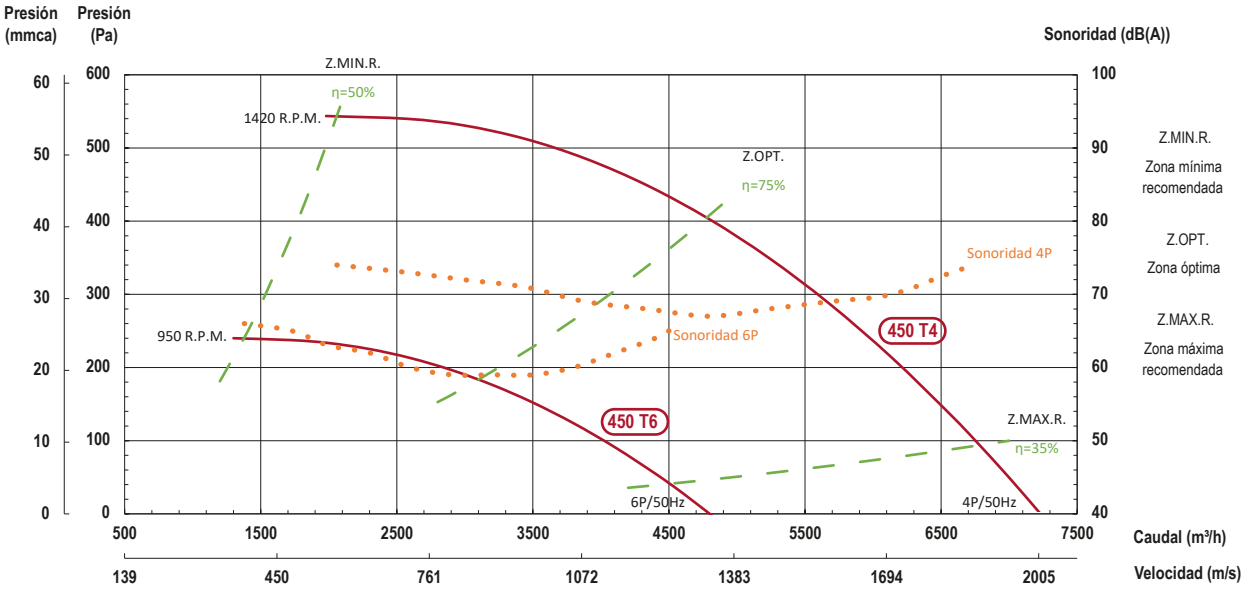

* Presión sonora a 1.5m de la fuente en campo abierto

500

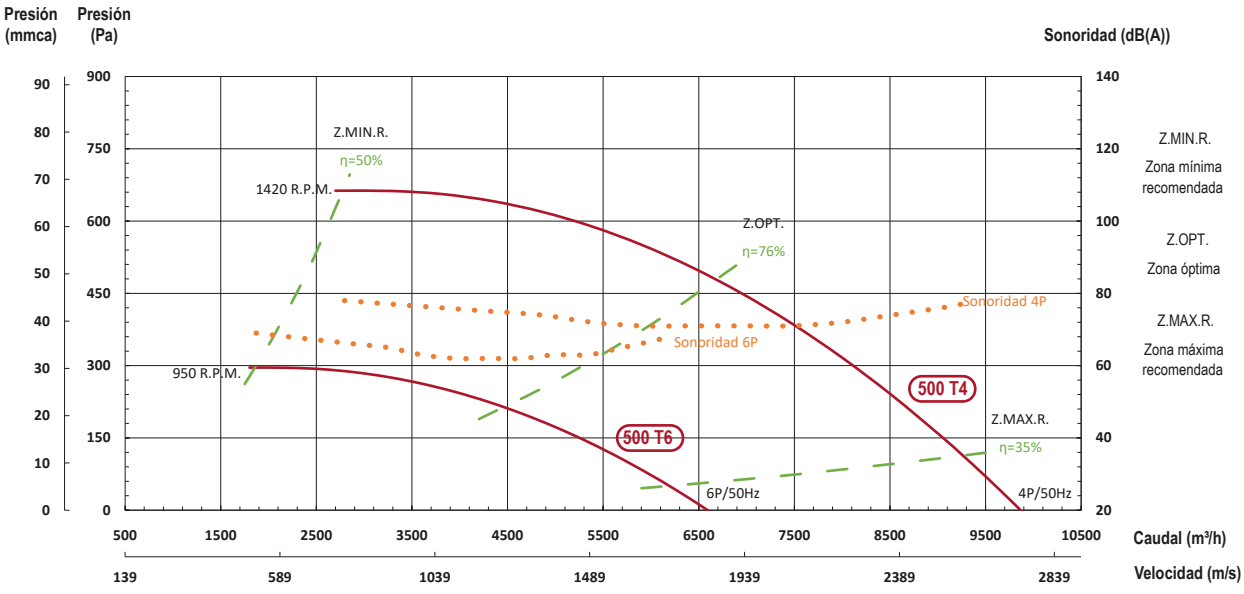

* Presión sonora a 1.5m de la fuente en campo abierto

Luymar se reserva el derecho a modificar los datos sin previo aviso (Luymar reserves the right to modify the data without prior notice)



560

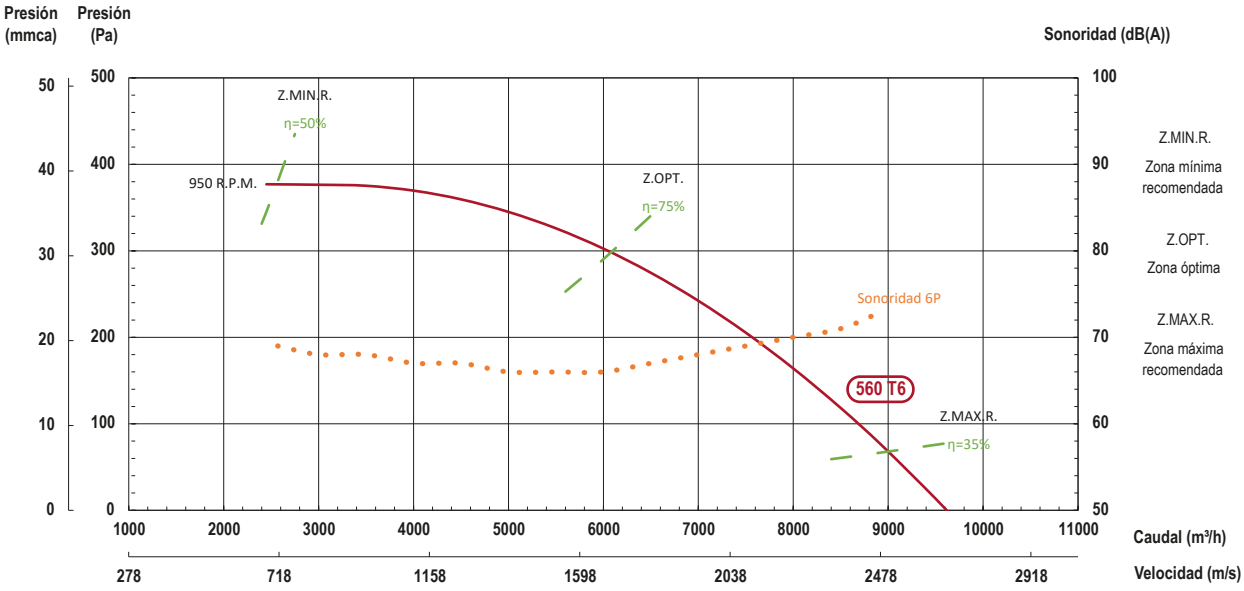

* Presión sonora a 1.5m de la fuente en campo abierto

630



* Presión sonora a 1.5m de la fuente en campo abierto



710

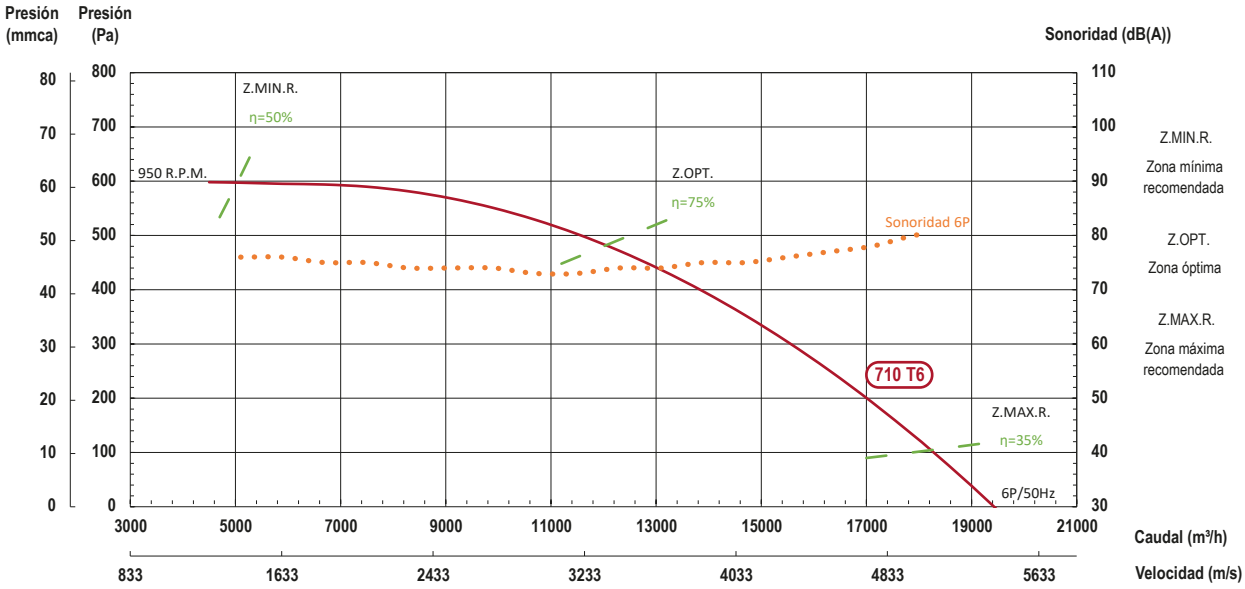

* Presión sonora a 1.5m de la fuente en campo abierto

VOLVER AL INDICE

Luymar se reserva el derecho a modificar los datos sin previo aviso (Luymar reserves the right to modify the data without prior notice)

LUYMAR
CLIMATIZACIÓN

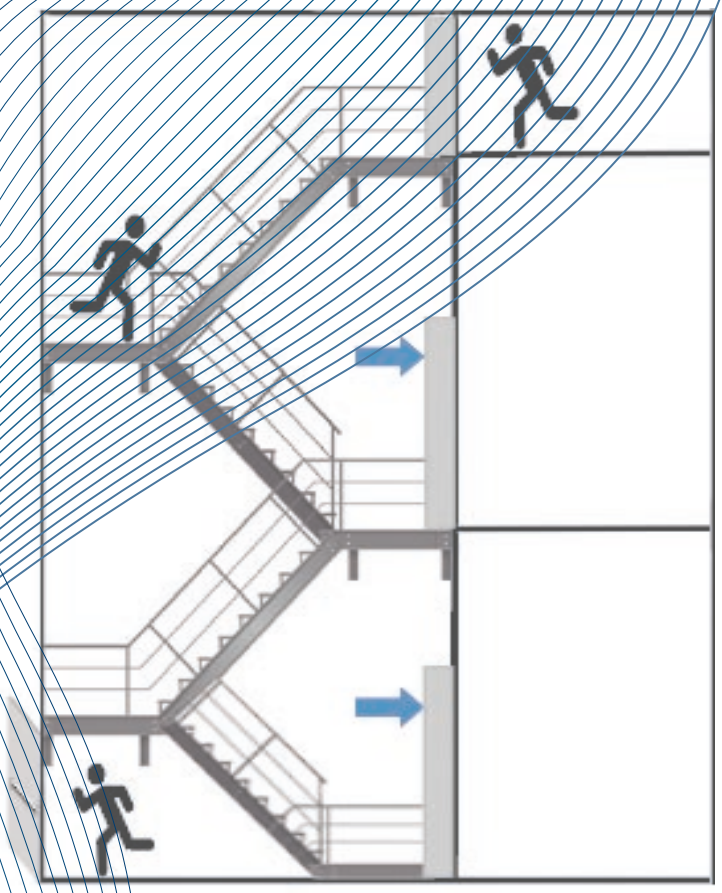

KIT SOBREPRESIÓN ESCALERAS

KIT SOBREPRESIÓN ESCALERAS

La norma UNE-EN-12101-6 describe los sistemas de presión diferencial, cuya finalidad es retener el humo resultante de un incendio en un edificio o parte de este en barreras físicas no estancas al humo, por ejemplo, puertas (abiertas o cerradas), u otras aberturas parciales análogas.
La Norma cubre los métodos de cálculo de los parámetros de sistemas de control de humo mediante diferenciales de presión, como parte del procedimiento de diseño. Proporciona asimismo procedimientos de ensayo y verificación de los sistemas utilizados.
En términos generales, un sistema de presión diferencial completo consiste en un conjunto de componentes básicos, funcionando coordinadamente para conseguir la función de contención de humos de incendio en las vías de escape de edificios comentada anteriormente. Una estructura genérica consistirá en un sistema centralizado de detección de incendios por temperatura y/o humos, que ordenara, cuando se den las condiciones de alarma confirmada, el arranque y operación de otros sistemas, que pueden estar implementados en su totalidad o en parte, y más o menos integrados entre sí. Por citar: sistema de aviso y señalización acústica y luminosa, sistema de extracción de humos, sistema de sobrepresión de vías de evacuación, sistema autónomo de suministro-generación de energía eléctrica, ...

The UNE-EN-12101-6 standard describes differential pressure systems, the purpose of which is to contain smoke resulting from a fire in a building or part thereof within physical barriers that are not smoke-tight, for example, doors (open or closed), or other similar partial openings.
The standard covers methods for calculating the parameters of smoke control systems using pressure differentials, as part of the design procedure. It also provides test and verification procedures for the systems used.
In general terms, a complete differential pressure system consists of a set of basic components, working in coordination to achieve the function of containing fire smoke in the building escape routes mentioned above. A generic structure will consist of a centralised fire detection system based on temperature and/or smoke, which, when confirmed alarm conditions are met, will trigger the start-up and operation of other systems, which may be implemented in whole or in part, and may be more or less integrated with one another. For example: an acoustic and visual warning and signalling system, a smoke extraction system, an evacuation route pressurisation system, an autonomous electrical power supply and generation system, ...

KITS DE SOBREPRESION PARA VIAS DE EVACUACION DE EDIFICIOS
(PRESSURISATION KITS FOR BUILDING EVACUATION ROUTES)

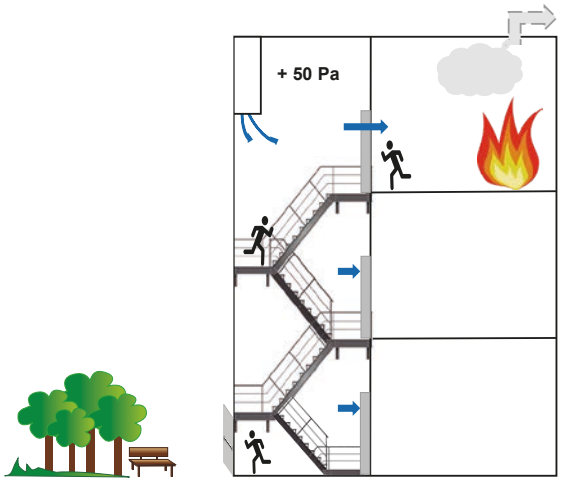

Se identifica como “kit de sobrepresión” a un grupo de componentes mecánicos y eléctricos, que conjuntamente permiten facilitar las tareas de evacuación de ocupantes del edificio afectado minimizando el impacto de inhalación de humos a las personas y aislando la propagación del aire caliente o llamas hacia las vías previstas para evacuación de emergencia (“escaleras de incendios”)

El sistema básicamente permite mantener un diferencial de presión entre dos zonas. Para el caso general en incendios la norma recomienda un diferencial de presión entre la vía protegida y las zonas no presurizadas de 50 Pa.

Luymar propone de serie 4 modelos de sistemas completos de control de presión diferencial, de aplicación a las instalaciones para la evacuación de edificios en caso de incendio, que dan cobertura a gran parte de las instalaciones más habituales.

An ‘overpressure kit’ refers to a set of mechanical and electrical components which, when used together, facilitate the evacuation of occupants from the affected building by minimising the impact of smoke inhalation on people and preventing the spread of hot air or flames into the designated emergency escape routes (‘fire escape stairwells’)

The system essentially maintains a pressure differential between two zones. For general fire scenarios, the standard recommends a pressure differential of 50 Pa between the protected route and the non-pressurised areas.

Luymar offers a standard range of four complete differential pressure control systems, designed for use in building evacuation systems in the event of a fire, covering the majority of the most common installations

Luymar se reserva el derecho a modificar los datos sin previo aviso (Luymar reserves the right to modify the data without prior notice)

KIT SOBREPRESIÓN ESCALERAS

Aparte de los elementos detectores de presión diferencial, y de las unidades de ventilación encargadas de mantener el diferencial de presión, es el sistema de control de sobrepresión el que se encarga de coordinar y regular la operación de estos elementos.

In addition to the differential pressure sensors and the ventilation units responsible for maintaining the differential pressure, it is the overpressure control system that coordinates and regulates the operation of these components.

El siguiente diagrama recoge los bloques funcionales básicos presentes en los sistemas de control de **Luymar:**

The following diagram shows the basic functional blocks found in Luymar control systems:

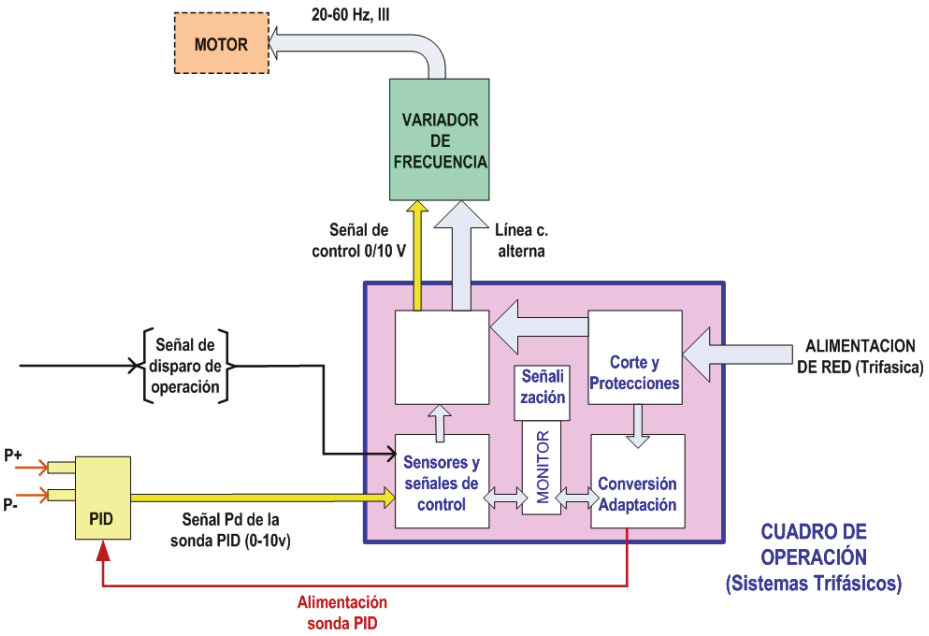

MODELOS (MODEL)

Consiste básicamente en una unidad de ventilación, una unidad de regulación y control.
Que gobierna dinámicamente el punto de funcionamiento de la unidad de ventilación para mantener en todo momento la sobrepresión creada en el valor de consigna que se programe (salvo otro requerimiento específico se programan para 50 Pa).

It essentially consists of a ventilation unit and a regulation and control unit.
This dynamically controls the operating point of the ventilation unit to maintain the setpoint overpressure at all times (unless otherwise specified, this is set to 50 Pa).

MODELO (MODEL)	Caudal (Flow) (m^3/h)	Variador (Variable)	Codigo (Code)
CMUB-EC 280	2300	-	03500280
CMUB-EC 315	3900	-	03500315
CMUB-EC 450	6700	-	03500450
CMUB-EC 550	12600	-	03500550
CHMT 45 4T-0,75 cv	7500	VVTT-1,5 KW	03510450
CHMT 56 4T-2 cv	14500	VVTT-1,5 KW	03510560
CHMT 63 4T-2 cv	19000	VVTT-1,5 KW	03510630
CHMT 71 4T-2 cv	22000	VVTT-1,5 KW	03510710

AGRUPACIONES ESTÁNDAR (STANDARD GROUPS)

SEÑALIZACIÓN Y MANIOBRA SIGNALLING AND MANOEUVRING		SONDA DE PRESIÓN DIFERENCIAL DIFFERENTIAL PRESSURE PROBE		CMUB -EC
	+			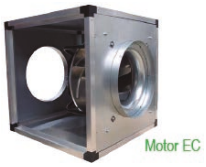

SEÑALIZACIÓN Y MANIOBRA SIGNALLING AND MANOEUVRING		SONDA DE PRESIÓN DIFERENCIAL DIFFERENTIAL PRESSURE PROBE		VARIADOR DE FRECUENCIA FREQUENCY CONVERTER		CHMT
	+		+			

*Para otras combinaciones o necesidades, consultar. *Please contact us for other combinations or requirements.

VOLVER AL INDICE

Luymar se reserva el derecho a modificar los datos sin previo aviso (Luymar reserves the right to modify the data without prior notice)

UNIDADES DE FILTRACIÓN



Reglamento 1253/2014

LUYMAR
CLIMATIZACIÓN

UNIDADES BAJA SILUETA ECONÓMICA - SERIE UF-E/EC



ALTURA REDUCIDA
(REDUCED HEIGHT)

SERIE UF-E/EC

- Caudales de 300 a 2.500 m^3/h.
- Ventiladores tipo Plug Fan con tecnología EC.
- Estructura en chapa Magnelis y aislamiento interno de 6 mm.
- Bajo consumo y bajo nivel sonoro.
- Filtros según normativa R.I.T.E fácilmente extraíbles.
- Esta gama cumple con el reglamento 1253/2014 (ErP 2018) motores tipo “EC” electrónicamente controlado.
- Potenciómetro incluido.
- Etapas de filtración de serie, según modelo seleccionado: G4+M6, M6+F8, F7+F9 (M3).

Opcional:

- Posibilidad de montar presostatos para indicación de filtros sucios.
- Posibilidad de control caudal / presión constante.
- Posibiidad de montar filtro carbón activo (M3).
- Control CO_2.

UF-E/EC SERIES

- Flow rates from 300 to 2,500 m^3/h.
- Plug Fan type fans with EC technology.
- Magnelis sheet metal structure and 6 mm internal insulation.
- Low consumption and low noise level.
- Easily removable filters according to R.I.T.E regulations.
- This range complies with regulation 1253/2014 (ErP 2018) electronically controlled “EC” type engines.
- Potentiometer included.
- Standard filtration stages, depending on the selected model: G4+M6, M6+F8, F7+F9 (M3).

Optional:

- Possibility of mounting pressure switches to indicate dirty filters.
- Possibility of constant flow / pressure control.
- Possibility of mounting active carbon filter (M3).
- CO_2 control.



POTENCIÓMETRO
(POTENTIOMETER)

SÉRIE UF-E/EC

- Débits de 300 à 2 500 m^3/h.
- Ventilateurs de type Plug Fan avec technologie EC.
- Structure en tôle Magnelis et isolation interne de 6 mm.
- Faible consommation et faible niveau sonore.
- Filtres facilement démontables selon la réglementation R.I.T.E.
- Cette gamme est conforme au règlement 1253/2014 (ErP 2018) moteurs de type « EC » à commande électronique.
- Potentiomètre inclus.
- Étages de filtration standards, selon le modèle sélectionné : G4+M6, M6+F8, F7+F9 (M3).

Facultatif:

- Possibilité de monter des pressostats pour indiquer les filtres sales.
- Possibilité de contrôle débit / pression constant.
- Possibilité de monter un filtre à charbon actif (M3).
- Contrôle du CO_2.



Luymar se reserva el derecho a modificar los datos sin previo aviso (Luymar reserves the right to modify the data without prior notice)

UNIDADES BAJA SILUETA ECONÓMICA - SERIE UF-E/EC

DATOS TÉCNICOS (TECHNICAL DATA)

MODELO (MODEL)		UF-500-E/EC	UF-900-E/EC	UF-1500-E/EC	UF-2200-E/EC
Caudal Nominal (m^3/h) (Nominal Flow (m^3/h))		500	750	1500	2200
Presión disponible (Pa) (Available pressure (Pa))	G4+F6	92	226	425	253
	F6+F8	43	174	359	164
	F7+F9	2	112	288	70
Potencia Ventilador (W) (Fan Power (W))		86,5	175,9	524,8	530,4
Intensidad Nominal (A) (Nominal Intensity (A))		0,76	1,41	2,29	2,31
Tensión Voltaje (V) (Voltage Voltage (V))		230	230	230	230
Dimensiones de caja (mm) (Box dimensions)	A x L x H	380 x 500 x 293	380 x 500 x 293	600 x 600 x 345	600 x 750 x 425
Dimensiones de Filtros (mm) (Filter Dimensions)	Prefiltro	370 x 285 x 48	370 x 285 x 48	590 x 330 x 48	590 x 405 x 48
	Filtro	370 x 285 x 48	370 x 285 x 48	590 x 330 x 48	590 x 405 x 48
Medida de bocas (ø mm) (Mouth size (ø mm))		150	200	250	350
R.P.M. (1/min) (R.P.M. (1/min))		3266	2852	3763	2703

DIMENSIONES (DIMENSIONS)

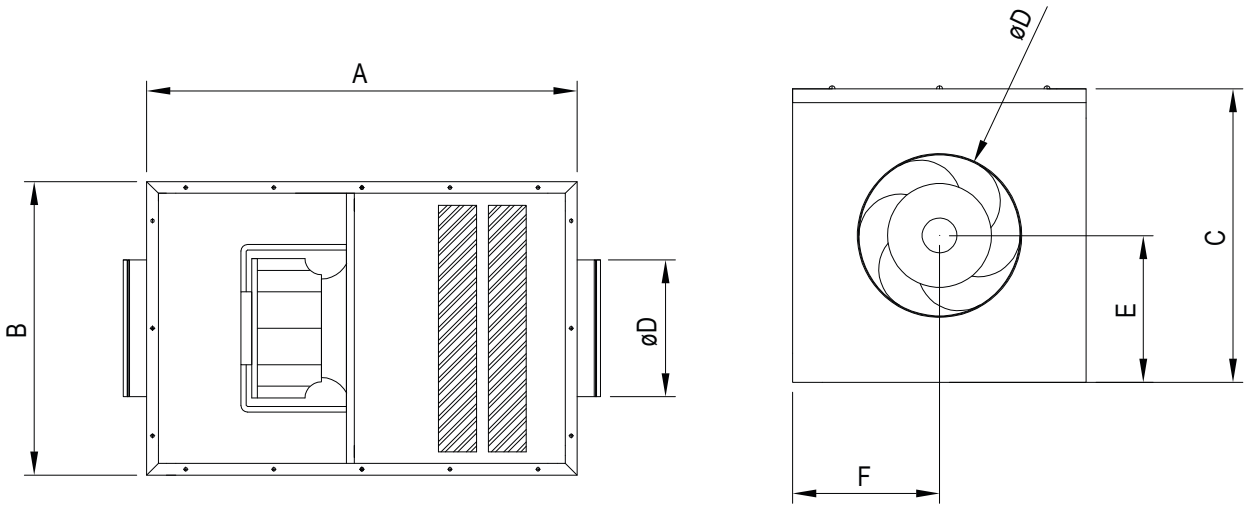

MODELO (MODEL)	A	B	C	Dø	E	F	PESO (Weight) (Kg)
UF-500 E/EC	500	380	293	150	146	190	11,5
UF-900 E/EC	500	380	293	200	146	190	11,5
UF-1500 E/EC	600	600	345	250	172	300	20,5
UF-2200 E/EC	750	600	425	350	212	300	27,5

Medidas en mm. (Measurements in mm.)

Luymar se reserva el derecho a modificar los datos sin previo aviso (Luymar reserves the right to modify the data without prior notice)

UNIDADES BAJA SILUETA ECONÓMICA - SERIE UF-E/EC

UF-500-E/EC

Potencia (Power)	86,5 W
Intensidad (Intensity)	0,76 A
Tensión (Strain)	230V / I / 50/60Hz
Presión Sonora a 3m (Sound Pressure at 3m)	47 dB(A)

Dimensiones (Dimensions)	
Dimensión Filtros (Filters Dimension)	370 x 285 x 48
Dimensión caja (Box dimension)	380 x 500 x 293
Diámetro bocas (Mouth diameter)	150

Codigo: 0370302...

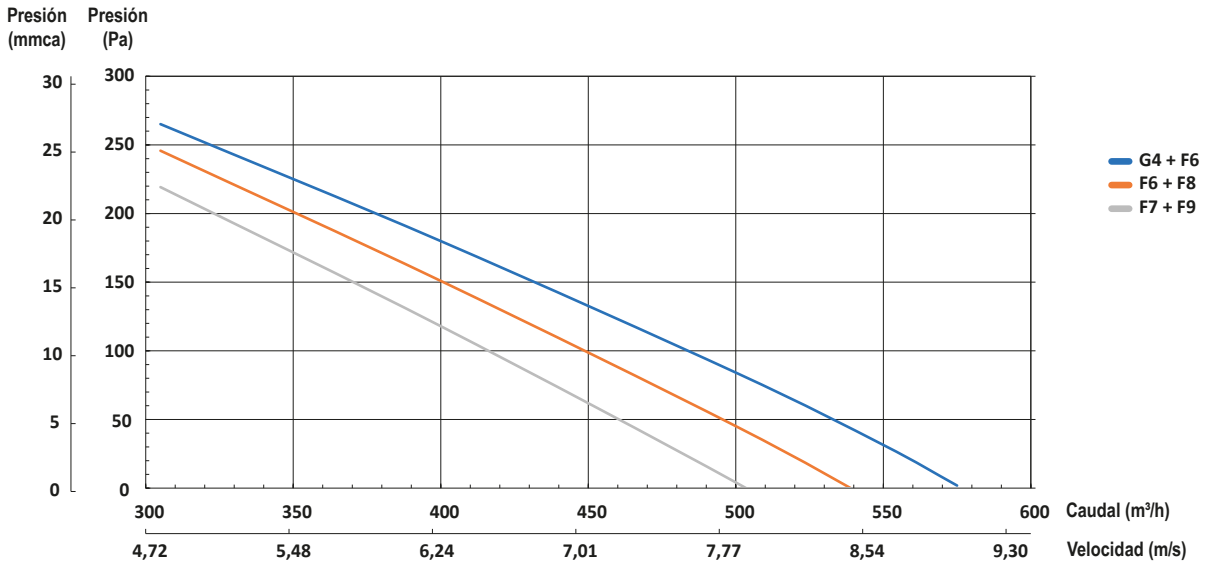

UF-900-E/EC

Potencia (Power)	175,9 W
Intensidad (Intensity)	1,41 A
Tensión (Strain)	230V / I / 50/60Hz
Presión Sonora a 3m (Sound Pressure at 3m)	52 dB(A)

Dimensiones (Dimensions)	
Dimensión Filtros (Filters Dimension)	370 x 285 x 48
Dimensión caja (Box dimension)	380 x 500 x 293
Diámetro bocas (Mouth diameter)	200

Codigo: 0370302...

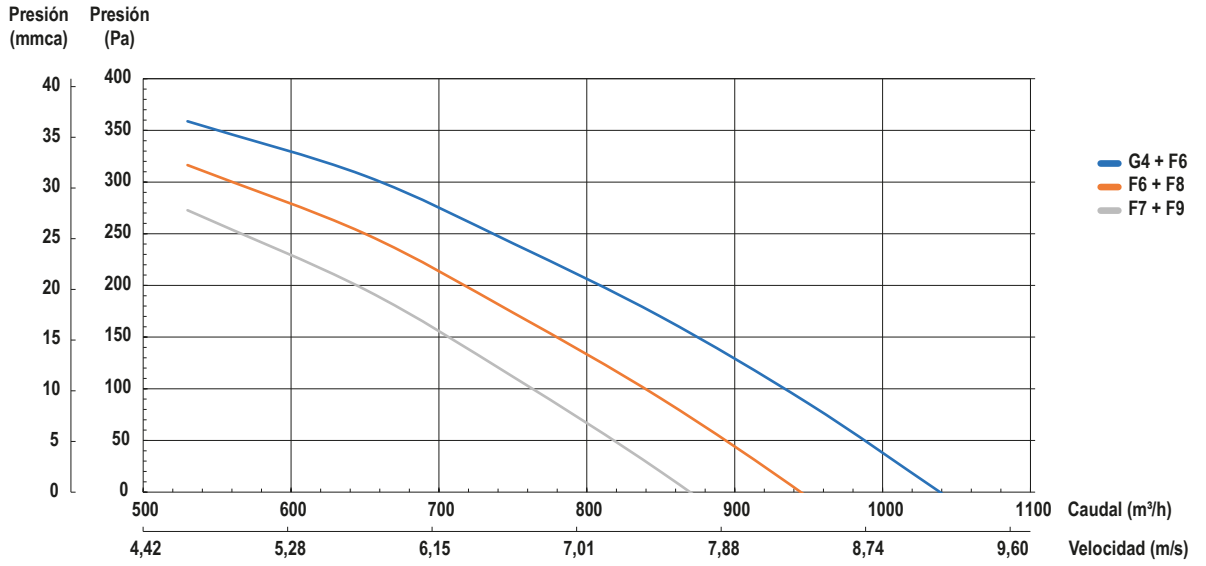

Luymar se reserva el derecho a modificar los datos sin previo aviso (Luymar reserves the right to modify the data without prior notice)

UF-1500-E/EC

Potencia (Power)	524,8 W
Intensidad (Intensity)	2,29 A
Tensión (Strain)	230V / I / 50/60Hz
Presión Sonora a 3m (Sound Pressure at 3m)	45 dB(A)

Dimensiones (Dimensions)	
Dimensión Filtros (Filters Dimension)	590 x 330 x 48
Dimensión caja (Box dimension)	600 x 600 x 345
Diámetro bocas (Mouth diameter)	250

Codigo: 0370302...

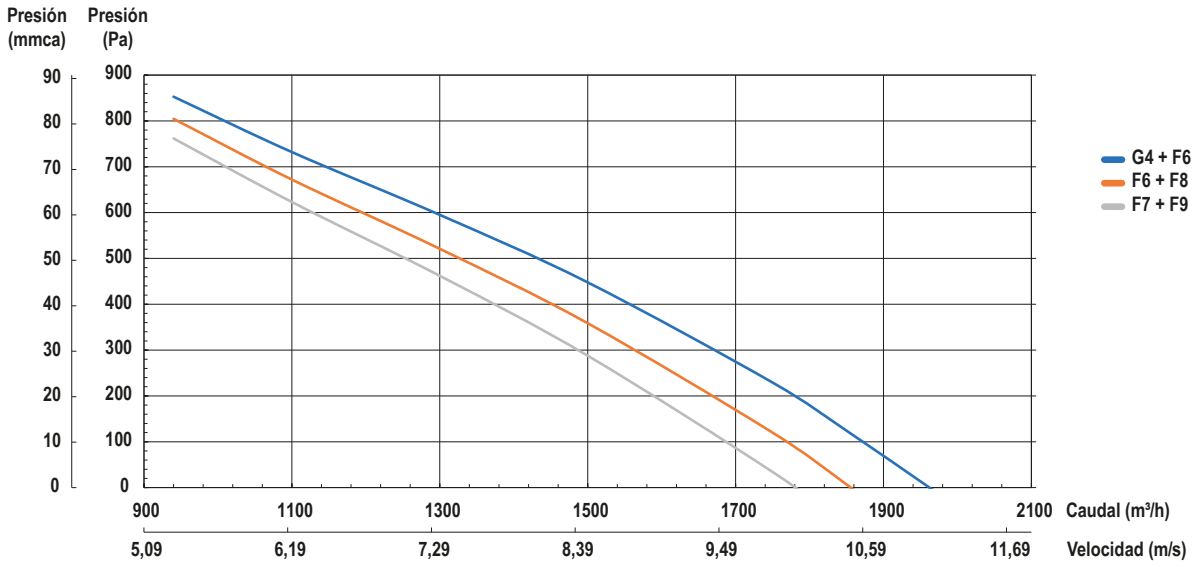

UF-2200-E/EC

Potencia (Power)	530,4 W
Intensidad (Intensity)	2,31 A
Tensión (Strain)	230V / I / 50/60Hz
Presión Sonora a 3m (Sound Pressure at 3m)	59 dB(A)

Dimensiones (Dimensions)	
Dimensión Filtros (Filters Dimension)	590 x 405 x 48
Dimensión caja (Box dimension)	600 x 750 x 425
Diámetro bocas (Mouth diameter)	350

Codigo: 0370302...

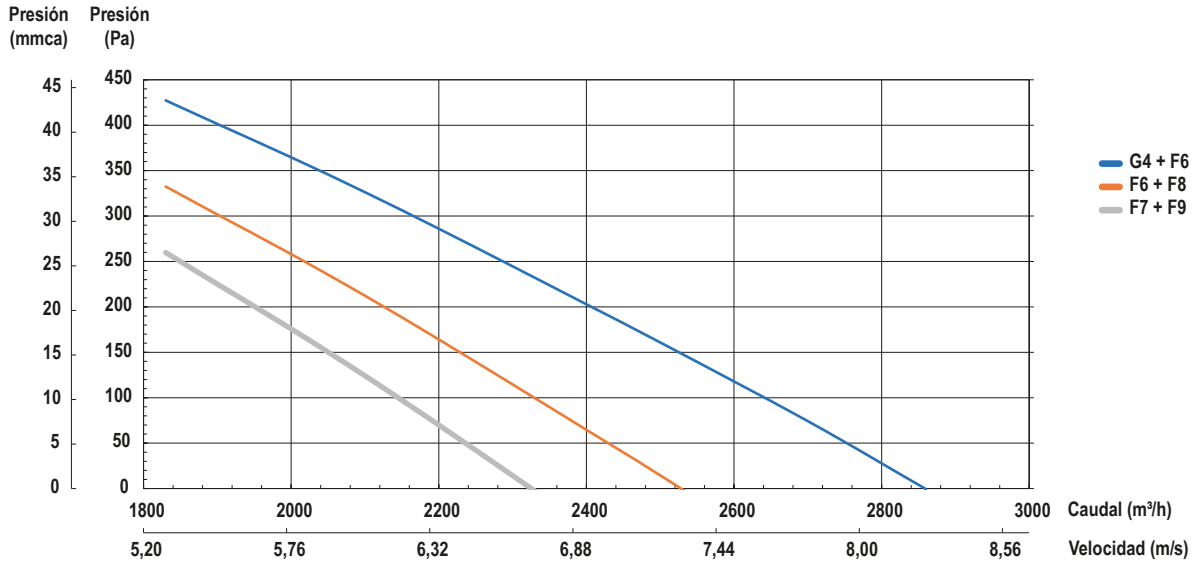

UNIDADES BAJO CONSUMO - SERIE UF-EC



SERIE UF-EC

- Caudales de 1.400 a 53.000 m^3/h.
- Ventiladores tipo PLUG FAN con tecnología EC.
- Estructura con perfilería de aluminio, caja externa en chapa Magnelis y con paneles sándwich de lana de roca de 25 mm de espesor para los equipos hasta el modelo UF-10000-EC y de 45mm a partir del UF-15000-EC.
- Bajo consumo y bajo nivel sonoro.
- Filtros según normativa R.I.T.E fácilmente extraíbles.
- Puertas de acceso laterales para facilitar el mantenimiento.
- Alta presión disponible.
- Esta gama cumple con el reglamento 1253/2014 (ErP 2018) motores tipo “EC” electrónicamente controlado.
- Caudal / presión constante incluido.
- Etapas de filtración de serie, según modelo seleccionado: G4+M6, M6+F8, F7+F9 (M3).

Opcional:

- Tejadillo y viseras para montaje en exterior.
- Disponible módulo de filtro HEPA H14 (M3).
- Disponible filtro carbón activo (M3).
- Disponible baterías eléctricas, de agua fría, agua caliente y de expansión directa.
- Disponible el montaje de presostatos para indicación de filtros sucios.



TRANSMISOR PRESIÓN DIFERENCIAL
(TRANSMITTER DIFFERENTIAL PRESSURE)

UF-EC SERIES

- Flows from 1,400 to 53,000 m^3/h.
- PLUG FAN type fans with EC technology.
- Structure with aluminum profiles, external box in Magnelis sheet and with wool sandwich panel of 25 mm thick rock for equipment up to model UF-10000-EC and 45 mm from UF-15000-EC.
- Low consumption and low noise level.
- Easily removable filters according to R.I.T.E regulations.
- Side access doors to facilitate maintenance.
- High pressure available.
- This range complies with regulation 1253/2014 (ErP 2018) electronically controlled “EC” type engines.
- Constant flow / pressure included.
- Standard filtration stages, depending on the selected model: G4+M6, M6+F8, F7+F9 (M3).

Optional:

- Roof and visors for outdoor mounting.
- HEPA H14 (M3) filter module available.
- Active carbon filter available (M3).
- Electric, cold water, hot water and direct expansion batteries available.
- Pressure switch assembly available to indicate dirty filters.

SÉRIE UF-EC

- Débits de 1 400 à 53 000 m^3/h.
- Ventilateurs de type PLUG FAN avec technologie EC.
- Structure avec profilés en aluminium, caisson extérieur en tôle Magnelis et avec panneaux sandwich en laine de roche de 25 mm d'épaisseur pour les équipements jusqu'au modèle UF-10000-EC et 45 mm de UF-15000-EC.
- Faible consommation et faible niveau sonore.
- Filtres facilement démontables selon la réglementation R.I.T.E.
- Portes d'accès latérales pour faciliter l'entretien.
- Haute pression disponible.
- Cette gamme est conforme au règlement 1253/2014 (ErP 2018) moteurs de type « EC » à commande électronique.
- Débit / pression constant inclus.
- Étages de filtration standards, selon le modèle sélectionné : G4+M6, M6+F8, F7+F9 (M3).

Facultatif:

- Toit et visières pour montage extérieur.
- Module filtre HEPA H14 (M3) disponible.
- Filtre à charbon actif disponible (M3).
- Batteries électriques, eau froide, eau chaude et expansion directe disponibles.
- Ensemble pressostat disponible pour indiquer les filtres sales.

Luymar se reserva el derecho a modificar los datos sin previo aviso (Luymar reserves the right to modify the data without prior notice)

DATOS TÉCNICOS

MODELO (MODEL)		UF-1600-EC	UF-2500-EC	UF-5000-EC	UF-7500-EC	UF-10000-EC
Caudal Nominal (m^3/h) (Nominal Flow (m^3/h))		1600	2500	5000	7500	10000
Presión disponible (Pa) (Available pressure (Pa))	G4+F6	557	483	335	418	366
	F6+F8	523	456	265	379	323
	F7+F9	487	418	173	312	278
Potencia Ventilador (W) (Fan Power (W))		535	769	1365	1168	1365 (x2)
Intensidad Nominal (A) (Nominal Intensity (A))		2,33	3,38	2,19	1,8	2,19 (x2)
Tensión Voltaje (V) (Voltage voltage (V))		230	230	400	400	400
Dimensiones caja (mm) (Box dimensions (mm))	A x L x H	600 x 900 x 730	730 x 900 x 730	1020 x 1100 x 730	1320 x 1200 x 730	1300 x 2085 x 950
Dimensiones Filtros(mm) (Filters dimensions(mm))	Prefiltro	590 x 490 x 97	590 x 590 x 97	288 x 590 x 97 + 590 x 590 x 97	590 x 590 x 97 (x2)	590 x 590 x 97 (x2) + 288 x 590 x 97 (x2)
	Filtro	590 x 490 x 97	590 x 590 x 97	288 x 590 x 97 + 590 x 590 x 97	590 x 590 x 97 (x2)	590 x 590 x 97 (x2) + 288 x 590 x 97 (x2)
Medida de bocas (mm) (Mouth size (mm))		540 x 670	670 x 670	960 x 670	1260 x 670	1200 x 850
R.P.M.(1/min) (R.P.M.(1/min)		2732	2641	2073	2401	2073

MODELO (MODEL)		UF-15000-EC	UF-20000-EC	UF-30000-EC	UF-45000-EC
Caudal Nominal (m^3/h) (Nominal Flow (m^3/h))		15000	20000	30000	45000
Presión disponible (Pa) (Available pressure (Pa))	G4+F6	534	684	567	501
	F6+F8	496	646	529	463
	F7+F9	428	588	471	395
Potencia Ventilador (W) (Fan Power (W))		5001	3870 (x2)	5022 (x2)	3728 (x4)
Intensidad Nominal (A) (Nominal Intensity (A))		7,65	5,91 (x2)	7,68 (x2)	5,69 (x4)
Tensión Voltaje (V) (Voltage voltage (V))		400	400	400	400
Dimensiones caja (mm) (Box dimensions (mm))	A x L x H	1300 x 2185 x 1300	1880 x 2385 x 1300	1880 x 2485 x 1880	2475 x 2685 x 1880
Dimensiones Filtros(mm) (Filters dimensions(mm))	Prefiltro	590 x 590 x 97 (x4)	590 x 590 x 97 (x6)	590 x 590 x 97 (x9)	590 x 590 x 97 (x12)
	Filtro	590 x 590 x 292 (x4)	590 x 590 x 292 (x6)	590 x 590 x 292 (x9)	590 x 590 x 292 (x12)
Medida de bocas (mm) (Mouth size (mm))		1200 x 1200	1780 x 1200	1780 x 1780	2375 x 1780
R.P.M.(1/min) (R.P.M.(1/min)		1769	1893	1771	1894

Luymar se reserva el derecho a modificar los datos sin previo aviso (Luymar reserves the right to modify the data without prior notice)

DIMENSIONES (DIMENSIONS)

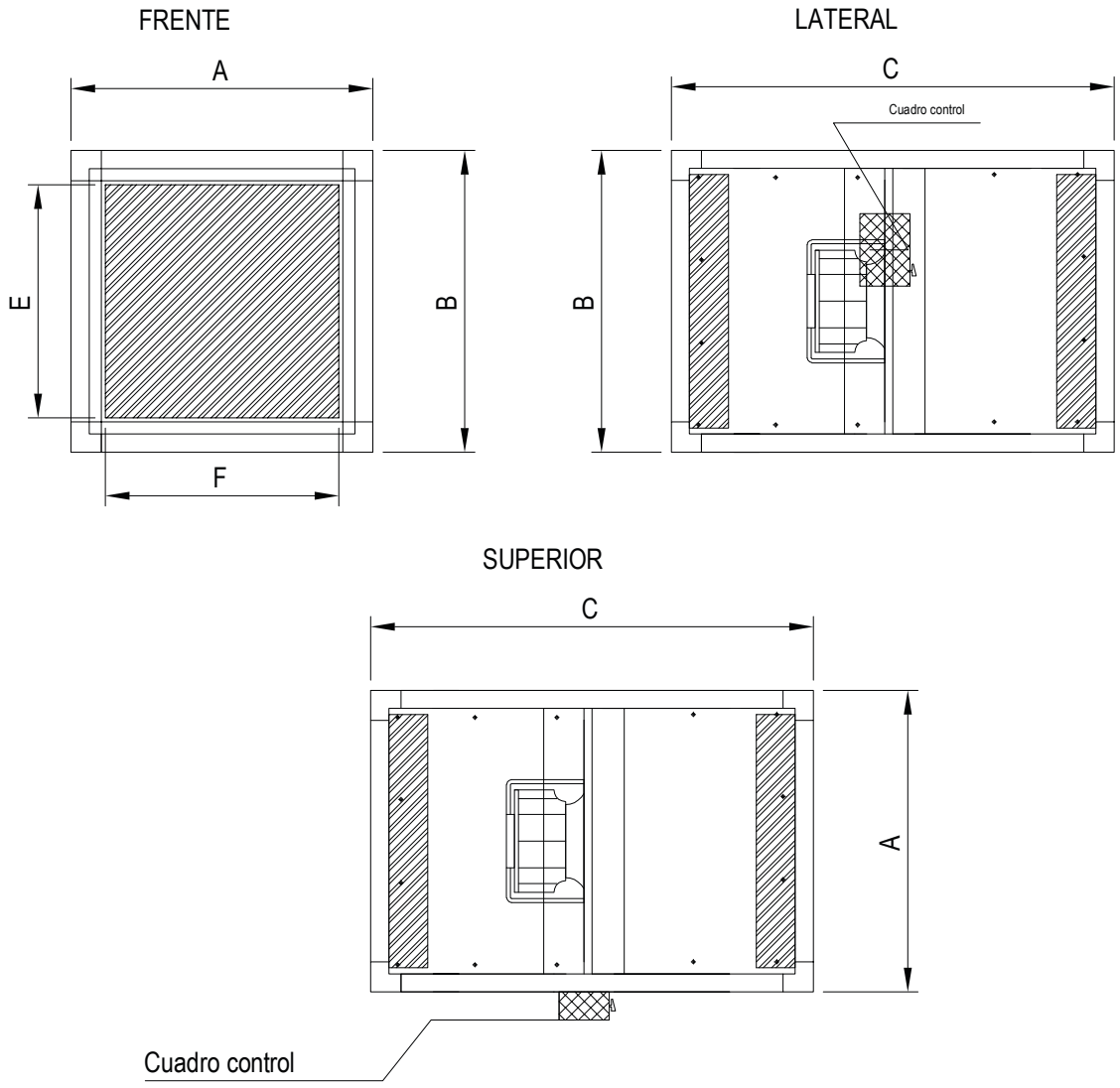

MODELO (MODEL)	A	B	C	E	F
UF-1600-EC	600	730	900	593	593
UF-2500-EC	730	730	900	593	593
UF-5000-EC	1020	730	1100	593	881
UF-7500-EC	1320	730	1200	593	1186
UF-10000-EC	1300	950	2085	881	1186
UF-15000-EC	1300	1300	2185	1186	1186
UF-20000-EC	1880	1300	2385	1186	1779
UF-30000-EC	1880	1880	2485	1779	1779
UF-45000-EC	2475	1880	2685	1779	2372

Medidas en mm. (Measurements in mm.)

Luymar se reserva el derecho a modificar los datos sin previo aviso (Luymar reserves the right to modify the data without prior notice)

UNIDADES BAJO CONSUMO - SERIE UF-EC

UF-1600-EC

Potencia (Power)	535 W
Intensidad (Intensity)	2,33 A
Tensión (Strain)	230V / I / 50/60Hz
Presión Sonora a 3m (Sound Pressure at 3m)	49 dB(A)

Dimensiones (Dimensions)	
Dimensión Filtros (Filters Dimension)	590 x 490 x 97
Dimensión caja (Box dimension)	600 x 900 x 730
Diámetro bocas (Mouth diameter)	540 x 670

Codigo: 0370304...

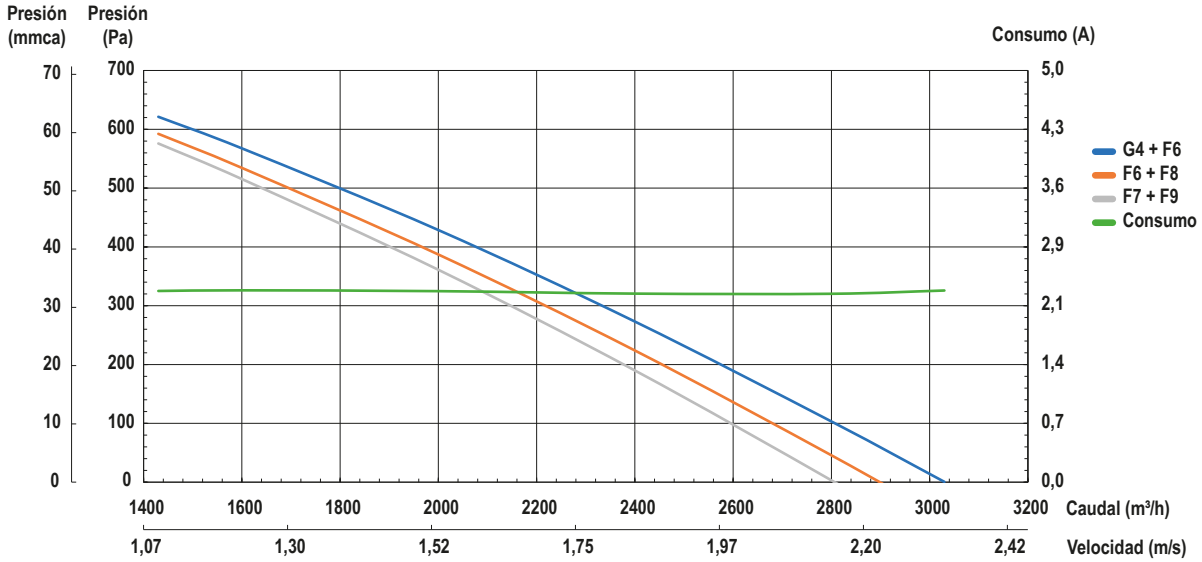

UF-2500-EC

Potencia (Power)	769 W
Intensidad (Intensity)	3,38 A
Tensión (Strain)	230V / I / 50/60Hz
Presión Sonora a 3m (Sound Pressure at 3m)	50 dB(A)

Dimensiones (Dimensions)	
Dimensión Filtros (Filters Dimension)	590 x 590 x 97
Dimensión caja (Box dimension)	730 x 900 x 730
Diámetro bocas (Mouth diameter)	670 x 670

Codigo: 0370304...

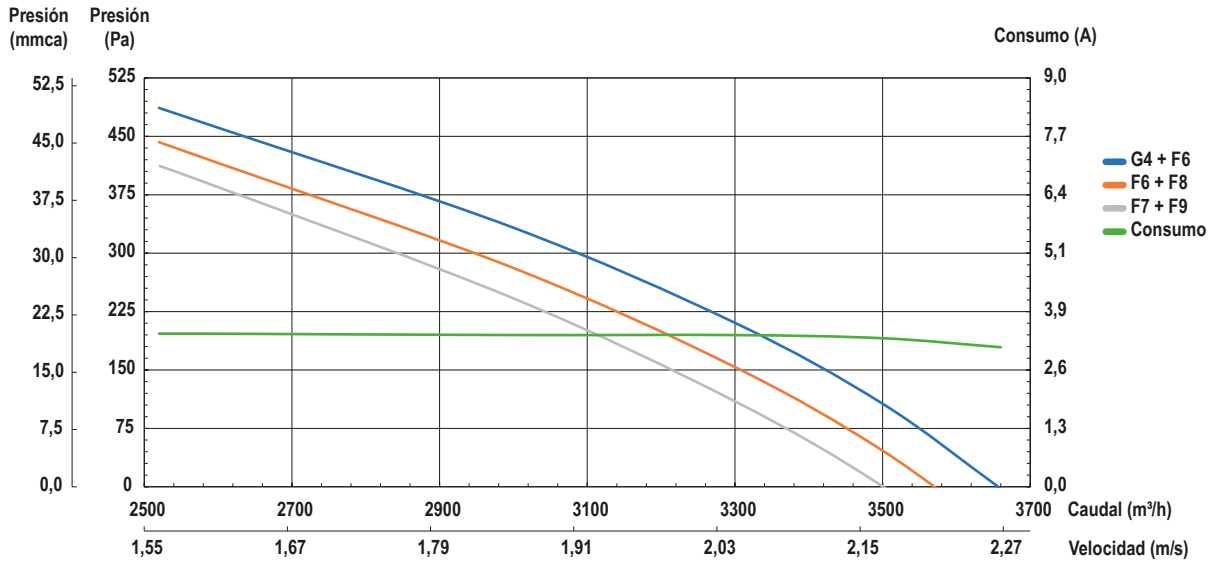

UNIDADES BAJO CONSUMO - SERIE UF-EC

UF-5000-EC

Potencia (Power)	1365 W
Intensidad (Intensity)	2,19 A
Tensión (Strain)	400V / III / 50/60Hz
Presión Sonora a 3m (Sound Pressure at 3m)	61 dB(A)

Dimensiones (Dimensions)	
Dimensión Filtros (Filters Dimension)	288 x 590 x 97 + 590 x 590 x 97
Dimensión caja (Box dimension)	1020 x 1100 x 730
Diámetro bocas (Mouth diameter)	960 x 670

Codigo: 0370304...

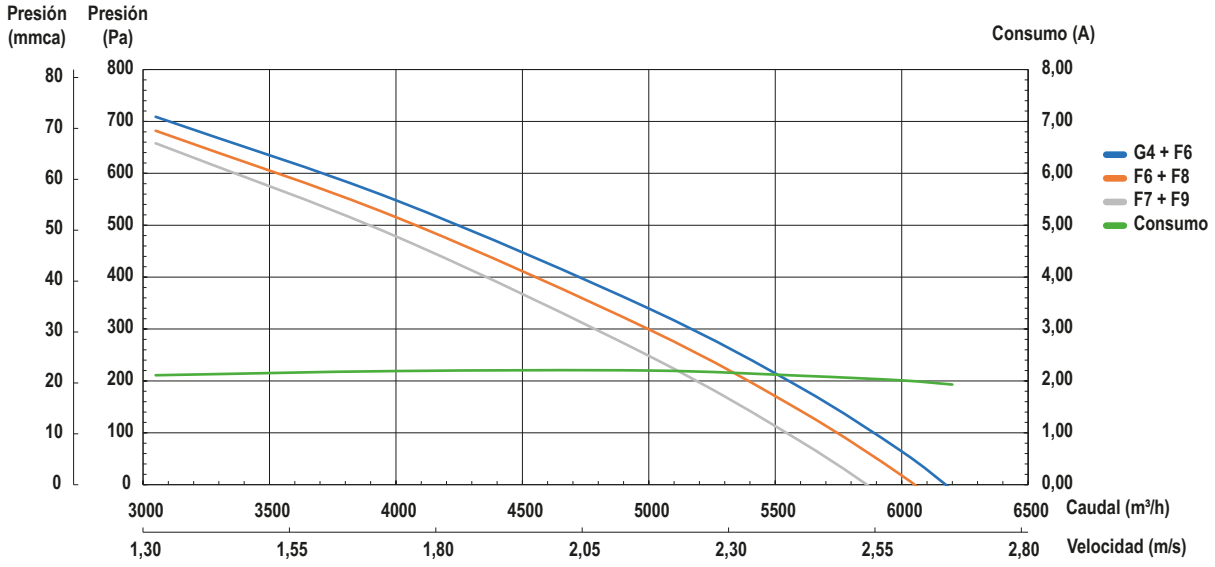

UF-7500-EC

Potencia (Power)	1168 W
Intensidad (Intensity)	1,8 A
Tensión (Strain)	400V / III / 50/60Hz
Presión Sonora a 3m (Sound Pressure at 3m)	56 dB(A)

Dimensiones (Dimensions)	
Dimensión Filtros (Filters Dimension)	590 x 590 x 97 (x2)
Dimensión caja (Box dimension)	1320 x 1200 x 730
Diámetro bocas (Mouth diameter)	1260 x 670

Codigo: 0370304...

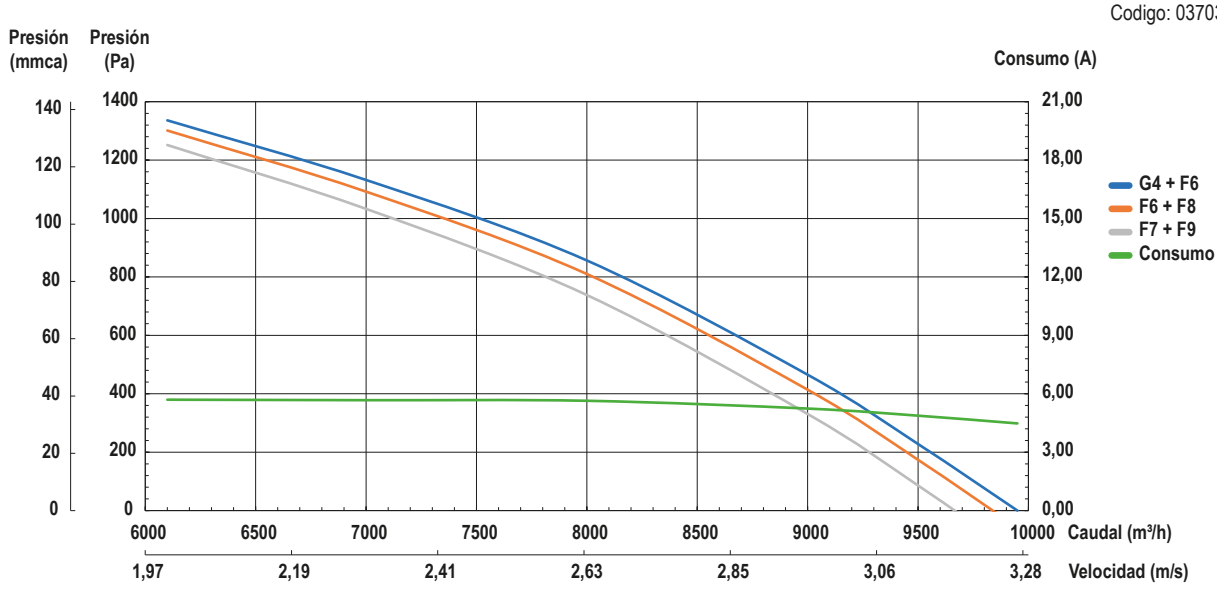

Luymar se reserva el derecho a modificar los datos sin previo aviso (Luymar reserves the right to modify the data without prior notice)

UNIDADES BAJO CONSUMO - SERIE UF-EC

UF-10000-EC

Potencia (Power)	1365 (x2) W
Intensidad (Intensity)	2,19 (x2) A
Tensión (Strain)	400V / III / 50/60Hz
Presión Sonora a 3m (Sound Pressure at 3m)	62 dB(A)

Dimensiones (Dimensions)	
Dimensión Filtros (Filters Dimension)	590 x 590 x 292 (x2) + 288 x 590 x 292 (x2)
Dimensión caja (Box dimension)	1300 x 2085 x 950
Diámetro bocas (Mouth diameter)	1200 x 850

Codigo: 0370304...

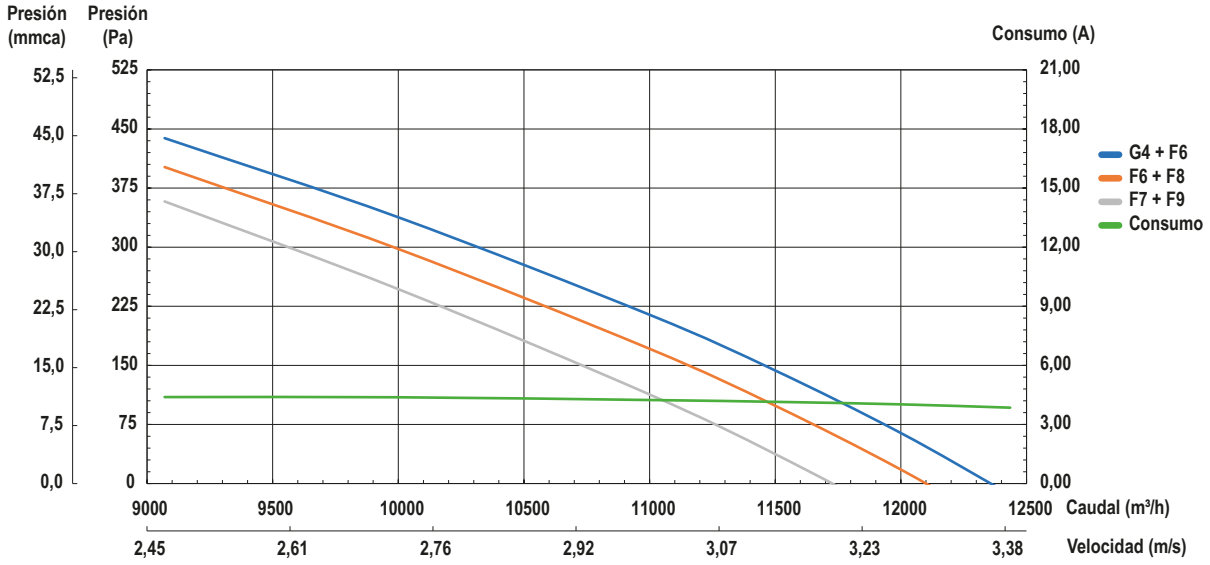

UF-15000-EC

Potencia (Power)	5001 W
Intensidad (Intensity)	7,65 (x2) A
Tensión (Strain)	400V / III / 50/60Hz
Presión Sonora a 3m (Sound Pressure at 3m)	62 dB(A)

Dimensiones (Dimensions)	
Dimensión Filtros (Filters Dimension)	590 x 590 x 292 (x4)
Dimensión caja (Box dimension)	1300 x 2185 x 1300
Diámetro bocas (Mouth diameter)	1200 x 1200

Codigo: 0370304...

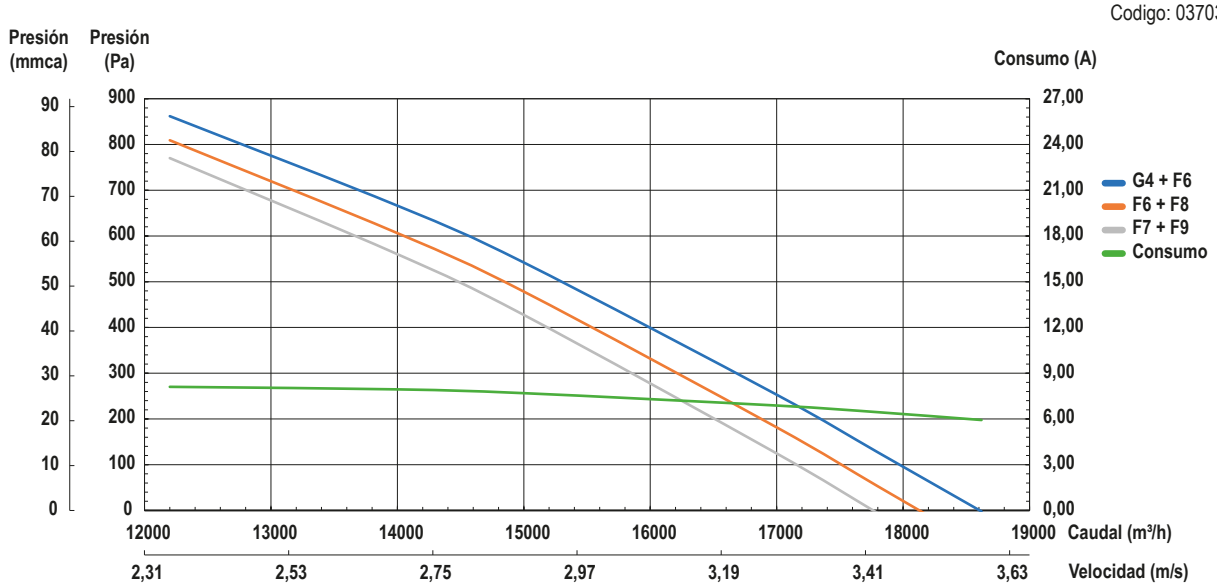

UF-20000-EC

Potencia (Power)	3870 (x2) W
Intensidad (Intensity)	5,91 (x2) A
Tensión (Strain)	400V / III / 50/60Hz
Presión Sonora a 3m (Sound Pressure at 3m)	62 dB(A)

Dimensiones (Dimensions)	
Dimensión Filtros (Filters Dimension)	590 x 590 x 292 (x6)
Dimensión caja (Box dimension)	1880 x 2385 x 1300
Diámetro bocas (Mouth diameter)	1780 x 1200

Codigo: 0370304...

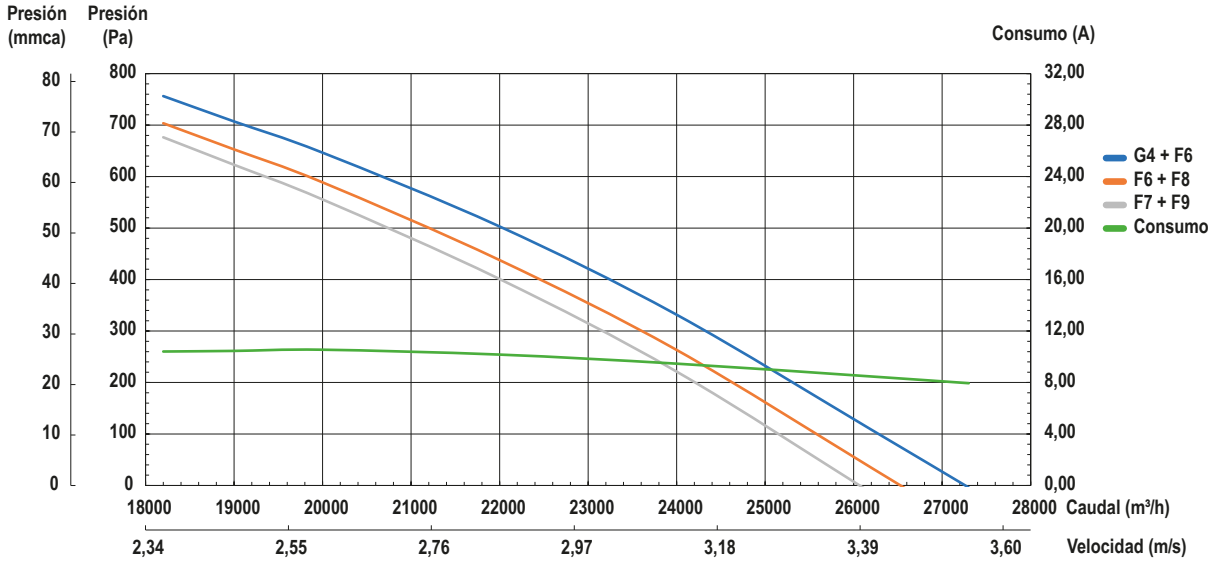

UF-30000-EC

Potencia (Power)	5022 (x2) W
Intensidad (Intensity)	7,68 (x2) A
Tensión (Strain)	400V / III / 50/60Hz
Presión Sonora a 3m (Sound Pressure at 3m)	60 dB(A)

Dimensiones (Dimensions)	
Dimensión Filtros (Filters Dimension)	590 x 590 x 292 (x9)
Dimensión caja (Box dimension)	1880 x 2485 x 1880
Diámetro bocas (Mouth diameter)	1780 x 1780

Codigo: 0370304...

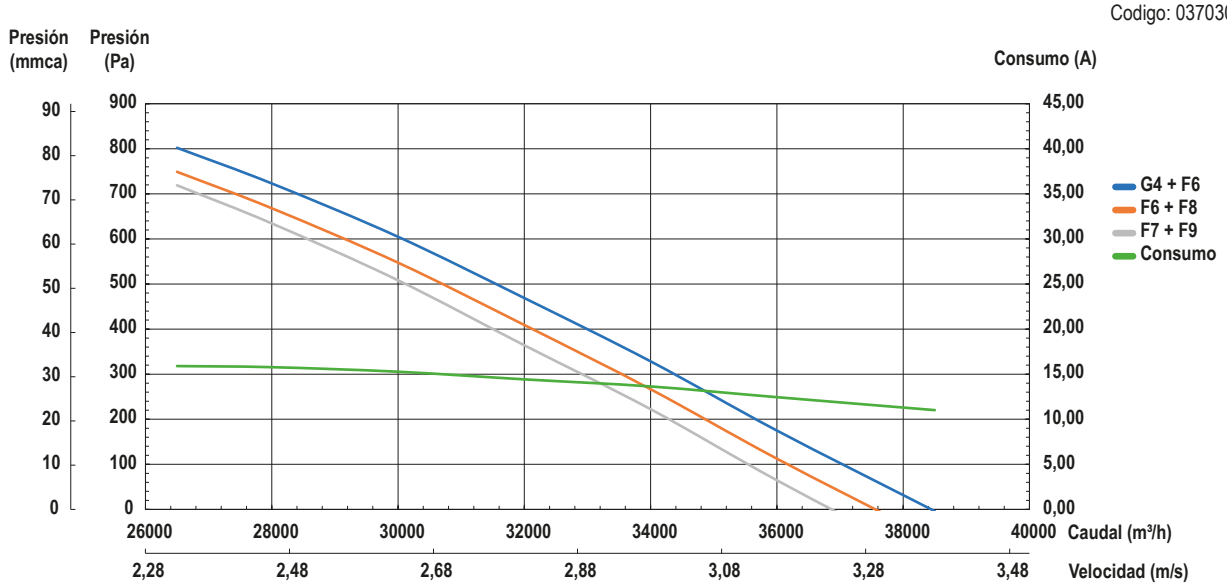

Luymar se reserva el derecho a modificar los datos sin previo aviso (Luymar reserves the right to modify the data without prior notice)

UF-45000-EC

Potencia (Power)	3728 (x4) W
Intensidad (Intensity)	5,69 (x4) A
Tensión (Strain)	400V / III / 50/60Hz
Presión Sonora a 3m (Sound Pressure at 3m)	62 dB(A)

Dimensiones (Dimensions)	
Dimensión Filtros (Filters Dimension)	590 x 590 x 292 (x12)
Dimensión caja (Box dimension)	2475 x 2685 x 1880
Diámetro bocas (Mouth diameter)	2375 x 1780

Codigo: 0370304...

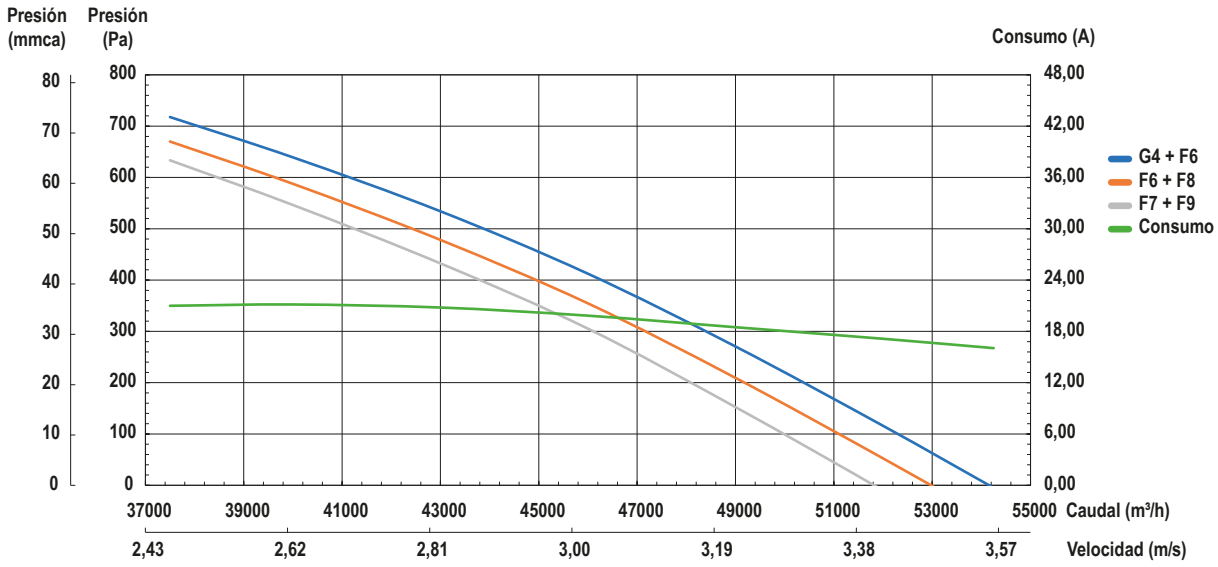

ACCESORIOS (ACCESSORIES)

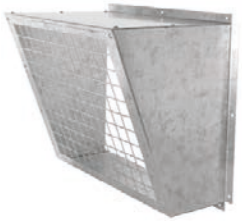

VISERAS (VISORS)



INTERRUPTOR CORTE
(CUT SWITCH)



TEJADILLO (COVER)



SONDA FILTROS SUCIOS
(PROBE DIRTY FILTERS)

MÓDULO DE FILTRACIÓN HEPA H14



MÓDULO ABSOLUTO
(ABSOLUTE MODULE)

MÓDULO DE FILTRACIÓN HEPA H14

- Módulo de filtración equipadas con filtro HEPA H14.
- Eficiencia de 99.995% de partículas con tamaño de 0.3 µm o mayores.
- Gama para caudales desde 1600 hasta 45000 m^3/h.
- Estructura con perfilería de aluminio, caja externa en chapa Magnelis y con paneles sándwich de lana de roca de 25 mm de espesor para los equipos hasta el modelo UF-10000-EC y de 45mm a partir del UF-15000-EC.
- Fácil acoplamiento del módulo H14 a unidad de filtración y posibilidad de poner en conductos.
- Puertas de acceso laterales para facilitar el mantenimiento.

HEPA H14 FILTRATION MODULE

- Filtration module equipped with H14 HEPA filter.
- Efficiency of 99.995% for particles with a size of 0.3 µm or larger.
- Range for flow rates from 1600 to 45000 m^3/h.
- Structure with aluminum profiles, external box in Magnelis sheet and with wool sandwich panel of 25 mm thick rock for equipment up to model UF-10000-EC and 45 mm from UF-15000-EC..
- Easy coupling of the H14 module to the filtration unit and the possibility of placing it in ducts.
- Side access doors to facilitate maintenance.

MODULE DE FILTRATION HEPA H14

- Module de filtration équipé d'un filtre H14 HEPA.
- Efficacité de 99,995 % pour les particules d'une taille de 0,3 µm ou plus.
- Plage de débits de 1600 à 45000 m^3/h.
- Structure avec profilés en aluminium, caisson extérieur en tôle Magnelis et avec panneaux sandwich en laine de roche de 25 mm d'épaisseur pour les équipements jusqu'au modèle UF-10000-EC et 45 mm de UF-15000-EC.
- Couplage facile du module H14 au groupe de filtration et possibilité de le placer en gaine.
- Portes d'accès latérales pour faciliter l'entretien.

Luymar se reserva el derecho a modificar los datos sin previo aviso (Luymar reserves the right to modify the data without prior notice)

MÓDULO DE FILTRACIÓN HEPA H14

DIMENSIONES (DIMENSIONS)

LATERAL

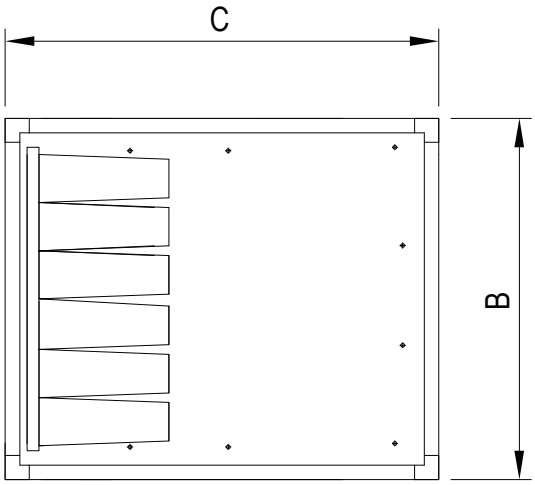

FRENTE

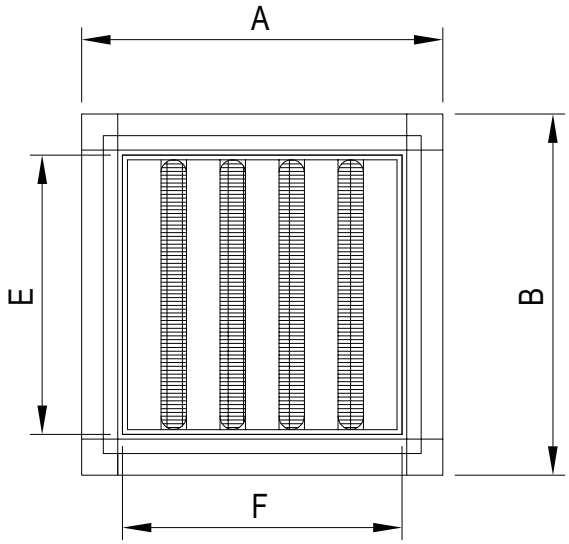

MODELO (MODEL)	Caudal (Flow) (m^3/h)	A	B	C	E	F	Código (Code)
Módulo Externo 1 - HEPA H14 (External Module 1 - HEPA H14)	600	730	430	900	310	593	03703041014
Módulo Externo 2 - HEPA H14 (External Module 2 - HEPA H14)	1600	730	730	900	593	593	03703041614
Módulo Externo 3 - HEPA H14 (External Module 3 - HEPA H14)	2500	730	730	900	593	593	03703043014
Módulo Externo 4 - HEPA H14 (External Module 4 - HEPA H14)	5000	1020	730	1200	593	881	03703045014
Módulo Externo 5 - HEPA H14 (External Module 5 - HEPA H14)	7500	1320	730	1200	593	1186	03703047514
Módulo Externo 6 - HEPA H14 (External Module 6 - HEPA H14)	10000	1300	950	1200	881	1186	037030481014
Módulo Externo 7 - HEPA H14 (External Module 7 - HEPA H14)	15000	1380	1380	1200	1186	1186	037030481514
Módulo Externo 8 - HEPA H14 (External Module 8 - HEPA H14)	20000	1880	1300	1200	1186	1779	037030482014
Módulo Externo 9 - HEPA H14 (External Module 9 - HEPA H14)	30000	1880	1880	1200	1779	1779	037030483014
Módulo Externo 10 - HEPA H14 (External Module 10 - HEPA H14)	40000	2475	1880	1200	1779	2372	037030484514

Medidas en mm. (Measurements in mm.)

Luymar se reserva el derecho a modificar los datos sin previo aviso (Luymar reserves the right to modify the data without prior notice)

PÉRDIDA DE CARGA - FILTRO H14 (LOAD LOSS - H14 FILTER)

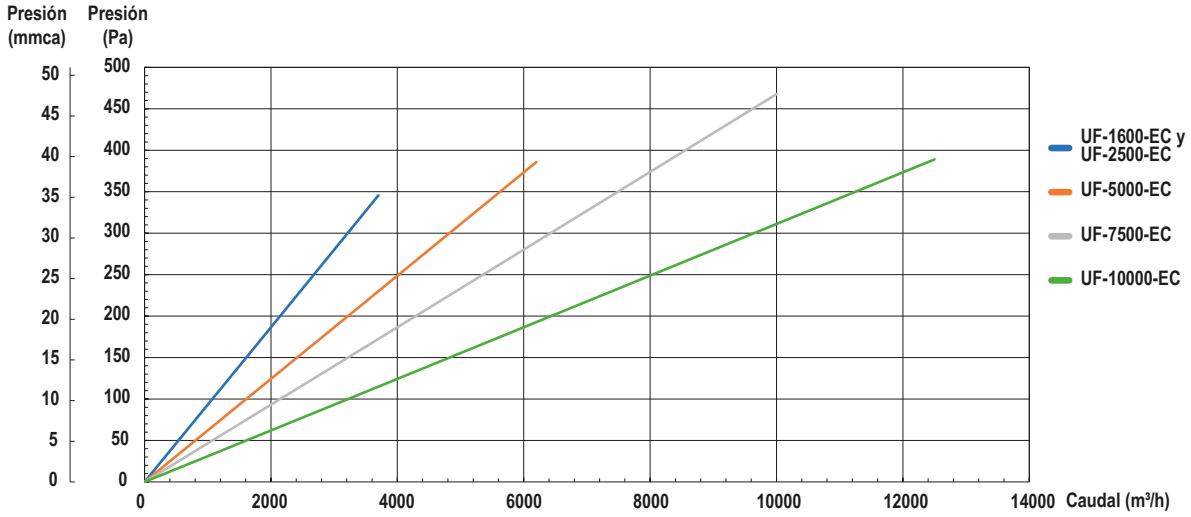

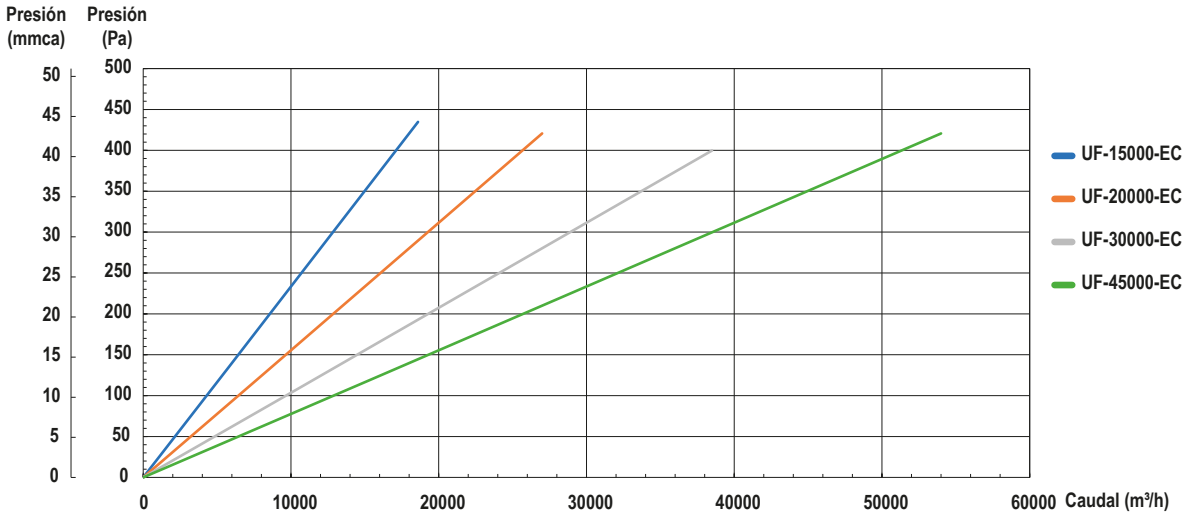

VOLVER AL INDICE

Luymar se reserva el derecho a modificar los datos sin previo aviso (Luymar reserves the right to modify the data without prior notice)

PURIFICADORES DE AIRE

LUYMAR
CLIMATIZACIÓN



Calidad óptima del aire

Luymar lanza su nueva línea de producto de Purificadores de Aire Interior, pensada para facilitar a los ocupantes de distintos tipos de recintos una calidad óptima del aire disponible en los mismos, ya se trate de locales de uso público (locales comerciales, centros educativos, residencias de mayores, consultorios médicos, alimentación, establecimientos de restauración, etc.), como de recintos para uso corporativo (oficinas, talleres, zonas de producción, etc.), o aquellos destinados al uso personal y familiar (viviendas).

Estos nuevos equipos purificadores suponen un complemento a las unidades de ventilación y filtración tradicionales, incorporando medios muy eficaces para la limpieza y desinfección del aire interior, por un lado filtración de alta eficacia (HEPA/ULPA), y adicionalmente una unidad de radiación UVC, de eficacia probada en la eliminación de gérmenes patógenos presentes en el ambiente, con objetivo fundamental en las variantes SARS-CoV-2 de coronavirus.

Optimal air quality

Luymar launches its new product line of Indoor Air Purifiers, designed to provide the occupants of different types of premises with optimal quality of the air available in them, whether they are premises for public use (commercial premises, educational centers, residences for the elderly, medical offices, food, catering establishments, etc.), as well as premises for corporate use (offices, workshops, production areas, etc.), or those intended for personal and family use (homes).

These new purifying equipment are a complement to traditional ventilation and filtration units, incorporating very effective means for cleaning and disinfecting indoor air, on the one hand high-efficiency filtration (HEPA/ULPA), and additionally a UVC radiation unit, proven effective in eliminating pathogenic germs present in the environment, with a fundamental objective on the SARS-CoV-2 variants of coronavirus.



Luymar se reserva el derecho a modificar los datos sin previo aviso (Luymar reserves the right to modify the data without prior notice)

¿Por qué purificar el aire que repiramos?

Además de los bien conocidos gases componentes del aire (oxígeno y nitrógeno mayoritariamente) y otros minoritarios como CO2, argón, ozono, vapor de agua, y otros..., pueden también estar presentes en el aire que respiramos otras partículas o estructuras.

La actividad humana, así como distintos fenómenos geológicos, astronómicos, y biológicos, acaban por aportar al aire componentes adicionales, que no deberían formar parte de un aire "limpio", y que resultan indeseables para los seres vivos que lo respiran: partículas sólidas, compuestos gaseosos, y microorganismos como esporas, hongos, bacterias, virus,....



Why purify the air we breathe? In addition to the well-known component gases of air (mostly oxygen and nitrogen) and other minor gases such as CO2, argon, ozone, water vapor, and others..., other particles or structures may also be present in the air we breathe.

Human activity, as well as different geological, astronomical, and biological phenomena, end up contributing additional components to the air, which should not be part of "clean" air, and which are undesirable for the living beings that breathe it: solid particles, gaseous compounds, and microorganisms such as spores, fungi, bacteria, viruses,....

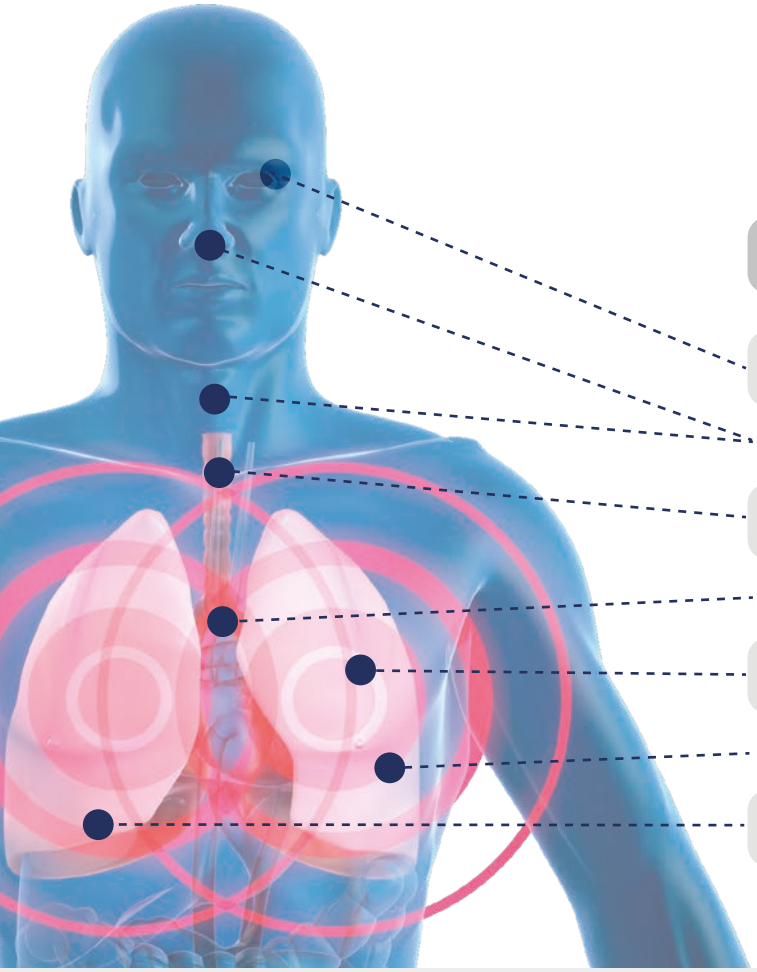

Tamaño partículas en aerosol o suspensión	Alcance de penetración en el aparato respiratorio humano.
9 - 30 µm	Partículas visibles temporalmente suspendidas en el aire (visibles al rayo de luz, con lentes, etc...)
5,5 - 9 µm	Quedan retenidas en las mucosidades de la cavidad nasal o garganta (laringe/faringe).
3,3 - 5,5 µm	Alcanzan y son retenidas en el recorrido superior de la tráquea.
2 - 3,3 µm	Alcanzan y son retenidas en el recorrido final de la tráquea.
1 - 2 µm	Alcanzan y se depositan en las primeras ramificaciones bronquiales.
0,3 - 1 µm	Alcanzan y se depositan ramificaciones bronquiales profundas (sacos alveolares).
0,1 - 0,3 µm	Alcanzan los alveolos pulmonares, de donde pueden pasar a la corriente sanguínea.

¿Cómo purificar el aire?

Filtrado mecánico contra SARS-CoV-2

Mediante el filtrado mecánico se interceptan las partículas (tanto orgánicas como inorgánicas) de tamaño superior al especificado para el nivel de filtración que se aplique, en el porcentaje de eficiencia especificado.

En el caso de la línea de purificadores UP-UVC de Luymar se utiliza prefiltro de nivel F6 en la etapa de entrada a la unidad y H14 / U15 en la impulsión.

La estructura SARS-CoV-2, sin llegar a ser célula viva, consiste en un aglomerado organizado de compuestos orgánicos complejos (DNA, RNA, proteínas, enzimas, aminoácidos,...) bajo una envoltura de naturaleza lipídica, con tamaño observado al microscopio electrónico de 0,08 a 0,1 micras.

Esta estructura orgánica es capaz de replicarse a sí misma si consigue alojarse en algunos tipos de células vivas, a la que finalmente acaba dañando y extendiéndose rápidamente a células vecinas o de otros tejidos por la corriente sanguínea (infección Covid-19).

Una estructura SARS-CoV-2 no se propaga como tal entidad individual aislada, pero sí lo hace cuando dispone de un medio portador como se ha identificado mediante las gotas de Flügge, aerosoles, o fómites, de tamaño superior al suyo propio. Estimando 0,3 micras el mínimo del elemento portador de al menos una estructura SARS-CoV-2 (0,1µm), éstas serían las capacidades de filtrado que obtendríamos usando filtros HEPA / ULPA.

How to purify the air? Mechanical filtration against SARS-CoV-2 Through mechanical filtering, particles (both organic and inorganic) larger than the size specified for the filtration level applied are intercepted, at the specified efficiency percentage.

In the case of Luymar's UP-UVC line of purifiers, a level F6 prefilter is used in the unit entry stage and H14 / U15 in the discharge.

The SARS-CoV-2 structure, without becoming a living cell, consists of an organized agglomerate of complex organic compounds (DNA, RNA, proteins, enzymes, amino acids,...) under an envelope of lipid nature, with size observed at electron microscope from 0.08 to 0.1 microns.

This organic structure is capable of replicating itself if it manages to lodge in some types of living cells, which it eventually ends up damaging and quickly spreading to neighboring cells or other tissues through the bloodstream (Covid-19 infection).

A SARS-CoV-2 structure does not spread as such an isolated individual entity, but it does do so when it has a carrier medium as identified by Flügge droplets, aerosols, or fomites, larger than its own size. Estimating 0.3 microns as the minimum element carrying at least one SARS-CoV-2 structure (0.1µm), these would be the filtering capacities that we would obtain using HEPA / ULPA filters.

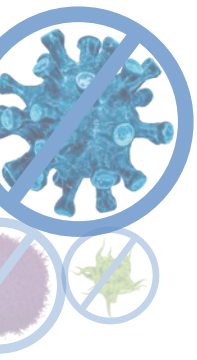

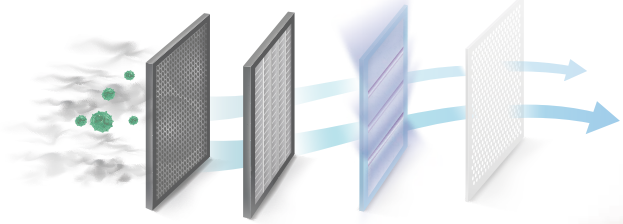



Luymar se reserva el derecho a modificar los datos sin previo aviso (Luymar reserves the right to modify the data without prior notice)

Eliminación de microorganismos y gérmenes patógenos

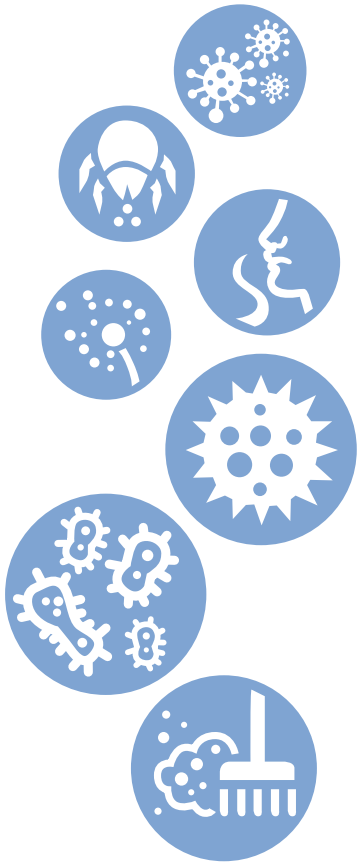

La radiación UVC desactiva microorganismos destruyendo la estructura molecular de ácidos nucléicos (RNA y DNA) y proteínas, quedando el microorganismo en tales condiciones incapacitado para reproducir nuevos individuos. Un organismo que no se reproduce es incapaz de causar enfermedad.

Elimination of microorganisms and pathogenic germs

UVC radiation deactivates microorganisms by destroying the molecular structure of nucleic acids (RNA and DNA) and proteins, leaving the microorganism in such conditions unable to reproduce new individuals. An organism that does not reproduce is incapable of causing disease.

Características técnicas

Criterios de purificación del aire

Las unidades purificadoras de aire interior **Luymar** actúan mediante recirculación del aire del local por un sistema combinado de filtrado mecánico y esterilización por irradiación UVC, en un ciclo continuo.

a) Filtrado mecánico a dos niveles: F6 para retención de partículas de tamaño superior a 2 micras, y filtrado de nivel **HEPA-H14, ULPA15**, para retención de partículas de tamaño superior a 0,3 micras al 99,995%, y 99,9995% respectivamente.

b) Esterilización biológica, desactivando microorganismos vivos presentes en el aire mediante radiación electromagnética en el rango de ultravioleta-C.

Technical characteristics

Air purification criteria Luymar indoor air purifying units act by recirculating the air in the premises through a combined system of mechanical filtering and sterilization by UVC irradiation, in a continuous cycle.

a) Mechanical filtration at two levels: F6 for retention of particles larger than 2 microns in size, and HEPA-H14, ULPA15 level filtration, for retention of particles larger than 0.3 microns in size at 99.995%, and 99.9995 % respectively.

b) Biological sterilization, deactivating live microorganisms present in the air through electromagnetic radiation in the ultraviolet-C range.

Ratio de purificación

Las unidades incorporan control manual de velocidad de circulación de aire, estableciéndose su valor nominal en función del volumen de aire en el recinto a tratar, con el criterio de entre 2 y 4 recirculaciones completas por hora en las unidades de ámbito doméstico, y entre 3 y 6 recirculaciones completas en las de aplicación a locales públicos, comerciales, corporativos, etc.

Las unidades van equipadas con dispositivo de regulación del flujo de aire, permitiendo al usuario fijar el valor óptimo a cada circunstancia.

Purification rate

The units incorporate manual control of air circulation speed, establishing its nominal value based on the volume of air in the room to be treated, with the criterion of between 2 and 4 complete recirculations per hour in domestic units, and between 3 and 6 complete recirculations in those applicable to public, commercial, corporate, etc. premises.

The units are equipped with an air flow regulation device, allowing the user to set the optimal value for each circumstance.

Modelos y datos técnicos fundamentales

Modelos Gama Residencial
doméstico / portátil



PURIFICADORES DE AIRE GAMA DOMÉSTICA / PORTÁTIL

- Gama con caudal de 225 m^3/h.
- Ventilador tipo PLUG FAN con tecnología EC.
- Bajo nivel sonoro.
- Prefiltro de M6 + filtro **HEPA14 / ULPA 15** fácilmente extraíbles.
- Registro lateral para facilitar el mantenimiento.
- Cámara GERMICIDA: kit de lámparas ultravioleta de serie.
- Control:
  - Gestión manual de la velocidad del ventilador.
  - Conexión ModBus modo RTU RS 485.
  - Programación semanal (hasta 2 arranques/paros por día).
  - Alarma de filtros sucios por presostato.

AIR PURIFIER HOME / PORTABLE RANGE

- Range with flow rate of 225 m^3/h.
- PLUG FAN type fan with EC technology.
- Low sound level.
- M6 prefilter + easily removable **HEPA14 / ULPA 15** filter.
- Lateral registration to facilitate maintenance.
- GERMICIDAL Chamber: ultraviolet lamp kit as standard.
- Control:
  - Manual management of fan speed.
  - ModBus connection RTU RS 485 mode.
  - Weekly programming (up to 2 starts/stops per day).
  - Dirty filter alarm by pressure switch.

PURIFICATEUR D'AIR MAISON / GAMME PORTABLE

- Gamme avec débit de 225 m^3/h.
- Ventilateur de type PLUG FAN avec technologie EC.
- Faible niveau sonore.
- Préfiltre M6 + filtre **HEPA14 / ULPA 15** facilement démontable.
- Enregistrement latéral pour faciliter la maintenance.
- Chambre GERMICIDE : kit lampe ultraviolet en standard.
- Contrôle:
  - Gestion manuelle de la vitesse du ventilateur.
  - Connexion ModBus mode RTU RS 485.
  - Programmation hebdomadaire (jusqu'à 2 démarrages/arrêts par jour).
  - Alarme filtre encrassé par pressostat.

Luymar se reserva el derecho a modificar los datos sin previo aviso (Luymar reserves the right to modify the data without prior notice)

MODELO (MODEL)	Dimensión caja (Box dimension) (mm)	Peso (Weight) (Kg)	Código (Code)
UP - 22 - UVC U15	420 x 345 x 750	38	03702001

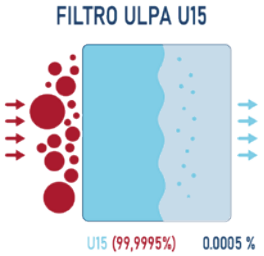

MODELO (MODEL)	Consumo eléctrico max. (Consumption electric max.) (W)	Caudal max. (Max flow) (m^3/h)	Potencia UV radiada (UV power radiated) (W)	Filtro F6 (F6 filter) (mm)	Filtro ULPA U15 (ULPA U15 filter) (mm)	Nivel presión acústica max. Lpa max (Acoustic pressure level max. Lpa max) (dBA a 3m)
UP - 22 - UVC U15	107	225	7,3	305 x 305 x 48	305 x 305 x 66	39,3

INNOVANDO FRENTE AL COVID-19

UN NUEVO AIRE PARA LA PROTECCIÓN DE TODOS

Con HEPA, se obtendrá en cuestión de segundos, un aire limpio y saludable, sin que intervengan componentes químicos que pueden dañar seriamente nuestra salud.

Podrá asegurar a tus clientes, alumnos, pacientes, usuarios, amigos y trabajadores que están respirando un aire libre de nanovirus, virus, bacterias y contaminantes nocivos gracias a un equipo que filtra y purifica el aire sin utilizar ningún componente químico, lo que hace que sea el aire más saludable posible.

La serie UVC incorpora lámparas germicidas para combatir el COVID-19.

INNOVER CONTRE LE COVID-19

Un air nouveau pour la protection de tous With HEPA, you will obtain clean and healthy air in a matter of seconds, without the involvement of chemical components that can seriously harm our health.

You will be able to assure your clients, students, patients, users, friends and workers that they are breathing air free of nanoviruses, viruses, bacteria and harmful contaminants thanks to equipment that filters and purifies the air without using any chemical components, which makes them be the healthiest air possible.

The UVC series incorporates germicidal lamps to combat COVID-19.

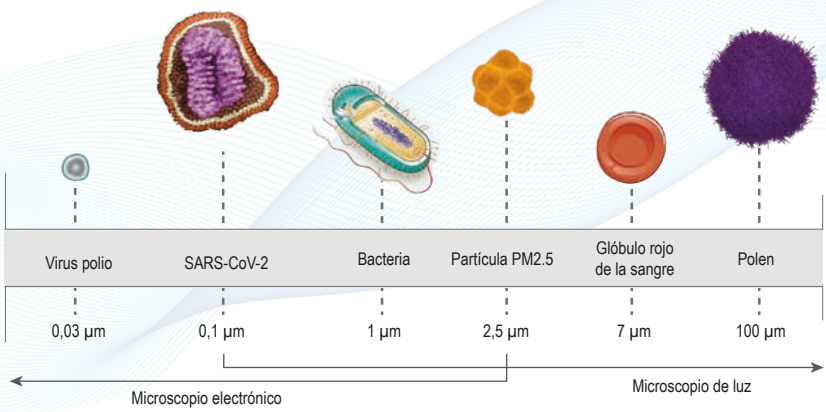

VOLVER AL INDICE

Modelos Gama Comercial



UNIDADES DE FILTRACIÓN SERIE UF-EC / UVC / HEPA

- Caudales desde 1500 hasta 14.000 m^3/h cumpliendo con las normas EN ISO 16890:2016.
- Ventiladores tipo PLUG FAN con tecnología EC.
- Bajo nivel sonoro.
- Filtro **HEPA H13 / H14 / ULPA 15** fácilmente extraíbles.
- Estructura modular con perfil de aluminio y panel sandwich con lana de roca de 25 mm.
- Registros laterales para facilitar el mantenimiento.
- Cámara GERMICIDA :
  - UF-EC /V: kit de lámparas ultravioleta de serie.
  - UF-EC /H: kit de lámparas ultravioleta opcional.
- Gestión manual de la velocidad del ventilador.

Opciones (Montado y cableado):

- Posibilidad de control mediante CAUDAL/ PRESIÓN CONSTANTE.
- Control:
  - Alarma de filtros sucios por presostato.
  - Programación semanal (hasta 2 arranques/paros por día).
  - Mando a distacia con pantalla LCD (3 hilos).
  - Conexión ModBus modo RTU RS 485.

GAMAS

- UF-EC /V - Ejecución vertical con ruedas para instalación en hall y grandes salas.
- UF-EC /H - Ejecución horizontal para intercalar en conductos de aire acondicionado.

UF-EC/UVC/HEPA SERIES FILTRATION UNITS

- Flow rates from 1500 to 14,000 m^3/h complying with EN ISO 16890:2016 standards.
- PLUG FAN type fans with EC technology.
- Low sound level.
- Easily removable **HEPA H13 / H14 / ULPA 15** filter.
- Modular structure with aluminum profile and sandwich panel with 25 mm rock wool.
- Side registers to facilitate maintenance.
- GERMICIDAL Chamber:
  - UF-EC /V: ultraviolet lamp kit as standard.
  - UF-EC /H: optional ultraviolet lamp kit.
- Manual fan speed management.

Options (Mounted and wired):

- Possibility of control through CONSTANT FLOW/PRESSURE.
- Control:
  - Dirty filter alarm by pressure switch.
  - Weekly programming (up to 2 starts/stops per day).
  - Remote control with LCD screen (3 wires).
  - ModBus connection RTU RS 485 mode.

RANGE

- UF-EC /V - Vertical execution with wheels for installation in halls and large rooms.
- UF-EC /H - Horizontal execution to be inserted into air conditioning ducts.

Equipos de Filtración para un aire limpio
(Filtration equipment for clean air)

Luymar se reserva el derecho a modificar los datos sin previo aviso (Luymar reserves the right to modify the data without prior notice)

PURIFICADORES DE AIRE GAMA COMERCIAL



UNITÉS DE FILTRATION SÉRIE UF-EC/UVC/HEPA

- Débits de 1 500 à 14 000 m³/h conformes aux normes EN ISO 16890:2016.
- Ventilateurs de type PLUG FAN avec technologie EC.
- Faible niveau sonore.
- Filtre **HEPA H13 / H14 / ULPA 15** facilement amovible.
- Structure modulaire avec profilé en aluminium et panneau sandwich en laine de roche de 25 mm.
- Registres latéraux pour faciliter l'entretien.
- Chambre GERMICIDE :
  - UF-EC /V : kit lampe ultraviolet en standard.
  - UF-EC /H : kit lampe ultraviolet en option.
- Gestion manuelle de la vitesse du ventilateur.

Options (montées et câblées) :

- Possibilité de contrôle par DÉBIT/PRESSION CONSTANT.
- Contrôle:
  - Alarme filtre encrassé par pressostat.
  - Programmation hebdomadaire (jusqu'à 2 démarrages/arrêts par jour).
  - Télécommande avec écran LCD (3 fils).
  - Connexion ModBus mode RTU RS 485.

GAMMES

- UF-EC /V - Exécution verticale avec roues pour installation dans des halls et de grandes pièces.
- UF-EC /H - Exécution horizontale à insérer dans les conduits de climatisation.

MODELO (MODEL)	Dimensión caja (Box dimension) (mm)	Peso (Weight) (Kg)	Código (Code)
UP - 350 - UVC H-14	505 x 520 x 700	50	03702002
UP - 550 - UVC H-14	505 x 520 x 700	50	03702003
UP - 700 - UVC H-14	505 x 520 x 700	50	03702004
UP - 1300 - UVC H-14	700 x 410 x 1000	70	03702005
UP - 3000 - UVC H-14	685 x 730 x 1800	180	03702006
UP - 4500 - UVC H-14	730 x 1025 x 1800	225	03702007

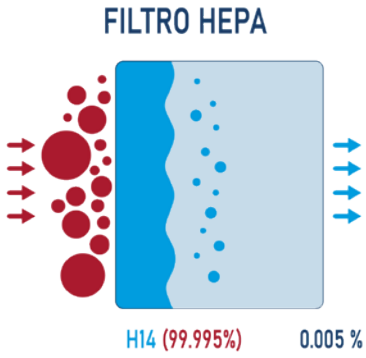

MODELO (MODEL)	Consumo eléctrico max. (Consumption electric max.) (W)	Caudal max. (Max flow) (m³/h)	Potencia UV radiada (UV power radiated) (W)	Filtro F6 (F6 filter) (mm)	Filtro HEPA (HEPA filter) (mm)	Nivel presión acústica max. Lpa max (Acoustic pressure level max. Lpa max) (dBA a 3m)
UP - 350 - UVC H-14	123	350	10,8	457 x 457 x 48	457 x 457 x 66	48,0
UP - 550 - UVC H-14	180	550	19	457 x 457 x 48	457 x 457 x 66	48,9
UP - 700 - UVC H-14	230	700	19	457 x 457 x 48	457 x 457 x 66	50,0
UP - 1300 - UVC H-14	420	1300	21,6	593 x 288 x 48	610 x 305 x 292	60,4
UP - 3000 - UVC H-14	942	3000	57	593 x 593 x 98	610 x 610 x 292	55,2
UP - 4500 - UVC H-14	1284	4500	57	593 x 593 x 98 + 288 x 593 x 98	610 x 610 x 292 + 305 x 610 x 292	61,5

UP - 350 - UVC / HEPA



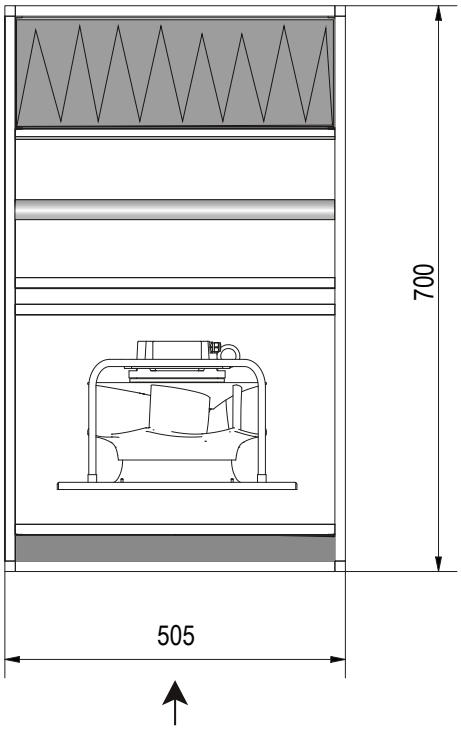

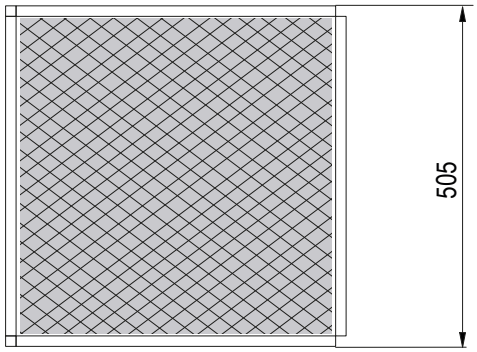

Modelo Filtro HEPA F6 (HEPA Filter Model F6)	**Dimensiones Filtros** (Filter Dimensions)	**Peso** (Weight)
457 x 457 x 66 mm.	457 x 457 x 48 mm.	50 kg

VENTILADORES (FANS)			
Potencia (Power)	**Velocidad** (Speed)	**Intensidad** (Intensity)	**Tensión / Aisl / IP** (Voltage / Insulation / IP)
169 W	4122 r.p.m.	1,35 A	230V/I 50/60Hz

• Datos nominales máximos.

Luymar se reserva el derecho a modificar los datos sin previo aviso (Luymar reserves the right to modify the data without prior notice)

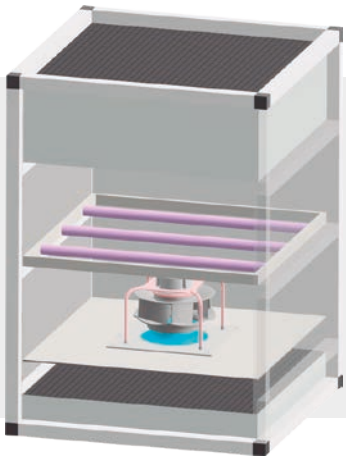

UP - 350 - UVC / HEPA

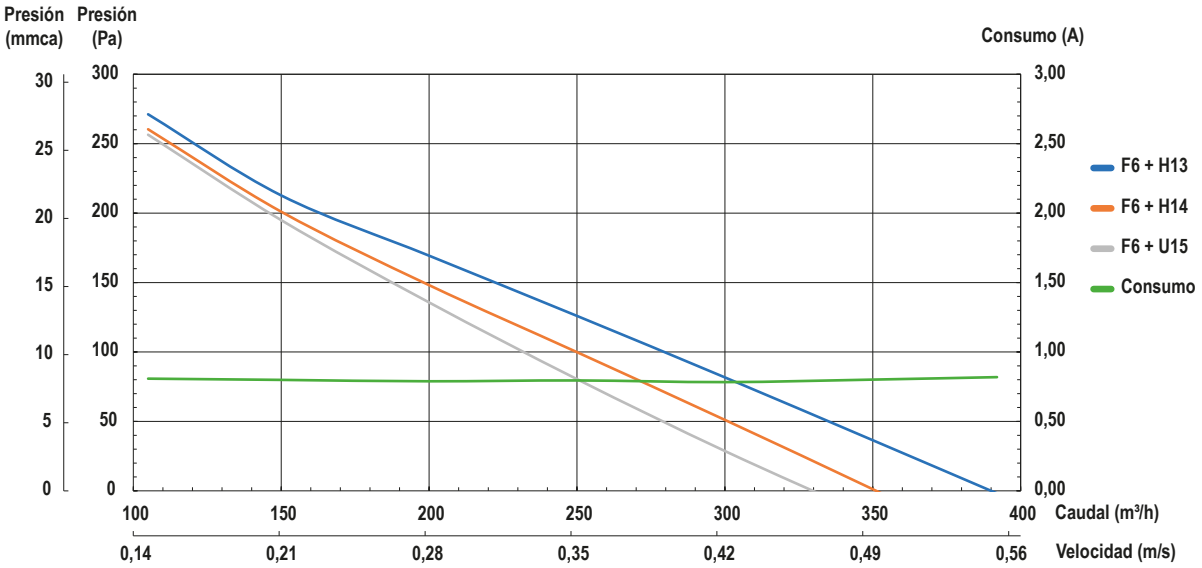

NIVELES SONOROS (SOUND LEVELS)	Presión sonora (LpA) a 3 m en campo abierto, en dB(A) a caudal nominal y presión máxima. (Sound pressure (LpA) at 3 m in open field, in dB(A) at nominal flow and maximum pressure.)								
	63 Hz	125 Hz	250 Hz	500 Hz	1000 Hz	2000 Hz	4000 Hz	8000 Hz	Total
	51,4	50,3	53,3	56,7	56,6	57,3	54,1	54,2	62,9

UP - 550 - UVC / HEPA



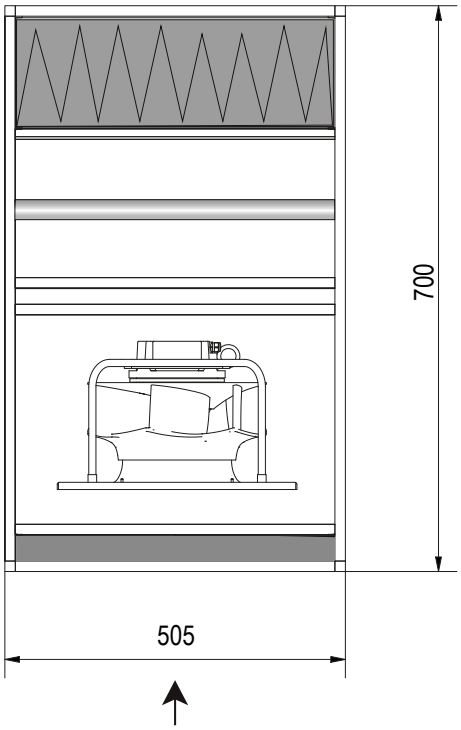

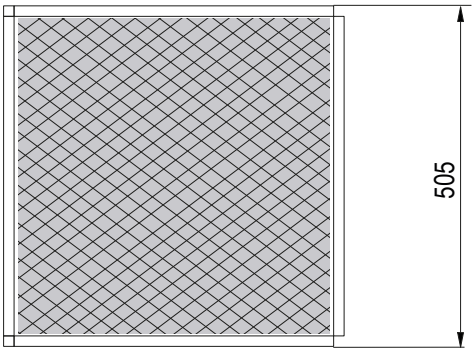

Modelo Filtro HEPA F6 (HEPA Filter Model F6)	**Dimensiones Filtros** (Filter Dimensions)	**Peso** (Weight)
457 x 457 x 66 mm.	457 x 457 x 48 mm.	50 kg

VENTILADORES (FANS)			
Potencia (Power)	**Velocidad** (Speed)	**Intensidad** (Intensity)	**Tensión / Aisl / IP** (Voltage / Insulation / IP)
169 W	4122 r.p.m.	1,35 A	230V/I 50/60Hz

• Datos nominales máximos.

Luymar se reserva el derecho a modificar los datos sin previo aviso (Luymar reserves the right to modify the data without prior notice)

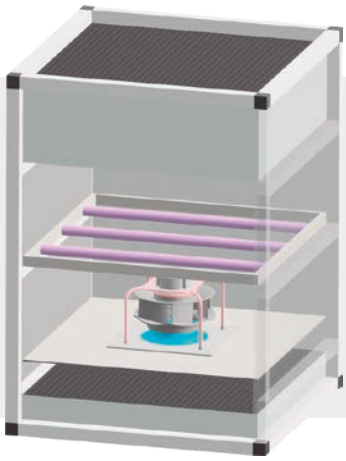

UP - 550- UVC / HEPA

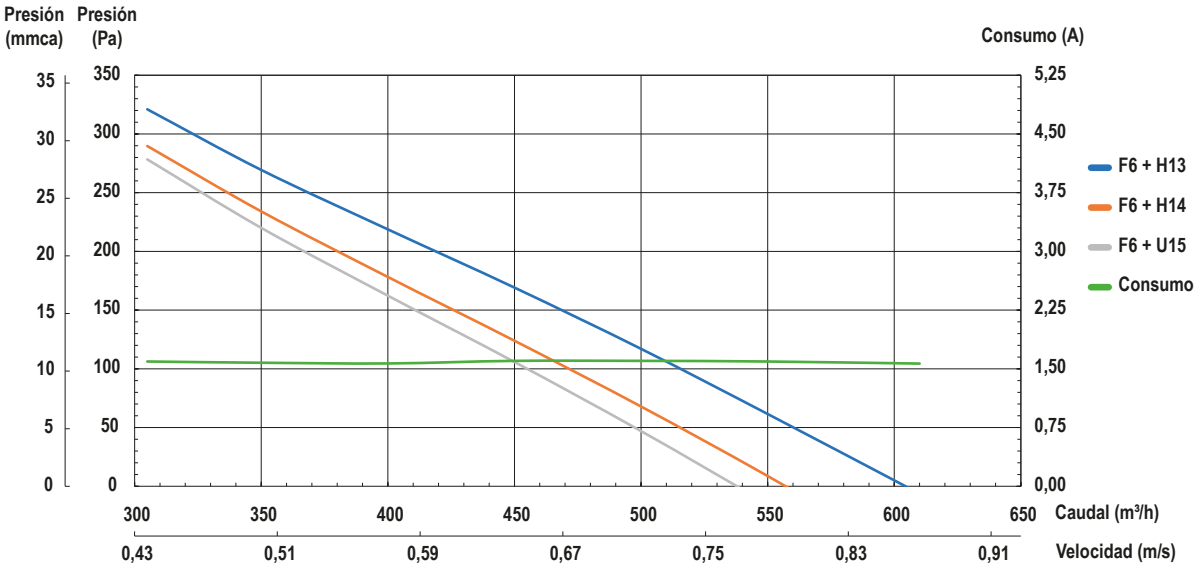

NIVELES SONOROS (SOUND LEVELS)	Presión sonora (LpA) a 3 m en campo abierto, en dB(A) a caudal nominal y presión máxima. (Sound pressure (LpA) at 3 m in open field, in dB(A) at nominal flow and maximum pressure.)								
	63 Hz	125 Hz	250 Hz	500 Hz	1000 Hz	2000 Hz	4000 Hz	8000 Hz	Total
	51,4	50,3	53,3	56,7	56,6	57,3	54,1	54,2	62,9

UP - 700 - UVC / HEPA



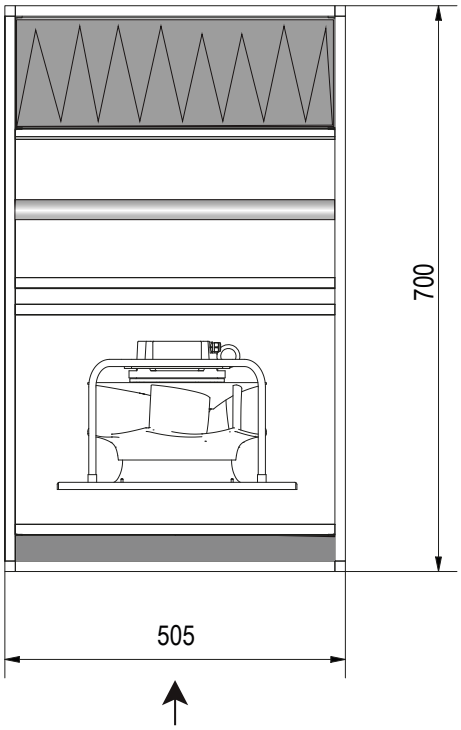

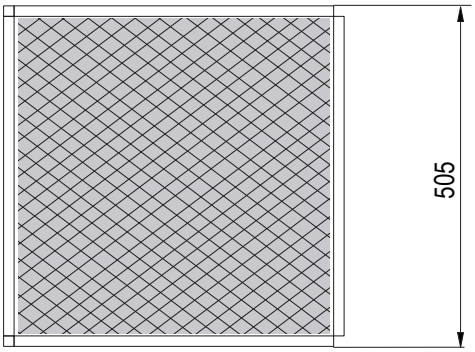

Modelo Filtro HEPA F6 (HEPA Filter Model F6)	**Dimensiones Filtros** (Filter Dimensions)	**Peso** (Weight)
457 x 457 x 66 mm.	457 x 457 x 48 mm.	50 kg

VENTILADORES (FANS)			
Potencia (Power)	**Velocidad** (Speed)	**Intensidad** (Intensity)	**Tensión / Aisl / IP** (Voltage / Insulation / IP)
169 W	4122 r.p.m.	1,35 A	230V/I 50/60Hz

• Datos nominales máximos.

Luymar se reserva el derecho a modificar los datos sin previo aviso (Luymar reserves the right to modify the data without prior notice)

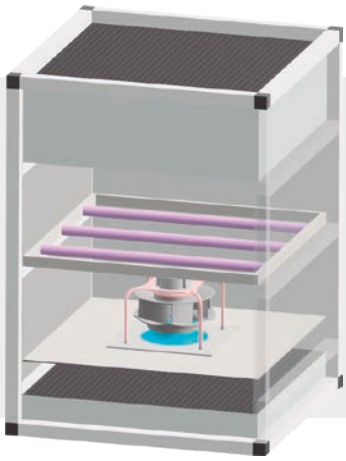

UP - 700 - UVC / HEPA

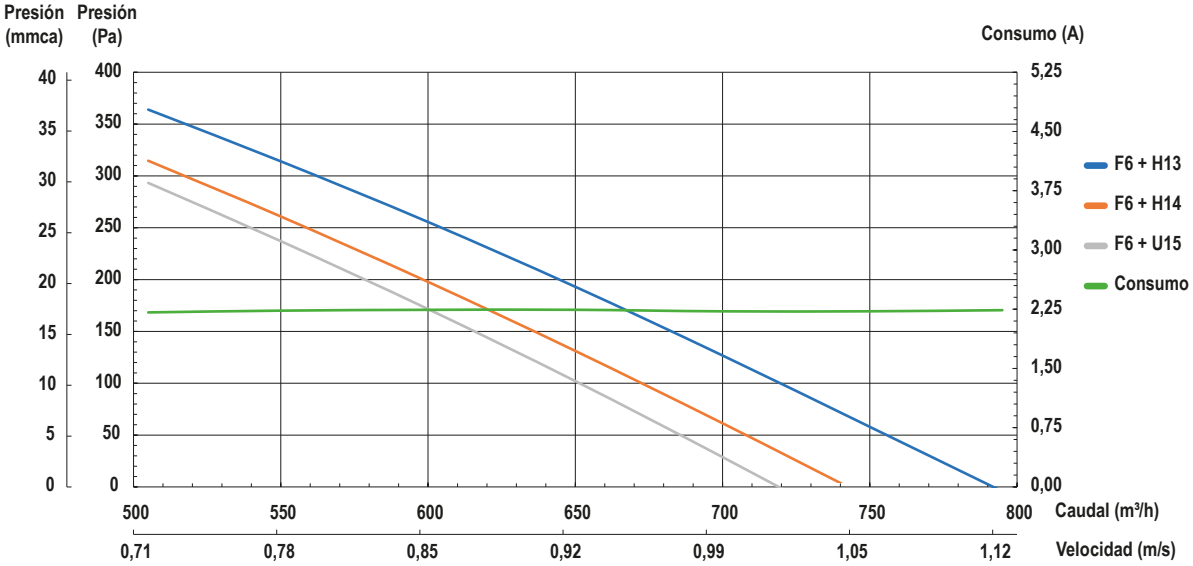

NIVELES SONOROS (SOUND LEVELS)	Presión sonora (LpA) a 3 m en campo abierto, en dB(A) a caudal nominal y presión máxima. (Sound pressure (LpA) at 3 m in open field, in dB(A) at nominal flow and maximum pressure.)								
	63 Hz	125 Hz	250 Hz	500 Hz	1000 Hz	2000 Hz	4000 Hz	8000 Hz	Total
	51,4	50,3	53,3	56,7	56,6	57,3	54,1	54,2	62,9

UP- 1300 - UVC /HEPA



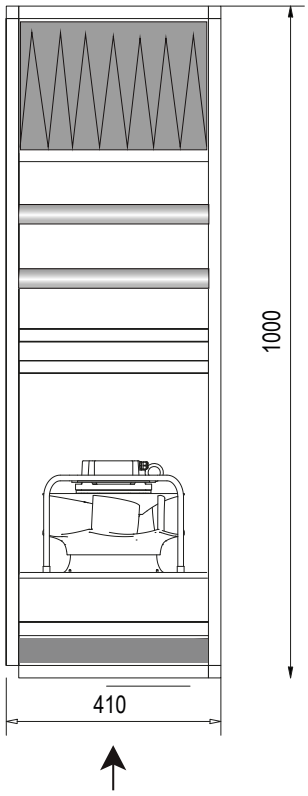

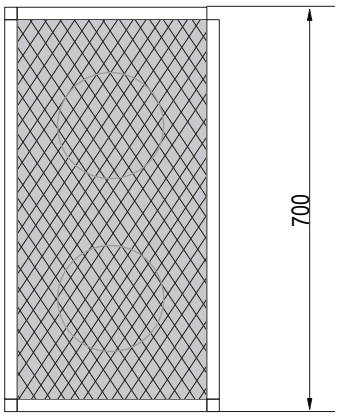

Modelo Filtro HEPA F6 (HEPA Filter Model F6)	**Dimensiones Filtros** (Filter Dimensions)	**Peso** (Weight)
610 x 305 x 292 mm.	590 x 288 x 48 mm.	70 kg

VENTILADORES (FANS)			
Potencia (Power)	**Velocidad** (Speed)	**Intensidad** (Intensity)	**Tensión / Aisl / IP** (Voltage / Insulation / IP)
2 x 170 W	4122 r.p.m.	1,42 x 2 A	230V/I 50/60Hz

• Datos nominales máximos.

Luymar se reserva el derecho a modificar los datos sin previo aviso (Luymar reserves the right to modify the data without prior notice)



UP - 1300 - UVC /HEPA

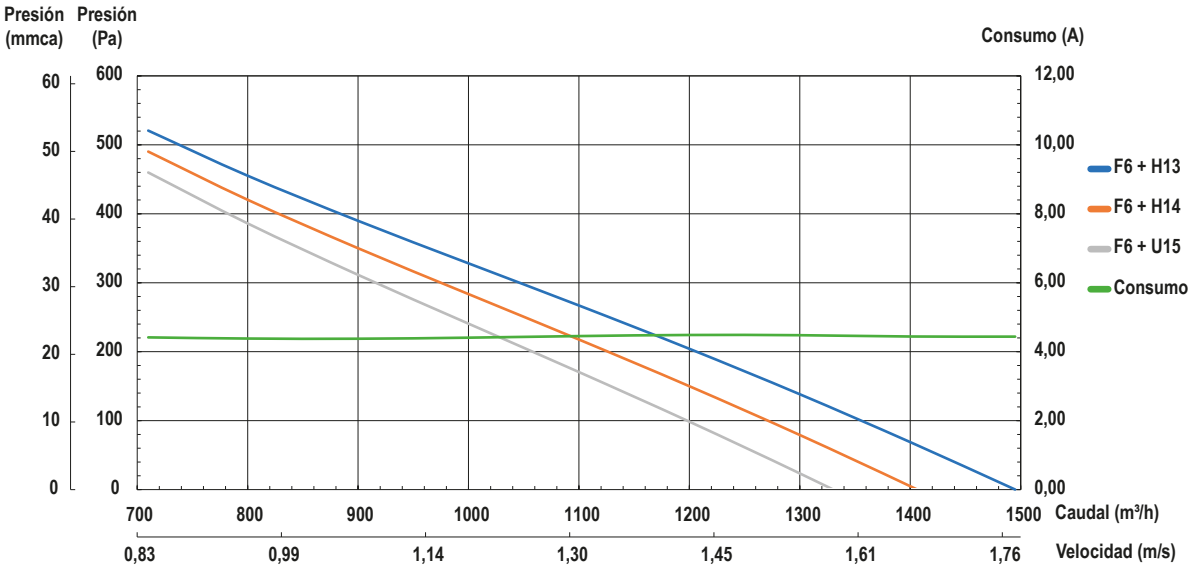

NIVELES SONOROS (SOUND LEVELS)	Presión sonora (LpA) a 3 m en campo abierto, en dB(A) a caudal nominal y presión máxima. (Sound pressure (LpA) at 3 m in open field, in dB(A) at nominal flow and maximum pressure.)								
	63 Hz	125 Hz	250 Hz	500 Hz	1000 Hz	2000 Hz	4000 Hz	8000 Hz	Total
	66,4	65,3	68,3	71,7	71,6	72,3	69,1	69,2	77,9

UP - 3000 - UVC /HEPA



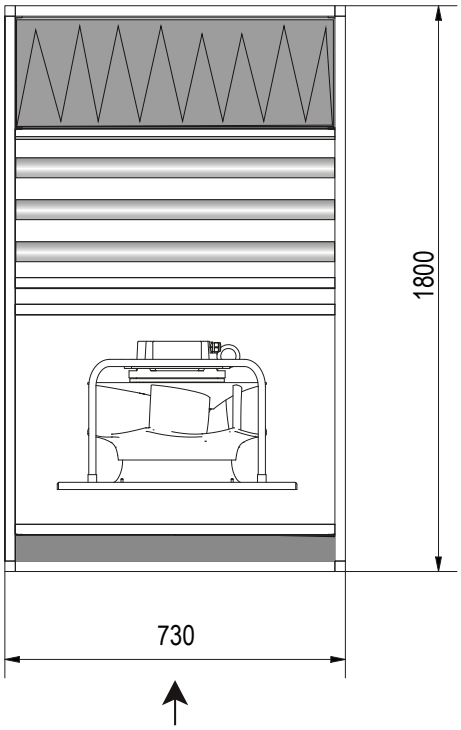

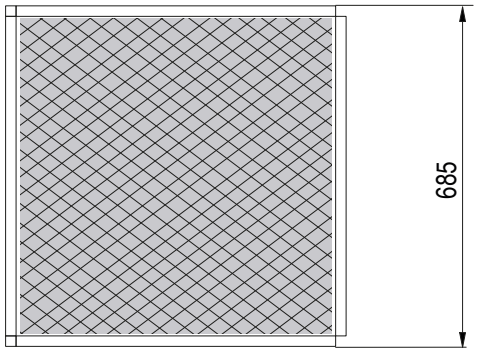

Modelo Filtro HEPA F6 (HEPA Filter Model F6)	**Dimensiones Filtros** (Filter Dimensions)	**Peso** (Weight)
610 x 610 x 292 mm.	590 x 590 x 98 mm.	180 kg

VENTILADORES (FANS)			
Potencia (Power)	**Velocidad** (Speed)	**Intensidad** (Intensity)	**Tensión / Aisl / IP** (Voltage / Insulation / IP)
760 W	2680 r.p.m.	3,30 A	230V/I 50/60Hz

• Datos nominales máximos.

Luymar se reserva el derecho a modificar los datos sin previo aviso (Luymar reserves the right to modify the data without prior notice)

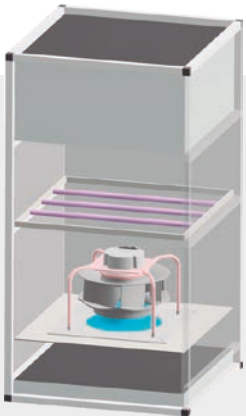

UP - 3000 - UVC /HEPA

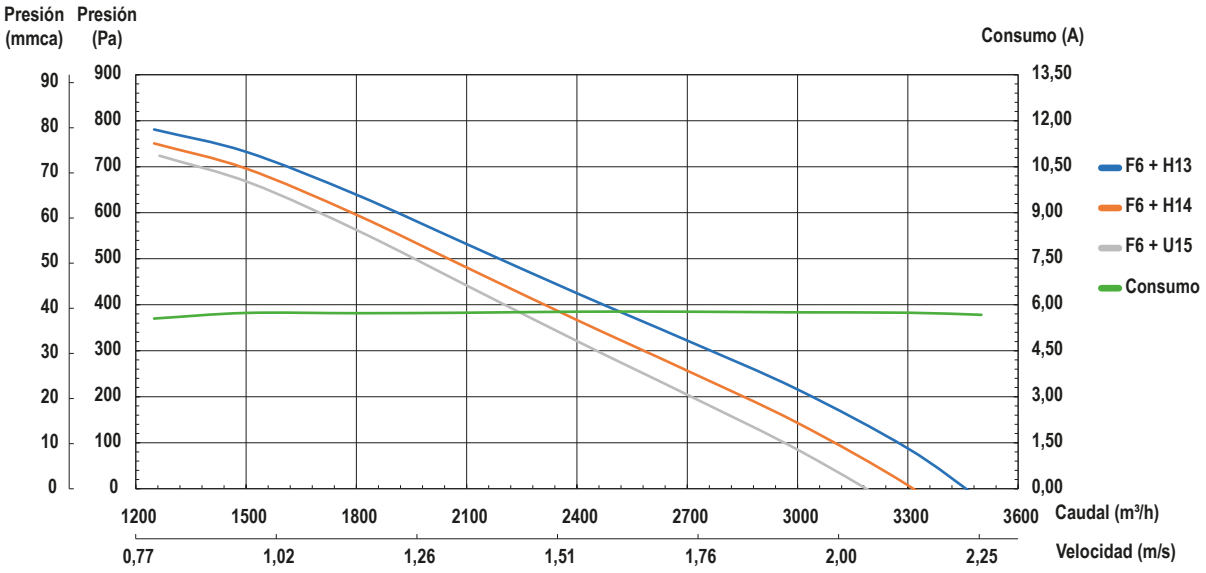

NIVELES SONOROS (SOUND LEVELS)	Presión sonora (LpA) a 3 m en campo abierto, en dB(A) a caudal nominal y presión máxima. (Sound pressure (LpA) at 3 m in open field, in dB(A) at nominal flow and maximum pressure.)								
	63 Hz	125 Hz	250 Hz	500 Hz	1000 Hz	2000 Hz	4000 Hz	8000 Hz	Total
	61,1	69	68,8	68,6	65,8	64	58,9	57,4	71,2

UP - 4500 - UVC /HEPA



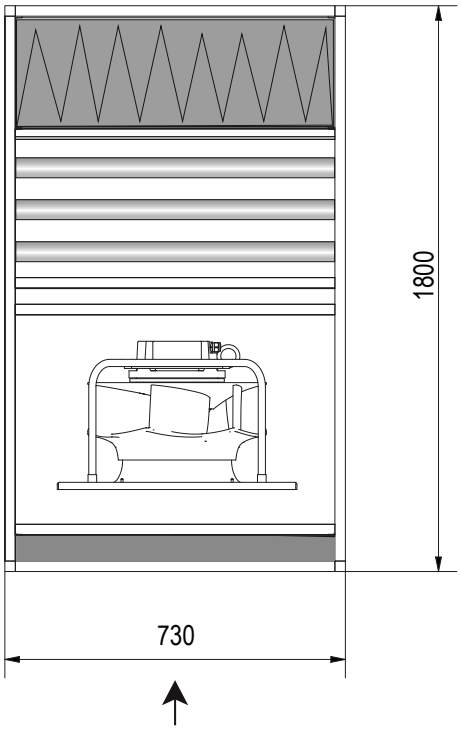

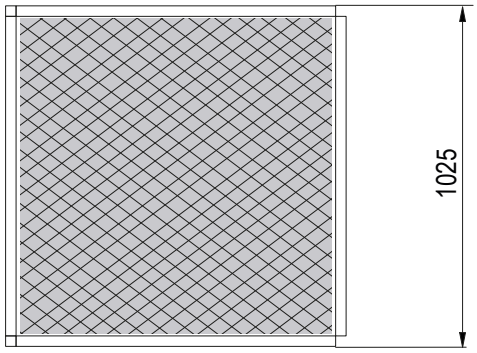

Modelo Filtro HEPA F6 (HEPA Filter Model F6)	**Dimensiones Filtros** (Filter Dimensions)	**Peso** (Weight)
610x610x292 + 610x305x292 mm.	590x590x98 + 290x590x98 mm.	225 kg

VENTILADORES (FANS)			
Potencia (Power)	**Velocidad** (Speed)	**Intensidad** (Intensity)	**Tensión / Aisl / IP** (Voltage / Insulation / IP)
1100 W	2400 r.p.m.	1,70 A	400V/III 50/60Hz

• Datos nominales máximos.

Luymar se reserva el derecho a modificar los datos sin previo aviso (Luymar reserves the right to modify the data without prior notice)

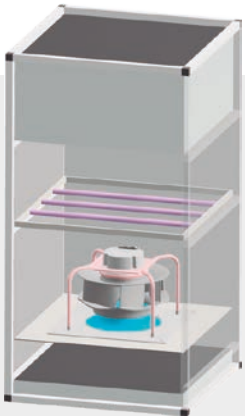

UP - 4500 - UVC /HEPA

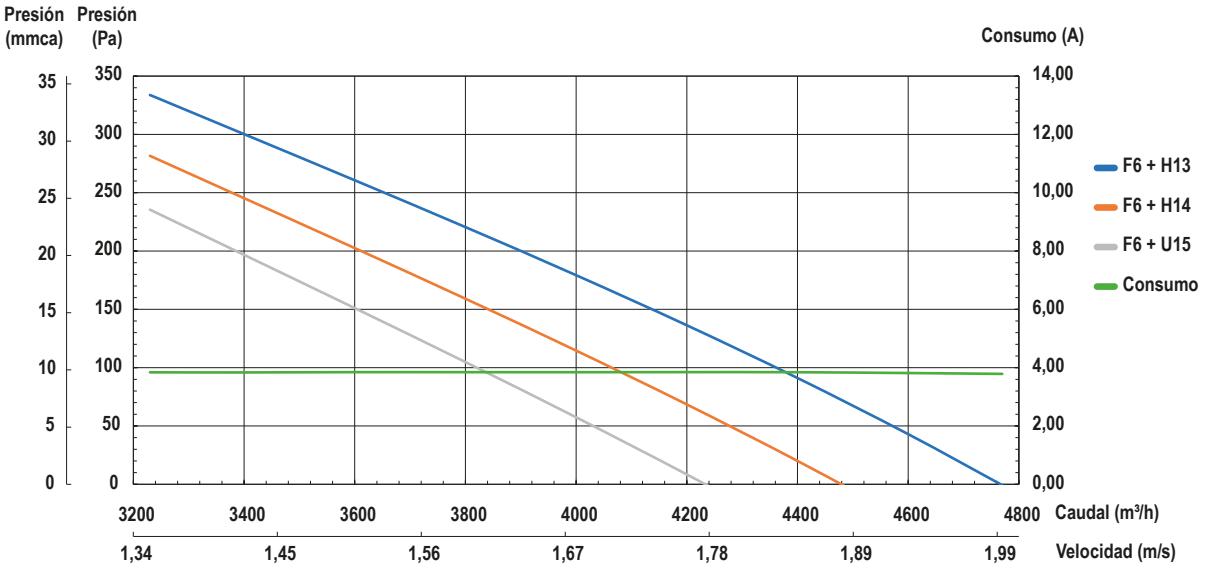

NIVELES SONOROS (SOUND LEVELS)	Presión sonora (LpA) a 3 m en campo abierto, en dB(A) a caudal nominal y presión máxima. (Sound pressure (LpA) at 3 m in open field, in dB(A) at nominal flow and maximum pressure.)								
	63 Hz	125 Hz	250 Hz	500 Hz	1000 Hz	2000 Hz	4000 Hz	8000 Hz	Total
	56,1	64	63,8	63,6	60,8	59	68,9	52,4	66,2

VOLVER AL INDICE

Luymar se reserva el derecho a modificar los datos sin previo aviso (Luymar reserves the right to modify the data without prior notice)

Modelos Gama Techo



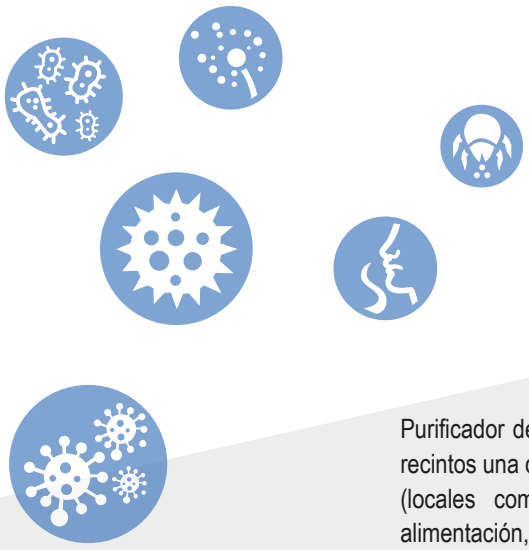

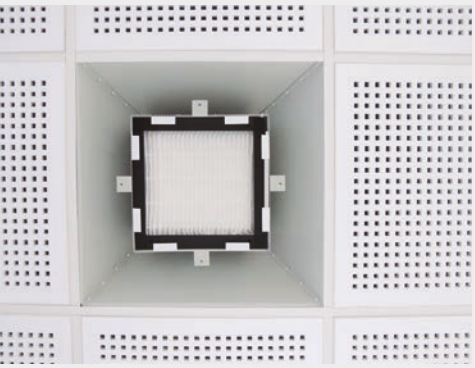

Purificador de Aire Interior de Techo, pensado para facilitar a los ocupantes de distintos tipos de recintos una calidad óptima del aire disponible en los mismos, ya se trate de locales de uso público (locales comerciales, centros educativos, residencias de mayores, consultorios médicos, alimentación, establecimientos de restauración, etc.), como de recintos para uso corporativo (oficinas, talleres, zonas de producción, etc.), o aquellos destinados al uso personal y familiar (viviendas).

Con el Purificador de Techo Luymar se obtendrá en cuestión de segundos, un aire limpio y saludable, sin que intervengan componentes químicos que pueden dañar seriamente nuestra salud.

Podrá asegurar a tus clientes, alumnos, pacientes, usuarios, amigos y trabajadores que están respirando un aire libre de nanovirus, virus, bacterias y contaminantes nocivos gracias a un equipo que filtra y purifica el aire sin utilizar ningún componente químico, lo que hace que sea el aire más saludable posible.

El Purificador de Techo Luymar puede incorporar opcionalmente lámpara germicida para combatir el COVID-19.

La radiación UVC de la lámpara germicida mediante radiación electromagnética en el rango de ultravioleta-C, desactiva microorganismos destruyendo la estructura molecular de ácidos nucléicos (RNA y DNA) y proteínas, quedando el microorganismo en tales condiciones incapacitado para reproducir nuevos individuos.

Un organismo que no se reproduce es incapaz de causar enfermedad.

Ceiling Indoor Air Purifier, designed to provide the occupants of different types of premises with optimal quality of the air available in them, whether they are premises for public use (commercial premises, educational centers, nursing homes, doctors' offices, food, catering establishments, etc.), as well as premises for corporate use (offices, workshops, production areas, etc.), or those intended for personal and family use (homes).

With the Luymar Ceiling Purifier you will obtain clean and healthy air in a matter of seconds, without the intervention of chemical components that can seriously harm our health.

You will be able to assure your clients, students, patients, users, friends and workers that they are breathing air free of nanoviruses, viruses, bacteria and harmful contaminants thanks to equipment that filters and purifies the air without using any chemical components, which makes them be the healthiest air possible.

The Luymar Ceiling Purifier can optionally incorporate a germicidal lamp to combat COVID-19.

The UVC radiation of the germicidal lamp through electromagnetic radiation in the ultraviolet-C range, deactivates microorganisms by destroying the molecular structure of nucleic acids (RNA and DNA) and proteins, leaving the microorganism in such conditions unable to reproduce new individuals.

An organism that does not reproduce is incapable of causing disease.

Luymar se reserva el derecho a modificar los datos sin previo aviso (Luymar reserves the right to modify the data without prior notice)

PURIFICADORES DE AIRE GAMA DE TECHO



PURIFICADOR DE AIRE DE TECHO

- Gama con caudal de 225 m^3/h.
- Ventilador tipo PLUG FAN con tecnología EC.
- Bajo nivel sonoro.
- Prefiltro de carbón activo impregnado + filtro ULPA 15 fácilmente extraíbles.
- Registro vertical para facilitar el mantenimiento.
- Cámara GERMICIDA: kit de lámparas ultravioleta de serie.
- Gestión manual de la velocidad del ventilador mediante potenciómetro.
- Diseñado para instalarse en techos desmontables.

CEILING AIR PURIFIER

- Range with flow rate of 225 m^3/h.
- PLUG FAN type fan with EC technology.
- Low sound level.
- Impregnated active carbon pre-filter + easily removable ULPA 15 filter.
- Vertical registration to facilitate maintenance.
- GERMICIDAL Chamber: ultraviolet lamp kit as standard.
- Manual management of fan speed using a potentiometer.
- Designed to be installed on removable ceilings.

PURIFICATEUR D'AIR DE PLAFOND

- Gamme avec débit de 225 m^3/h.
- Ventilateur de type PLUG FAN avec technologie EC.
- Faible niveau sonore.
- Préfiltre à charbon actif imprégné + filtre ULPA 15 facilement démontable.
- Enregistrement vertical pour faciliter la maintenance.
- Chambre GERMICIDE : kit lampe ultraviolet en standard.
- Gestion manuelle de la vitesse du ventilateur par potentiomètre.
- Conçu pour être installé sur des plafonds amovibles.

CARACTERÍSTICAS TÉCNICAS (TECHNICAL CHARACTERISTICS)

Modelo (Model)	**Caudal máx.** (Flow max.) (m^3/h)	**Superficie aconsejable de trabajo** (Advisable work surface) (m^2)	**Velocidad** (Speed) (r.p.m.)	**Potencia máx.** (Power máx.) (W)	**Alimentación** (Feeding) (V)	**Nivel de presión sonora** (Sound pressure level) (dB(A))	**Peso aprox.** (Weight approx.) (Kg)	**Codigo** (code)
UPT-415 UVC U15	225	20 / 25	3200	83	230	49,3	28	03702000

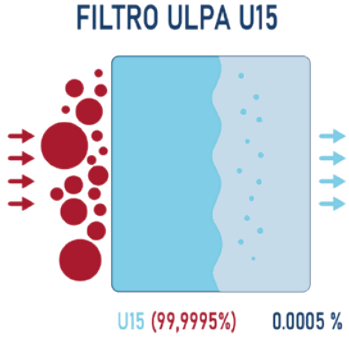

DIMENSIONES (DIMENSIONS)

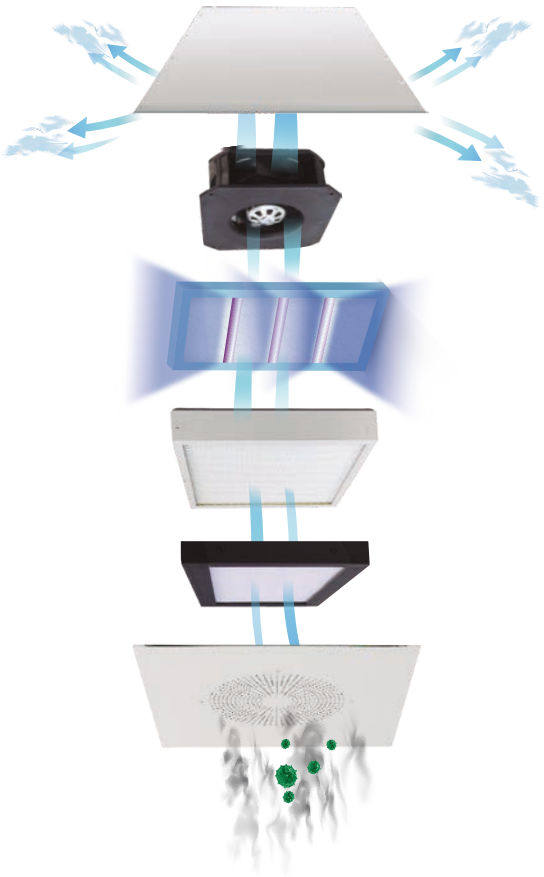

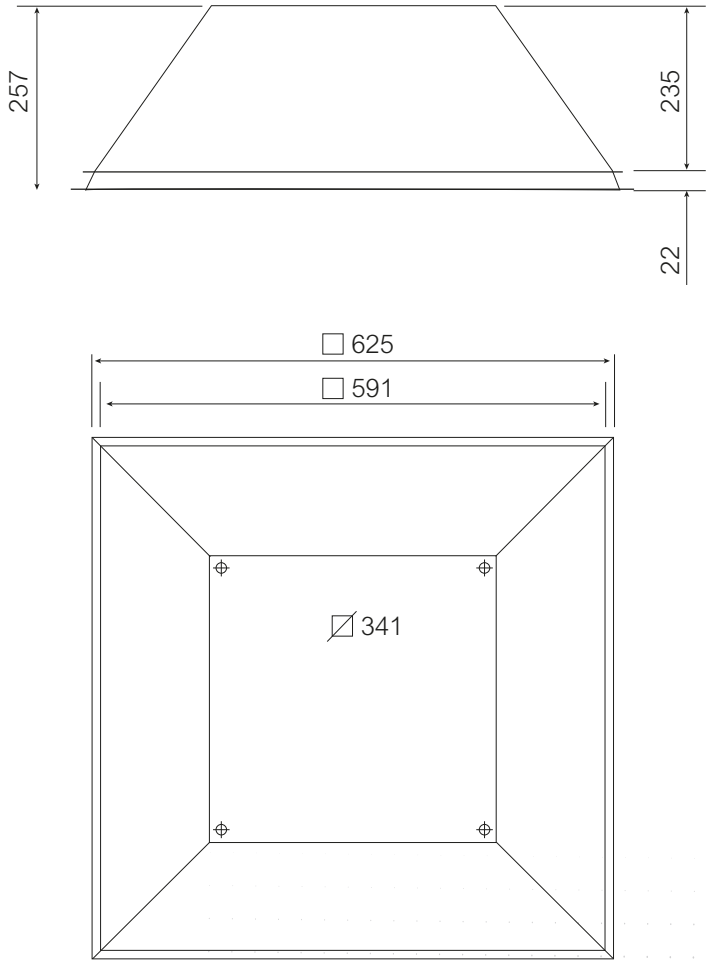

*Medidas en mm. *Measurements in mm.

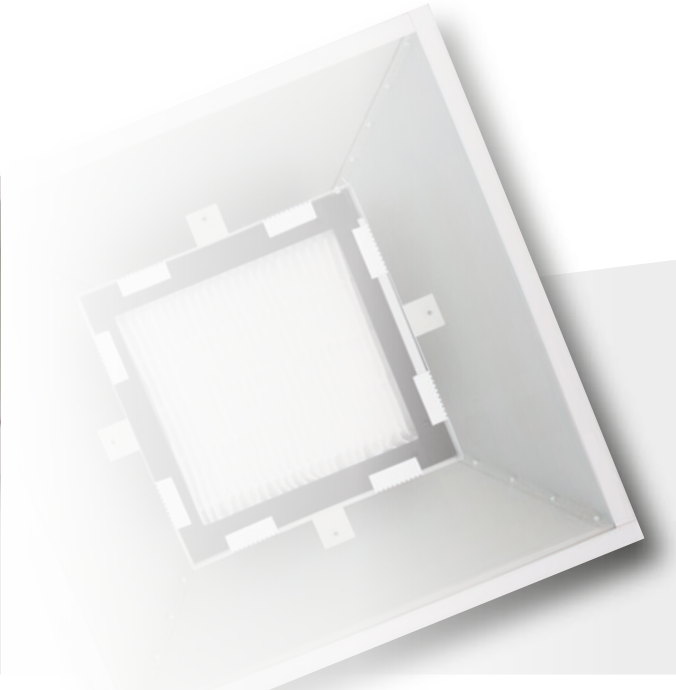

- Ucis
- Guardería
- Colegios
- Hoteles
- Salas aeroportuarias
- Gimnasios
- Centros comerciales
- Ascensores
- Grandes espacios de tránsito

VOLVER AL INDICE

Luymar se reserva el derecho a modificar los datos sin previo aviso (Luymar reserves the right to modify the data without prior notice)

LUYMAR
CLIMATIZACIÓN

ACCESORIOS

CUADROS ELÉCTRICOS DE VENTILACIÓN (ELECTRICAL VENTILATION PANELS)



Cuadro de ventilación completos con armario de metal.

En la puerta:
- On/OFF en la puerta
- Leds marcha /averia
- Potencimetro

En el interior:
- Variador
- Cableado
- Automático

No lleva protección diferencial.

MODELO (MODEL)	Nº de Fases (Number of Phases)	Codigo (Code)
Cuadro metal Variador - 0,37kW	I (Monofásico)	100041101
Cuadro metal Variador - 0,75kW	I (Monofásico)	100041102
Cuadro metal Variador - 1,5kW	I (Monofásico)	100041103
Cuadro metal Variador - 2,2kW	I (Monofásico)	100041104
Cuadro metal Variador - 0,75kW	III (Trifásico)	100040102
Cuadro metal Variador - 1,5kW	III (Trifásico)	100040103
Cuadro metal Variador - 2,2kW	III (Trifásico)	100040104
Cuadro metal Variador - 4kW	III (Trifásico)	100040105
Cuadro metal Variador - 5,5kW	III (Trifásico)	100040106
Cuadro metal Variador - 7,5kW	III (Trifásico)	100040107
Cuadro metal Variador - 11kW	III (Trifásico)	100040108
Cuadro eléctrico + Control UTA (SIEMENS)	-	134900001

INTERRUPTOR DE CORTE / SETA DE EMERGENCIA (CUT OFF SWITCH / EMERGENCY MUSHROOM)



Interruptor corte marcha/paro de seguridad para cumplir la norma UNE-EN 60204-1. Protección IP66
(Safety start/stop cut-off switch to comply with the UNE-EN 60204-1 standard. IP66 protection.)

MODELO (MODEL)	Intensidad (Current) (A)	Kw	Codigo (Code)
Cofre 4P	25A	7,5	103020001
Superficie 4P	32A	10	103020002
Superficie 4P	40A	15	103020003
Seta de emergencia	-	-	300050020

No incluye montaje. (Assembly not included)

REGULADOR DE VELOCIDAD MONOFÁSICO (RVM) (SINGLE PHASE SPEED REGULATOR (RVM))



Protección IP40. Máxima temperatura ambiente 35ºC. Posibilidad de caja de superficie o empotrado.
(IP40 protection. Maximum ambient temperature 35ºC. Possibility of surface or recessed box)

MODELO (MODEL)	Intensidad (Current) (A)	Medidas (Measure)	Codigo (Code)
RVM - 1,5	1,8	78 x 78 x 63	03400304

No incluye montaje. (Assembly not included)



Control por potenciometro. Caja estanca IP54. Voltaje 220V 50Hz. Interruptor luminoso. Ajuste de velocidad máx y min.
(Control by potentiometer. IP54 waterproof box. Voltage 220V 50Hz. Luminous switch. Max and min speed adjustment.)

MODELO (MODEL)	Intensidad (Current) (A)	V	Medidas (Measure)	Codigo (Code)
RVM - 3	3	≤ 1/3 cv	164 x 96 x 85	03400401
RVM - 5	5	≤ 3/4 cv	164 x 96 x 85	03400402
RVM -10	10	≤1 cv	205 x 127 x 95	03400403

No incluye montaje. (Assembly not included)

REGULADOR DE VELOCIDAD MOTORES EC (SPEED REGULATOR FOR EC MOTORS)



El controlador RM-ECi es para uso con toda la gama de ventiladores EC. Proporciona un control de velocidad manual variable entre 0% y 100%.Protección IP54. Máxima temperatura ambiente 50ºC.
(The RM-ECi controller is for use with the entire range of EC fans. Provides manual speed controlvariable between 0% and 100%. IP54 protection. Maximum ambient temperature 50ºC.)

MODELO (MODEL)	Potencia (Power)	Codigo (Code)
Potenciometro RM-ECi 0-10V - 10K	0-10V	03400303

No incluye montaje. (Assembly not included)

Luymar se reserva el derecho a modificar los datos sin previo aviso (Luymar reserves the right to modify the data without prior notice)

ACCESORIOS

SONDAS (PROBES)



MODELO (MODEL)	Codigo (Code)
Sonda CO_2 Mural - S154W (230V In) (0-10V Out)-Modbus (Wall CO_2 probe-S154W)	03401607
Sonda CO_2 Conducto Corta - S154D (230V In) (0-10V Out) (Short duct CO_2 probe)	03401611
Sonda CO_2 de Conducto - S154D (230V In) (0-10V Out) (Duct CO_2 probe)	03401605
Sonda Humedad Mural - (230V In) (0-10V Out)-Modbus (Wall-Mounted Humidity Sensor)	03401606
Sonda Humedad de Conducto Relativa - (230 V In) (0-10V Out) (Relative Duct Humidity Sensor)	03401604
DPC 200 - EP 500	03401507
DPC 200 - EP 1000	03401505
DPC 200 - EP 2000	03401506
Presostato PB - 600 + Accesorio (Pressure Switch PB - 600 + Accessory)	03401501

No incluye montaje. (Assembly not included)

VÁLVULAS (VALVES)



MODELO (MODEL)	Codigo (Code)
Válvula 3 vías con actuador 0.10V (1/2") (3-way valve with 0.10V actuator (1/2"))	035040101
Válvula 3 vías con actuador 0.10V (3/4") (3-way valve with 0.10V actuator (3/4"))	035040102
Válvula 3 vías con actuador 0.10V (1") (3-way valve with 0.10V actuator (1"))	035040103
Válvula 3 vías con actuador 0.10V (1 1/4") (3-way valve with 0.10V actuator (1 1/4"))	035040104
Válvula 3 vías con actuador 0.10V (1 1/2") (3-way valve with 0.10V actuator (1 1/2"))	035040105
Válvula 3 vías con actuador 0.10V (2") (3-way valve with 0.10V actuator (2"))	035040106

REPUESTO PARA LOS CONTROLADORES (REPLACEMENT PART FOR CONTROLLERS)



MODELO (MODEL)	Versión (Version)	Codigo (Code)
TXK - HR (Placa de control) (Control Board)	-	120103
TIK - HR (Placa de control + mando) (Control Board + Remote)	-	1201002
TNK - HR* (Placa control + mando) (Control Board + Remote)	R_01 al R_11*	12010 ...*
Indicador **T°/HR - S132** (Modbus) (Temperature/HR Indicator - S132 (Modbus))	Gris	134090001
Indicador **T°/HR - S132** (Modbus) (Temperature/HR Indicator - S132 (Modbus))	Negro	134090002
Módulo **WI-FI** (Wi-Fi Module)	-	1201056W
Pantalla táctil 10.1" color + Licencia (24V In) (10.1" Color Touchscreen + License)	-	035080401
Licencia de recuperador pantalla (unidad) (Recovery Unit License (Unit))	-	035080403

*IMPORTANTE detallar versión que se necesita. (*IMPORTANT: Please specify the version you need.)

BATERÍA ELÉCTRICA CIRCULAR (CIRCULAR ELECTRIC BATTERY)



MODELO (MODEL)	Caudal Nominal (Nominal flow) (m^3/h)		Caudal Máximo (Flow Maximum)	Potencia (Power)	Tensión (Strain)	Intensidad (Intensity)	Etapas (Stages)	Peso (Weight)	Código (Code)
	Mínimo (Minimum)	Máximo (Maximum)	(Pa)	(kW)	(V)	(A)		(Kg)	
BECM-125 / 1.2	90	350	55	1,2	230 I	5,2	1	1,7	03404301
BECM-150 / 1.2	120	500	30	1,2	231 I	5,2	1	2	03404302
BECM-160 / 2.4	180	500	38	2,4	232 I	10,4	1	2,5	03404303
BECM-200 / 3.6	375	1000	65	3,6	400 III	5,2	1	3,5	03404401
BECT-200 / 5.1	375	1000	65	5,1	400 III	7,4	1	3,5	03404402
BECT-250 / 6	440	1400	68	6	400 III	8,7	1	4,5	03404403
BECT-315 / 6	440	2000	35	6	400 III	8,7	1	5,6	03404404
BECT-315 / 9	660	3000	45	9	400 III	13	1	5,6	034044041
BECT-400 / 12	680	5000	35	12	400 III	17,4	2	6,5	03404405
BECT-450 / 12	860	6000	30	12	400 III	17,4	2	7,7	03404406
BECT-500 / 12	1060	6500	25	12	400 III	17,4	2	8,2	03404407
BECT-560 / 12	1330	7000	20	12	400 III	17,4	2	8,8	034044071
BECT-630 / 12	1680	9000	20	12	400 III	17,4	2	9,8	03404408
BECT-710 / 18	2140	11000	20	18	400 III	26	2	14	03404409

Luymar se reserva el derecho a modificar los datos sin previo aviso (Luymar reserves the right to modify the data without prior notice)

DIMENSIONES DE BATERÍA ELÉCTRICA CIRCULAR
(CIRCULAR ELECTRICAL BATTERY DIMENSIONS)

MODELO (MODEL)	A	B	C	D	F	L
BECM-125 / 1.2	103	226	40	125	230	306
BECM-150 / 1.2	120	226	40	150	255	306
BECM-160 / 2.4	120	226	40	160	267	306
BECM-200 / 3.6	150	296	40	200	302	376
BECT-200 / 5.1	150	296	40	200	302	376
BECT-250 / 6	150	296	40	250	356	376
BECT-315 / 6	150	296	40	315	425	376
BECT-315 / 9	150	296	40	315	425	376
BECT-400 / 12	130	300	40	400	500	400
BECT-450 / 12	130	300	40	450	550	400
BECT-500 / 12	130	300	40	500	600	400
BECT-560 / 12	130	300	40	560	660	400
BECT-630 / 12	130	300	40	630	730	400
BECT-710 / 18	13	300	40	710	810	400

*Medidas en mm. (*Measurements in mm.)

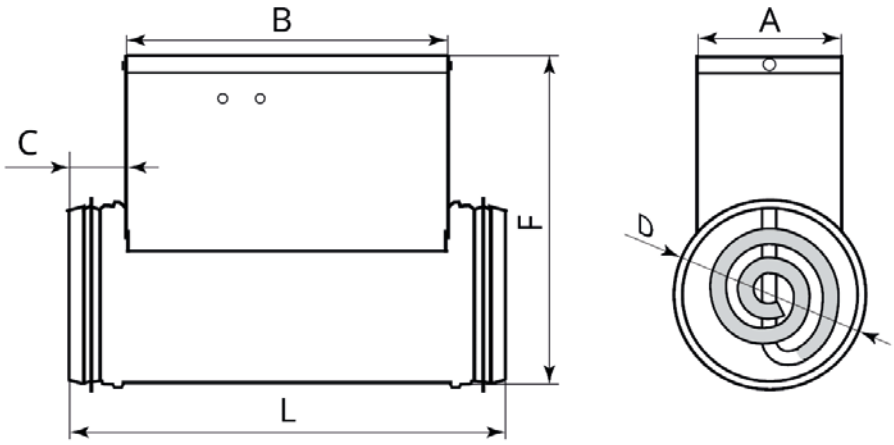

BATERÍAS DE AGUA FRÍA (COLD WATER BATTERIES)

Caudal Nominal (Flow Nominal) (m^3/h)	Potencia (Power) (kW)	Filas (Rows)	Agua (Water)				Aire (Air)				Código (Code)
			Tª Entrada (Entry Tª) (ºC)	Tª Salida (Output Tª) (ºC)	Caudal (Flow) (l/h)	Pérdida de carga (Waste of burden) (Pa)	Tª Entrada (Entry Tª) (ºC)	Tª Salida (Output Tª) (ºC)	Velocidad (Speed) (m/s)	Pérdida de carga (Waste of burden) (Pa)	
400	2,6 2,9	4 6	7	12	400 500	2,528 0,840	28,0	15,0 13,8	2,57	130 197	03505400404 03505400406
700	4,4 5,3	4 6	7	12	800 900	1,529 1,149	28,0	15,4 13,1	2,55	127 195	03505400704 03505400706
1000	6,3 8,0	4 6	7	12	1100 1400	1,503 2,415	28,0	15,2 12,6	2,43	117 181	03505401004 03505401006
1500	9,4 12,0	4 6	7	12	1600 2100	1,687 2,191	28,0	15,4 12,5	2,62	133 206	03505401504 03505401506
2500	16,1 20,7	4 6	7	12	2800 3600	2,417 3,315	28,0	15,1 12,1	2,60	132 204	03505402504 03505402506
3200	22,5 28,8	4 6	7	12	3900 4900	2,688 5,972	28,0	14,1 11,0	2,19	99 153	03505403204 03505403206
4000	27,2 33,7	4 6	7	12	4700 5800	2,894 3,012	28,0	14,5 11,9	2,43	118 182	03505404004 03505404006
5000	33,4 41,6	4 6	7	12	5700 7100	2,401 2,608	28,0	14,7 12,0	2,43	118 182	03505405004 03505405006
6500	42,7 52,3	4 6	7	12	7300 9000	4,113 2,751	28,0	14,9 12,5	2,77	147 226	03505406504 03505406506
8000	53,2 66,4	4 6	7	12	9100 11400	2,484 2,406	28,0	14,7 12,1	2,50	124 191	03505408004 03505408006
9500	61,4 77,5	4 6	7	12	10500 13300	2,712 2,838	28,0	15,0 12,3	2,70	140 216	03505409504 03505409506
13000	32,4 109,0	4 6	7	12	14200 18700	2,510 3,736	28,0	15,2 11,9	2,57	129 200	03505413004 03505413006
16000	100,3 128,5	4 6	7	12	17200 22100	2,908 3,345	28,0	15,4 12,5	2,69	139 215	03505416004 03505416006
20000	129,4 164,1	4 6	7	12	22200 28200	3,343 4,165	28,0	15,0 12,2	2,60	132 204	03505420004 03505420006

Luymar se reserva el derecho a modificar los datos sin previo aviso (Luymar reserves the right to modify the data without prior notice)

DIMENSIONES DE BATERÍAS DE AGUA FRÍA (DIMENSIONS OF COLD WATER BATTERIES)

Caudal (Flow) (m^3/h)	Fila	Toma conexiones (Take connections) (Ø)	A	B	C	Peso (Weight) (kg)
400	4	1/2"	493	167	150	1,6
	6	3/4"	497	167	205	2,4
700	4	3/4"	557	230,5	150	2,8
	6		557	230,5	205	4,2
1000	4	3/4"	607	294	150	4,2
	6	1"	613	294	205	6,2
1500	4	1"	663	357,5	150	5,7
	6		663	357,5	205	8,6
2500	4	1"	863	421	150	9,4
	6		870	421	205	14,1
3200	4	1 1/4"	970	548	150	14,2
	6		970	548	205	21,3
4000	4	1 1/2"	977	611,5	150	16
	6		977	611,5	205	24
5000	4	1 1/2"	1177	611,5	150	19,8
	6		1177	611,5	205	29,7
6500	4	1 1/2"	1257	623,3	150	22,5
	6	2"	1257	623,3	205	33,7
8000	4	2"	1589	675	150	30,4
	6	2 1/2"	1589	675	205	45,6
9500	4	2"	1589	738,5	150	33,4
	6	2 1/2"	1599	738,5	205	50,2
13000	4	2 1/2"	1799	909	150	47,9
	6		1799	909	205	71,8
16000	4	2 1/2"	2199	865,5	150	56
	6	3"	2211	865,5	205	84
20000	4	3"	2311	1056	150	72,3
	6		2311	1056	205	108,4

*Medidas en mm. (*Measurements in mm.)

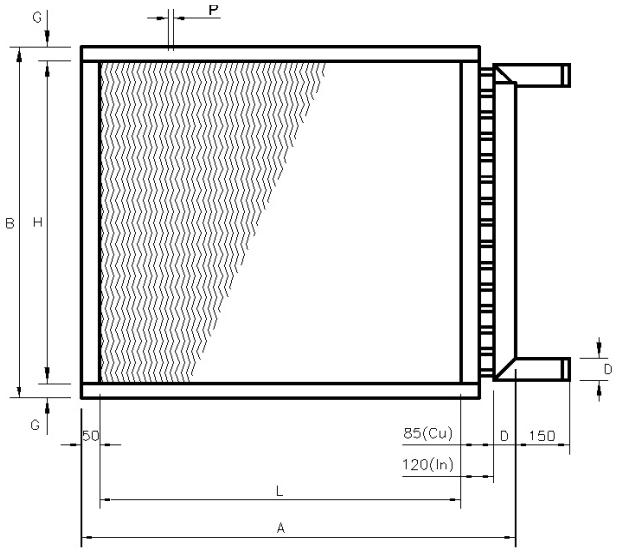

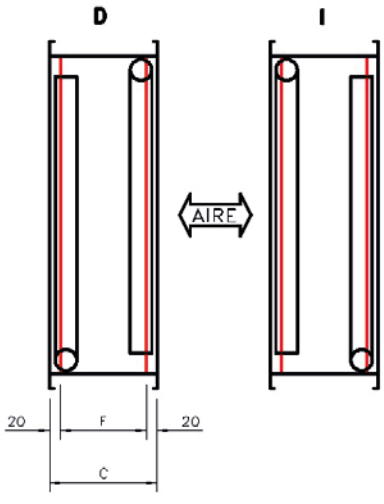

BATERÍAS DE AGUA CALIENTE (HOT WATER BATTERIES)

Caudal Nominal (Flow Nominal) (m³/h)	Potencia (Power) (kW)	Filas (Rows)	Agua (Water)				Aire (Air)				Código (Code)
			Tª Entrada (Entry Tª) (ºC)	Tª Salida (Output Tª) (ºC)	Caudal (Flow) (l/h)	Pérdida de carga (Waste of burden) (Pa)	Tª Entrada (Entry Tª) (ºC)	Tª Salida (Output Tª) (ºC)	Velocidad (Speed) (m/s)	Pérdida de carga (Waste of burden) (Pa)	
400	2,6 4,7	2	55 80	45 70	200 400	0,312 0,868	28,0	33,5 49,3	2,57	51	03505300400
700	4,4 8,2	2	55 80	45 70	400 700	0,219 0,636	28,0	33,1 49,0	2,55	50	03505300700
1000	6,8 12,2	2	55 80	45 70	600 1100	0,653 1,766	15,0	34,6 50,6	2,43	46	03505301000
1500	9,8 17,8	2	55 80	45 70	900 1600	0,569 1,571	15,0	33,9 49,5	2,62	53	03505301500
2500	16,8 30,1	2	55 80	45 70	1500 2700	0,895 2,376	15,0	34,5 50,0	2,60	52	03505302500
3200	23,2 41,2	2	55 80	45 70	2000 3600	1,342 3,510	15,0	36,1 52,4	2,19	39	03505303200
4000	27,8 49,6	2	55 80	45 70	2400 4400	1,167 3,049	15,0	35,2 51,0	2,43	46	03505304000
5000	34,5 61,8	2	55 80	45 70	3000 5400	0,886 2,328	15,0	35,1 50,9	2,43	46	03505305000
6500	42,9 76,9	2	55 80	45 70	3700 6800	1,089 2,883	15,0	34,2 49,4	2,77	58	03505306500
8000	54,8 98,1	2	55 80	45 70	4800 8600	1,097 2,939	15,0	34,9 50,6	2,50	49	03505308000
9500	63,0 113,2	2	55 80	45 70	5500 10000	1,113 3,042	15,0	34,3 49,6	2,70	55	03505309500
13000	88,7 158,3	2	55 80	45 70	5500 10000	1,217 3,222	15,0	34,3 49,6	2,57	51	03505313000
16000	106,9 191,4	2	55 80	45 80	9300 16900	1,216 3,288	15,0	34,4 49,8	2,69	55	03505316000
20000	135,4 242,1	2	55 80	45 80	11800 21300	1,146 3,065	15,0	34,7 50,2	2,60	52	03505320000

Luymar se reserva el derecho a modificar los datos sin previo aviso (Luymar reserves the right to modify the data without prior notice)

DIMENSIONES DE BATERÍAS DE AGUA CALIENTE (DIMENSIONS OF HOT WATER BATTERIES)

Caudal (Flow) (m^3/h)	Fila	Toma conexiones (Take connections) (Ø)	A	B	C	Peso (Weight) (kg)
400	2	1/2"	493	167	95	0,8
700	2	3/4"	557	230,5	95	1,4
1000	2	3/4"	607	294	95	2,1
1500	2	3/4"	657	357,5	95	2,9
2500	2	1"	863	421	95	4,7
3200	2	1"	963	548	95	7,1
4000	2	1 1/4"	970	611	95	8
5000	2	1 1/2"	1177	611	95	9,9
6500	2	1 1/2"	1257	623	95	11,2
8000	2	2 1/2"	1577	675	95	15,2
9500	2	1 1/2"	1577	738,5	95	16,7
13000	2	2"	1769	909	95	23
16000	2	2"	2189	865,5	95	28
20000	2	2 1/2"	2299	1056	95	36,1

*Medidas en mm. (*Measurements in mm.)

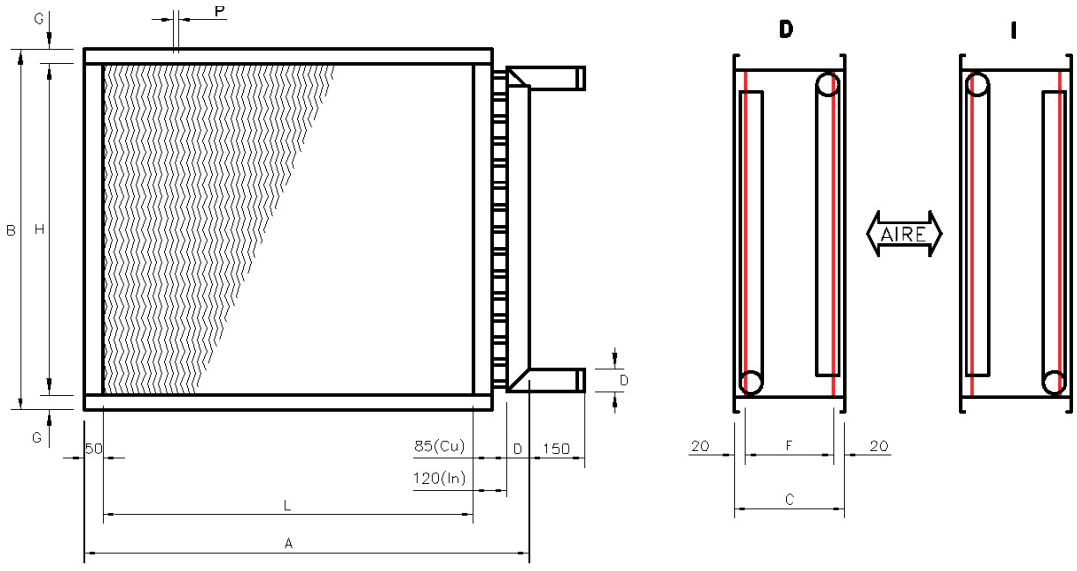

BATERÍAS DE EXPANSIÓN (EXPANSION BATTERIES)

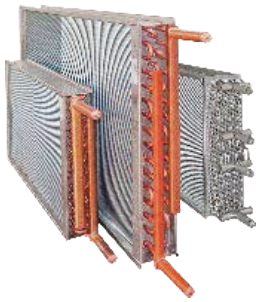

Caudal Nominal (Flow Nominal) (m^3/h)	Potencia (Power) (kW)	Filas (Rows)	Tª Entrada (Entry Tª) (ºC)	Tª Salida (Output Tª) (ºC)	Caudal (Flow) (l/h)	Pérdida de carga (Waste of burden) (Pa)	Código (Code)
400	2,1	4	28	15,9	2,57	120	03505500404
700	4,5	4	28	14,5	2,55	125	03505500704
1000	6,1	4	28	14,9	2,43	113	03505501004
1500	9,7	4	28	14,5	2,62	131	03505501504
2500	15,5	4	28	14,8	2,60	128	03505502504
3200	23,5	4	28	13,3	2,19	99	03505503204
4000	26,6	4	28	14,3	2,43	116	03505504004
5000	34,9	4	28	13,8	2,43	117	03505505004
6500	35,7	4	28	15,8	2,77	137	03505506504
8000	54,6	4	28	14,0	2,50	122	03505508004
9500	62,7	4	28	14,4	2,70	138	03505509504
13000	89,6	4	28	14,0	2,57	129	03505513004
16000	107,0	4	28	14,2	2,69	138	03505516004
20000	136,8	4	28	14,0	2,60	131	03505520006

*Necesario la información de la máquina de climatización. (*Information about the air conditioning unit is required.)

Luymar se reserva el derecho a modificar los datos sin previo aviso (Luymar reserves the right to modify the data without prior notice)

DIMENSIONES DE BATERÍAS DE EXPANSIÓN (DIMENSIONS OF EXPANSION BATTERIES)

Caudal (Flow) (m^3/h)	Toma conexiones (Take connections) (Ø)	A	B	C	Peso (Weight) (kg)
400	C16	493	167	150	1,6
700	C16	553	230,5	150	2,8
1000	C22	607	294	150	4,2
1500	C18	653	357,5	150	5,7
2500	C28	863	421	150	9,4
3200	C28	963	548	150	14,2
4000	C28	963	611,5	150	16,
5000	C35	1170	611,5	150	19,8
6500	C42	1257	623,5	150	22,5
8000	C42	1577	675	150	30,4
9500	C42	1577	738,5	150	33,4
13000	C54	1769	909	150	47,9
16000	C54	2189	865,5	150	56
20000	C64	2289	1056	150	72,3

*Medidas en mm. (*Measurements in mm.)

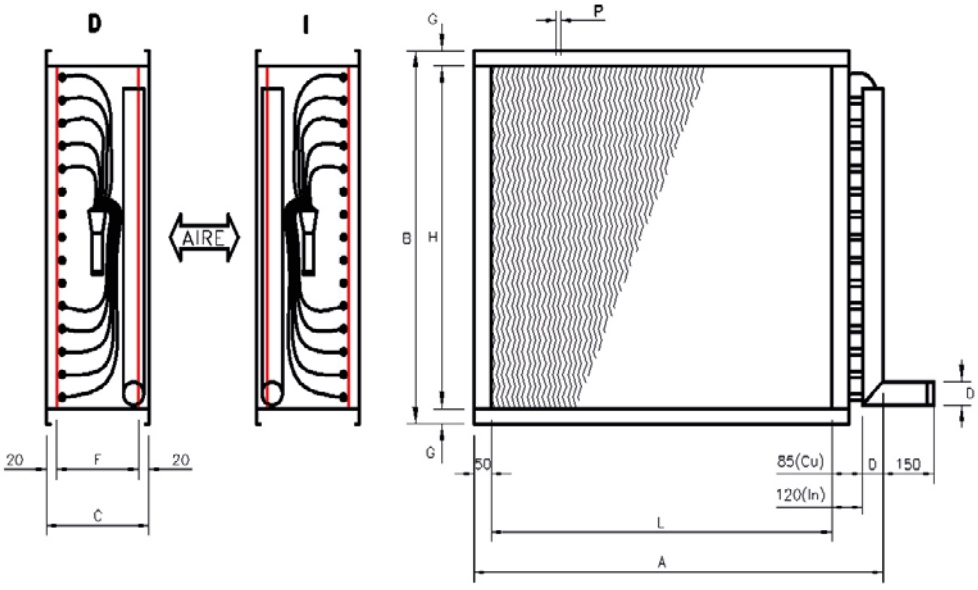

MÓDULOS EXTERNOS CON BATERÍA (EXTERNAL MODULES WITH BATTERY)



MODELO (MODEL)	Caudal (Flow) (m³/h)	Dimensiones Módulo (Module Dimensions)				Modelo Recuperador compatible (Compatible Recovery Model)			
		A	B	C	H**	UR-EC	UR-HE BYPASS 100%	URR/C	URR-IND
MOD.S	400	610	310	500	60	-	-	-	-
MOD.0	700	670	370	500	60	800	05	-	-
MOD.1	1000	730	430	500	60	1200	09	-	-
MOD.2	1500	780	500	500	60	1800	15	1500	1500
MOD.3	2500	980	560	500	60	2200 - 2800	19 - 25	2300	2500
MOD.4	3200	1080	680	500	60	3400	34	3400	-
MOD.5	4000	1090	750	500	60	4200	43	-	4000
MOD.6	5000	1300	750	500	60	5200	56	4700	5000
MOD.7	6500	1350	760	500	60	6500	69	6200	6500
MOD.8	8000	1710	810	500	60	-	76	7500	8000
MOD.9	9500	1710	880	500	100	-	110	9500	9500
MOD.10	13000	1910	1050	500	100	-	-	11000	13000
MOD.11	16000	2330	1050	500	100	-	-	-	16000
MOD.12	20000	2430	1190	500	100	-	-	-	20000

** Medida de patas de sujección (** Measurement of clamping legs)

*Medidas en mm. (*Measurements in mm.)

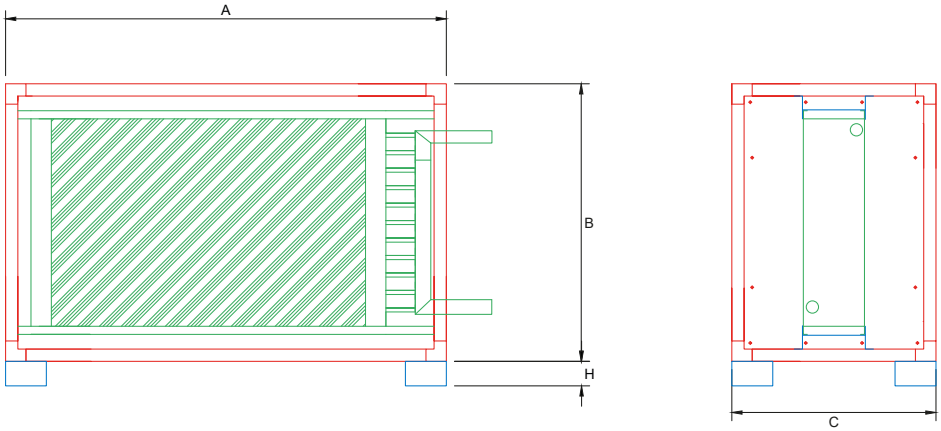

MODELO (MODEL)	Caudal (Flow) (m³/h)	BATERIA DE CALOR 2F CON MÓDULO (2F HEAT BATTERY WITH MODULE)		BATERIA DE FRÍO 4F CON MÓDULO (4F COOLING BATTERY WITH MODULE)		BATERIA DE EXPANSIÓN CON MÓDULO (EXPANSION BATTERY WITH MODULE)	
		Peso (Weight) (Kg)	Código (Code)	Peso (Weight) (Kg)	Código (Code)	Peso (Weight) (Kg)	Código (Code)
MOD.S	400	15	03505700400	16	03505600400	15	03505800400
MOD.0	700	15	03505700700	18	03505600700	17	03505800700
MOD.1	1000	17	03505701000	21	03505601000	19	03505801000
MOD.2	1500	19	03505701500	24	03505601500	21	03505801500
MOD.3	2500	27	03505702500	36	03505602500	31	03505802500
MOD.4	3200	41	03505703200	56	03505603200	49	03505803200
MOD.5	4000	43	03505704000	59	03505604000	51	03505804000
MOD.6	5000	51	03505705000	71	03505605000	61	03505805000
MOD.7	6500	54	03505706500	77	03505606500	65	03505806500
MOD.8	8000	75	03505708000	105	03505608000	90	03505808000
MOD.9	9500	81	03505709500	115	03505609500	98	03505809500
MOD.10	13000	106	03505713000	155	03505613000	131	03505813000
MOD.11	16000	141	03505716000	197	03505616000	169	03505816000
MOD.12	20000	170	03505720000	242	03505620000	206	03505820000

Luymar se reserva el derecho a modificar los datos sin previo aviso (Luymar reserves the right to modify the data without prior notice)

SERVO MOTORES (SERVO MOTORS)



MODELO (MODEL) (Voltage V)	Area de paso (Passage area) (m^2)	Potencia de Torque (Power of Torque) (Nm)	Peso (Weight) (Kg)	Tiempo de recorrido (Time of route) (S)	IP (W)	Consumo (Consumption)	Código (Code)
230V	0,5	2	0,6	30	54	1,5	220507220
	0,8	4	0,9	35	50	4	220507222
24V	0,5	2	0,6	30	54	2	220507227
	0,8	4	0,9	35	50	2,5	220507228
230V - señal 0,10v	0,8	4	0,9	35	50	2,5	220507224
	1,5	8	1,1	30	54	2,5	220507225
24V - señal 0,10v	0,8	4	0,9	35	50	2,5	220507232
	1,5	8	1,1	30	54	2,5	220507231

MOTORES SIN ACOPLAMIENTO (MOTORS WITHOUT COUPLING)

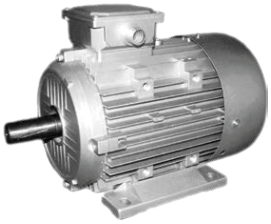

Potencia (Kw)	Caballos (CV)	TRIFÁSICOS • 4 polos • 1500 r.p.m. (THREE PHASE • 4 poles • 1500 r.p.m.) Código (Code)	MONOFÁSICOS • 4 polos • 1500 r.p.m. (SINGLE PHASE • 4 poles • 1500 r.p.m.) Código (Code)
0,25	0,33	10V01	1001
0,39	0,5	10V02	1002
0,55	0,75	10V03	1003
0,75	1	10V04	1004
1,1	1,5	10V05	1005
1,5	2	10V06	1006
2,2	3	10V07	1007
3	4	10V08	-
4	5,5	10V09	-
5,5	7,5	10V10	-
7,5	10	10V11	-
11	15	10V13	-
15	20	10V14	-

Motores IE3 a partir de 1 cv según normativa. (IE3 engines from 1 hp according to regulations.)

CORREAS (STRAPS)

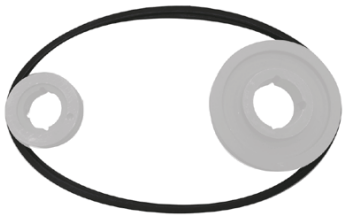

SPZ		SPZ	
Longitud (Length)	**Código** (Code)	**Longitud** (Length)	**Código** (Code)
937	11COSPZ0937	**1650**	11COSPZ1650
1037	11COSPZ1037	**1700**	11COSPZ1700
1087	11COSPZ1087	**1800**	11COSPZ1800
1112	11COSPZ1112	**1900**	11COSPZ1900
1120	11COSPZ1120	**2037**	11COSPZ2037
1137	11COSPZ1137	**2120**	11COSPZ2120
1187	11COSPZ1187	**2360**	11COSPZ2360
1212	11COSPZ1212	**2500**	11COSPZ2500
1287	11COSPZ1287	**2650**	11COSPZ2650
1362	11COSPZ1362	**2800**	11COSPZ2800
1387	11COSPZ1387	**3000**	11COSPZ3000
1400	11COSPZ1400		
1487	11COSPZ1487		
1537	11COSPZ1537		
1600	11COSPZ1600		

*Medidas en mm. (*Measurements in mm.)

POLEAS (PULLEYS)



Diámetro (Diameter) (Ø)	**1 SPZ**	**2 SPZ**	**3 SPZ**
	Código (Code)	**Código** (Code)	**Código** (Code)
56	11PO1SPZ056	11PO2SPZ056	
67	11PO1SPZ067	11PO2SPZ067	11PO3SPZ067
75	11PO1SPZ7519	11PO2SPZ7075	11PO3SPZ075
85	11PO1SPZ8532	11PO2SPZ8532	11PO3SPZ085
90	11PO1SPZ090	11PO2SPZ09032	11PO3SPZ090
95	11PO1SPZ095	11PO2SPZ095	11PO3SPZ095
100	11PO1SPZ10032	11PO2SPZ10032	11PO3SPZ100
106	11PO1SPZ106	11PO2SPZ1063228	11PO3SPZ106
112	11PO1SPZ1123225	11PO2SPZ1123228	11PO3SPZ11243
125	11PO1SPZ12532	11PO2SPZ1253228	11PO3SPZ12543
140	11PO1SPZ14032	11PO2SPZ14032	11PO3SPZ1404338
160	11PO1SPZ160	11PO2SPZ16034	11PO3SPZ1604335
180	11PO1SPZ1803225	11PO2SPZ18034	11PO3SPZ1804335
200	11PO1SPZ20032	11PO2SPZ2003425	11PO3SPZ20043
224	11PO1SPZ2243225	11PO2SPZ2243425	11PO3SPZ2244335
250	11PO1SPZ250	11PO2SPZ25034	11PO3SPZ25043
280	11PO1SPZ280	11PO2SPZ280	11PO3SPZ280(43)
315	11PO1SPZ315	11PO2SPZ315	11PO3SPZ315(43)
355	11PO1SPZ355	11PO2SPZ355	11PO3SPZ355

*Medidas en mm. (*Measurements in mm.)

Luymar se reserva el derecho a modificar los datos sin previo aviso (Luymar reserves the right to modify the data without prior notice)

CUBREPOLEAS (PULLEY COVER)

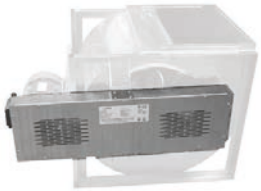

MODELO (MODEL)	Apicable a doble oido (DA) (Applicable to dual ear (DA))		Codigo (Code)	Apicable a simple oido (SA) (Applicable to simple ear (SA))	Codigo (Code)
CP-7	7/7	-	0340707/MTD/3	-	-
CP-9	9/9	225	0340909/MTD/3	9/4	0340904/MTS/3
CP-10	10/10	250	0341010/MTD/3	10/5	0341005/MTS/3
CP-12	12/12	280	0341212/MTD/3	12/6	0341206/MTS/3
CP-15	15/15	315	0341515/MTD/3	15/7	0341507/MTS/3
CP-18	18/18	355-400	0341818/MTD/3	18/9	0341809/MTS/3
CP-20	20/20	450-500	0342020/MTD/3	20/10	0342010/MTS/3
CP-22	22/22	560	0342222/MTD/3	22/11	0342211/MTS/3
CP-25	25/25	630	0342525/MTD/3	25/13	0342513/MTS/3
CP-30	30/28	710	0343028/MTD/3	30/14	0343014/MTS/3
CP-40	-	800-900-1000	125030040	-	-

JUNTA FLEXIBLE EN ROLLOS (FLEXIBLE JOINT IN ROLLS)



MODELO (MODEL)	Codigo (Code)	Cotas (Dimensions)
FR-45 PVC (25 mts)	0341JUNFLE25	45 / 60 / 45
JFRX-70 F400 (25 mts)	0341JUNFLE40070	70 / 100 / 70
JFRX-45 F400 (25 mts)	0341JUNFLE40045	45 / 60 / 45

*Medidas en mm. (*Measurements in mm.)

RODAMIENTOS / EJES (BEARINGS / SHAFTS)



RODAMIENTO (BEARING)	Codigo (Code)
RALE - 20	11RO120
GRAE - 25	11RO225
PASE - 20	11RO320
PASE - 25	11RO325
PASE - 30	11RO330
PASE - 35	11RO335
PASE - 40	11RO340
PASE - 50	11RO350
LASE - 20	11RO420
LASE - 25	11RO425
LASE - 30	11RO430
LASE - 35	11RO435
LASE - 40	11RO440
LASE - 50	11RO450

*Unidad (*Unit)

MODELO EJE (AXIS MODEL)	Codigo (Code)
9/4	11EJE0904
9/9	11EJE0909
10/5	11EJE1005
10/10	11EJE1010
12/6	11EJE1206
12/12	11EJE1212
15/7	11EJE1507
15/15	11EJE1515
18/9	11EJE1809
18/18	11EJE1818
20/10	11EJE2010
20/20	11EJE2020
22/11	11EJE2211
22/22	11EJE2222
25/13	11EJE2513
25/25	11EJE2525
30/14	11EJE3014
30/28	11EJE3028

Luymar se reserva el derecho a modificar los datos sin previo aviso (Luymar reserves the right to modify the data without prior notice)

TAPA CIEGA DE ASPIRACIÓN (BLIND SUCTION COVER)



MODELO (MODEL)	Aplicable a (Applicable to)	Codigo (Code)
Tapa Ciega CBXT-D 9/9	CBXT-D	0340909CBXTDT
Tapa Ciega CBXT-D 10/10		0341010CBXTDT
Tapa Ciega CBXT-D 12/12		0341212CBXTDT
Tapa Ciega CBXT-D 15/15		0341515/MTCB/8
Tapa Ciega CBXT-D 15/15		0341515CBXTDT
Tapa Ciega CBXT-D 18/18		0341818CBXTDT
Tapa Ciega DA 7/7	DA - DOBLE ASPIRACIÓN	0340707/MTD/8
Tapa Ciega DA 9/9		0340909/MTD/8
Tapa Ciega DA 10/10		0341010/MTD/8
Tapa Ciega DA 12/12		0341212/MTD/8
Tapa Ciega DA 15/15		0341515/MTD/8
Tapa Ciega DA 18/18		0341818/MTD/8
Tapa Ciega DA 20/20		0342020/MTD/8
Tapa Ciega DA 22/22		0342222/MTD/8
Tapa Ciega DA 25/25		0342525/MTD/8
Tapa Ciega DA 30/28		0343028/MTD/8
Tapa Ciega MD 7/7	MD - SIMPLE ASPIRACIÓN	0340707/MD/8
Tapa Ciega MD 9/9		0340909/MD/8
Tapa Ciega MD 10/10		0341010/MD/8
Tapa Ciega MD 12/12		0341212/MD/8
Tapa Ciega MD 15/15		0341515/MD/8

VISERAS CIRCULARES MALLA (VCM) (CIRCULAR MESH VISORS (VCM))



Diámetro (Diameter) (Ø)	Codigo (Code)
D150	118020003
D200	118020005
D250	118020006
D315	118020008
D355	118020009
D400	118020010
D450	118020011
D500	118020012
D560	118020013
D630	118020014
D710	118020015
D800	118020016

*Medidas en mm. (*Measurements in mm.)

Luymar se reserva el derecho a modificar los datos sin previo aviso (Luymar reserves the right to modify the data without prior notice)

CONJUNTO DE VISERAS CIRCULARES MALLA (VCM) (SET OF CIRCULAR MESH VISORS (VCM))

MODELO (MODEL)	Modelo Recuperador compatible (Compatible Recovery Model)			Codigo (Code)
	UR-ECO	UR-EC	UR-HE BP	
Conjunto Viseras D150	UR-ECO 25 / UR-ECO 50	-	-	035030107
Conjunto Viseras D200	-	UR-800-EC	UR-05-HE BP / UR-09-HE BP	035030110
Conjunto Viseras D250	-	UR-1200-EC	-	035030116
Conjunto Viseras D315	-	UR-1800-EC / UR-2200-EC / UR-2800-EC	UR-15-HE BP / UR-19-HE BP	035030133
Conjunto Viseras D355	-	-	-	035030142
Conjunto Viseras D400	-	UR-3400-EC / UR-4200-EC	UR-25-HE BP UR-34-HE BP	0350301421
Conjunto Viseras D450	-	UR-5200-EC	-	035030155
Conjunto Viseras D500	-	-	-	0350301551
Conjunto Viseras D560	-	UR-6500-EC	-	035030165
Conjunto Viseras D630	-	-	-	035030175
Conjunto Viseras D710	-	-	-	035030190
Conjunto Viseras D800	-	-	-	118000800

VISERAS ASPIRACIÓN (SUCTION VISORS)



MODELO (MODEL)	Aplicable a (Applicable to) CBM-D (MD)	Codigo (Code)	Aplicable a (Applicable to) CBT-D (DA)	Codigo (Code)
VA - 7	7/7	0340707/MD/2A	7/7	0340707/MTD/2A
VA - 9	9/9	0340909/MD/2A	9/9	0340909/MTD/2A
VA - 10	10/10	0341010/MD/2A	10/10	0341010/MTD/2A
VA - 12	12/12	0341212/MD/2A	12/12	0341212/MTD/2A
VA - 15	15/15	0341515/MD/2A	15/15	0341515/MTD/2A
VA - 18	-	-	18/18	0341818/MTD/2A
VA - 20	-	-	20/20	0342020/MTD/2A
VA - 22	-	-	22/22	0342222/MTD/2A
VA - 25	-	-	25/25	0342525/MTD/2A
VA - 30	-	-	30/28	0343028/MTD/2A

Luymar se reserva el derecho a modificar los datos sin previo aviso (Luymar reserves the right to modify the data without prior notice)

VISERAS DE IMPULSIÓN (DRIVE VISORS)

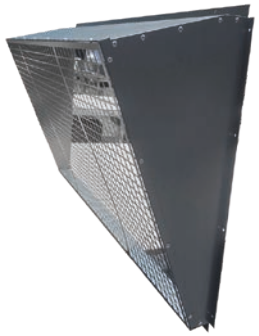

MODELO (MODEL)	Aplicable a (Applicable to)		Codigo (Code)
VI - 7	CBM-D	7/7	0340707/MD/2
VI - 9		9/9	0340909/MD/2
VI - 10		10/10	0341010/MD/2
VI - 12		12/12	0341212/MD/2
VI - 15		15/15	0341515/MD/2
VI - 7	CBT-D / CBXT-D	7/7	0340707/MTD/2
VI - 9		9/9	0340909/MTD/2
VI - 10		10/10	0341010/MTD/2
VI - 12		12/12	0341212/MTD/2
VI - 15		15/15	0341515/MTD/2
VI - 18		18/18	0341818/MTD/2
VI - 20		20/20	0342020/MTD/2
VI - 22		22/22	0342222/MTD/2
VI - 25		25/25	0342525/MTD/2
VI - 30		30/28	0343028/MTD/2
VI - 9/4	CBXT-SA	9/4	0340904/MTS/2
VI - 10/5		10/5	0341005/MTS/2
VI - 12/6		12/6	0341206/MTS/2
VI - 15/7		15/7	0341507/MTS/2
VI - 18/9		18/9	0341809/MTS/2
VI - 20/10		20/10	0342010/MTS/2
VI - 22/11		22/11	0342211/MTS/2
VI - 25/13		25/13	0342513/MTS/2
VI - 30/14		30/14	0343014/MTS/2
VI - BZ 315	CBTZ	315	116040315
VI - BZ 355		355	116040355
VI - BZ 400		400	116040400
VI - BZ 450		450	116040450
VI - BZ 500		500	116040500
VI - BZ 560		560	116040560
VI - BZ 710		710	116040710
VI - SA 315	CBTZ-SA / CBXTZ-SA	315	116050315
VI - SA 355		355	116050355
VI - SA 400		400	116050400
VI - SA 450		450	116050450
VI - SA 500		500	116050500
VI - SA 560		560	116050560
VI - SA 710		710	116050710

Luymar se reserva el derecho a modificar los datos sin previo aviso (Luymar reserves the right to modify the data without prior notice)

VISERAS DE IMPULSIÓN RECTANGULARES (RECTANGULAR DRIVE VISORS)

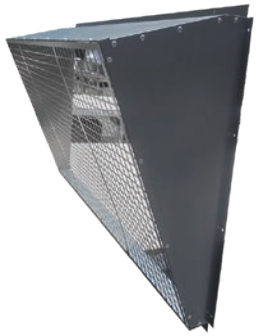

MODELO (MODEL)	Aplicable a (Applicable to)	Codigo (Code)
VI - URR-C 1500	URR-C	0340315
VI - URR-C 2300		0340323
VI - URR-C 3400		0340334
VI - URR-C 4700		0340347
VI - URR-C 6200		0340362
VI - URR-C 7500		0340375
VI - URR-C 9500		0340395
VI - URR-C 11000		03403110
VI - UR-43-HE BP	UR-HE	0340043
VI - UR-58-HE BP		0340058
VI - UR-69-HE BP		0340069
VI - UR-76-HE BP		0340076
VI - UR-110-HE BP		00340110
VI - URR 1500	URR-IND	118030015
VI - URR 2500		118030025
VI - URR 4000		118030040
VI - URR 5000		118030050
VI - URR 6500		118030065
VI - URR 8000		118030080
VI - URR 9500		118030095
VI - URR 13000		118030130
VI - URR 16000		118030160
VI - URR 20000		118030200
VI - URR 30000		118030300
VI - URR 40000		118030400
VI - UF-EC 1600	UF-EC	116060160
VI - UF-EC 2500		116060250
VI - UF-EC 5000		116060500
VI - UF-EC 7500		116060750
VI - UF-EC 10000		116061000
VI - UF-EC 15000		116061500
VI - UF-EC 20000		116062000
VI - UF-EC 30000		116063000
VI - UF-EC 45000		116064500

SILENCIADORES (MUFFLERS)



Un silenciador es un equipo que permite atenuar el ruido a través de conductos o aberturas de paso de aire.
Son adecuados para trabajar a medias y altas frecuencias.
Principalmente se usan para intercalar en tubos circulares, atenuando el ruido producido por equipos en instalaciones de ventilación y climatización.

A silencer is equipment that allows noise to be attenuated through ducts or air passage openings.
They are suitable for working at medium and high frequencies.
They are mainly used to insert circular tubes, attenuating the noise produced by equipment in installations.
ventilation and air conditioning.

SILENCIADOR CIRCULAR (CIRCULAR MUFFLER)

MODELO (MODEL)	Largo (Long)	Diámetro (Diameter) (Ø)		Caudal (Flow)	Velocidad (Speed)	Pérdida de carga (Loss charging)	Modelo recuperador compatible (Reclaimer model compatible)			Codigo (Code)
	(L)	d1	D	(m^3/h)	(m/s)	(Pa)	UR-ECO	UR-EC	UR-HE BP	
SC-D125	900	125	224	350	7,92	50	**300**	-	-	121020002
SC-D160	900	160	250	500	6,98	50	**500 H / V**	-	-	121020003
SC-D200	900	200	315	800	7,07	56	-	**800**	**05**	121020004
SC-D250	900	250	355	1200	6,79	55	-	**1200**	-	121020005
SC-D315	900	315	400	2800	9,98	60	-	**1800 - 2200 - 2800**	**09 - 15 - 19**	121020006
SC-D400	900	400	500	4200	9,29	60	-	**3400-4200**	**25**	121020007
SC-D500	900	500	710	5200	7,36	57	-	**5200**	**34**	121020008
SC-D630	900	630	800	6500	5,79	35	-	**6500**	-	121020009
SC-D800	900	800	1000	7000	3,87	20	-	-	-	121020010

*Longitud estándar, otras medidas consultar.*Standard length, other measurements consult.

*Medidas en mm. (*Measurements in mm.)

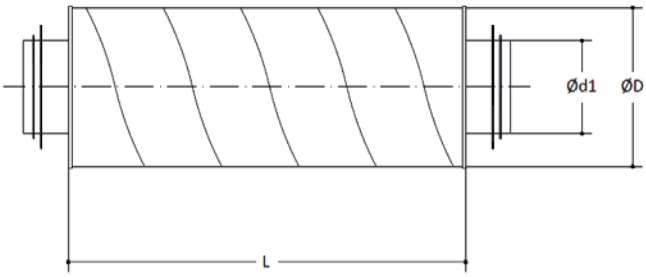

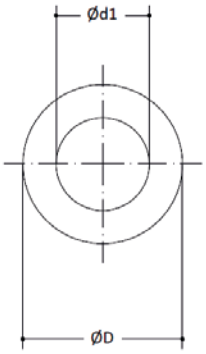

NIVELES SONOROS - Presión sonora por inserción dB (**SOUND LEVELS** - Sound pressure per insertion dB)

MODELO (MODEL)	63 Hz	125 Hz	250 Hz	500 Hz	1000 Hz	2000 Hz	4000 Hz	8000 Hz
SC-D100	5	10	17	31	43	50	47	28
SC-D125	3	7	14	20	40	50	42	20
SC-D150	3	5	11	19	34	40	26	12
SC-D200	3	4	9	18	31	30	20	11
SC-D250	1	3	7	16	24	20	12	6
SC-D315	1	2	6	15	20	15	8	5
SC-D400	0	1	3	10	12	5	3	1
SC-D500	4	4	10	14	8	4	6	6
SC-D630	2	3	7	12	5	4	4	5
SC-D800	2	3	7	9	3	4	5	6

Luymar se reserva el derecho a modificar los datos sin previo aviso (Luymar reserves the right to modify the data without prior notice)

SILENCIADOR RECTANGULAR (RECTANGULAR MUFFLER)



Silenciador rectagular con paso de aire de 100 mm y bafles de 100 mm.

Rectangular silencer with 100 mm air passage and 100 mm baffles.

MODELO (MODEL) (A x B)	Largo (Long) (L)	Caudal (Flow) (m^3/h)	Velocidad (Speed) (m/s)	Pérdida de carga (Loss charging) (Pa)	Modelo recuperador compatible (Reclaimer model compatible)			Codigo (Code)
					URR	URR/C-H	UR-HE BP	
SR-600 x 380	900	1500	5,48	17	**1500**	-	-	121040001
SR-900 x 520	900	2500	4,45	17	**2500**	-	-	121040002
SR-900 x 600	900	4000	6,17	18	**4000**	-	-	121040003
SR-1200 x 600	900	5000	5,79	17	**5000**	-	-	121040004
		6500	7,52	30	**6500**	-	-	121040005
SR-1500 x 700	900	8000	6.35	20	**8000**	-	-	121040006
SR-1500 x 760	900	9500	6,94	25	**9500**	-	-	121040007
SR-1800 x 900	900	13000	6,69	23	**13000**	-	-	121040008
SR-2400 x 900	900	16000	6,17	19	**16000**	-	-	121040009
SR-2400 x 1100	900	20000	6,31	20	**20000**	-	-	121040010
SR-600 x 300	900	1500	4,63	16	-	**1500**	-	121040011
		2300	7,1	30	-	**2300**	-	121040012
SR-800 x 400	900	3400	5,9	18	-	**3400**	-	121040013
SR-800 x 500	900	4700	6,53	19	-	**4700**	**43**	121040014
SR-1200 x 600	900	6200	4,78	17	-	**6200**	**58 - 69**	121040015
		7500	5,79	17	-	**7500**	-	121040016
		9500	7,33	28	-	**9500**	-	121040017
SR-1400 x 600	900	11000	7,28	28	-	**11000**	**76**	121040018
SR-1800 x 600	900	11000	6,30	20	-	-	**110**	121040019

*Medidas en mm. (*Measurements in mm.)

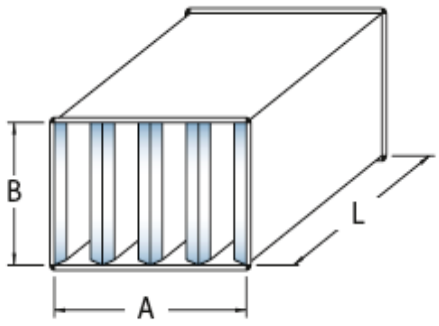

NIVELES SONOROS - Presión sonora (dB) en función de la frecuencia. (SOUND LEVELS - Sound pressure (dB) as a function of frequency.)				
250 Hz	**500 Hz**	**1000 Hz**	**2000 Hz**	**4000 Hz**
7,3	15,7	36,8	41,7	24,6

COMPUERTAS REGULACIÓN (REGULATING GATES)



Compuerta con marco ligero, mando manual, lama simple en perfiles de aluminio estrusionado y trasmisón por piñones.

Gate with light frame, manual control, single slat in extruded aluminum profiles and transmission by pinions.

MODELO (MODEL)	Area de paso (Passage area) (m^2)	Servomotor Recomendado (Servomotor Recommended) (Nm)	Modelo Recuperador compatible (Compatible Recovery Model)			Codigo (Code)
			HE	URR	URR/C	
CREAD - 660 x 410	0,27	2	-	1500	-	123030006
CREAD - 860 x 510	0,43	2	43	2500	-	123030008
CREAD - 1000 x 610	0,61	4	58 - 69	4000	-	123030001
CREAD - 1240 x 610	0,75	4	-	5000	-	123030002
CREAD - 1260 x 610	0,77	4	76	6500	-	123030003
CREAD - 1640 x 710	1,13	8	110	8000	-	123030004
CREAD - 1640 x 810	1,13	8	-	9500	-	123030005
CREAD - 1760 x 910	1,16	8	-	13000	-	123030007
CREAD - 2340 x 1110	2,56	16	-	16000 - 20000	-	123030009
CREAD - 700 X 310	0,21	2	-	-	1500 - 2300	220107000310
CREAD - 860 X 410	0,31	2	-	-	3400	220108600410
CREAD - 900 X 510	0,44	2	-	-	4700	220109000510
CREAD - 1140 X 610	0,62	4	-	-	6200 - 7500 -9500	220111400610
CREAD - 1430 X 610	0,78	4	-	-	11000	220114300610

*Medidas en mm. (*Measurements in mm.)

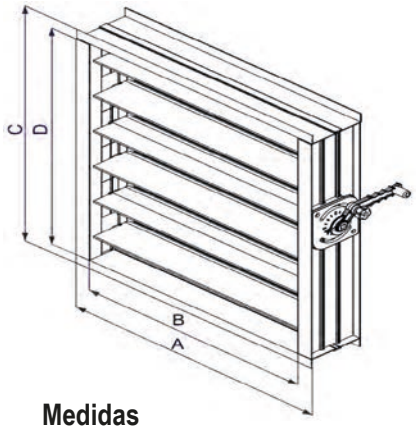

Medidas
A = B + 60
C = D + 50

Luymar se reserva el derecho a modificar los datos sin previo aviso (Luymar reserves the right to modify the data without prior notice)

COMPUERTAS REGULACIÓN CIRCULAR (CIRCULAR REGULATION GATES)



Diámetro (Diameter) (Ø)	Area de paso (Passage area) (m^2)	Servomotor Recomendado (Servomotor Recommended) (Nm)	Código (Code)
CRC - 100	0,01	2	22020001
CRC - 125	0,01	2	122020002
CRC - 150	0,02	2	122020003
CRC - 160	0,02	2	122020004
CRC - 200	0,03	2	122020005
CRC - 250	0,05	2	122020006
CRC - 300	0,07	2	122020007
CRC - 315	0,08	2	122020008
CRC - 355	0,11	2	122020009
CRC - 400	0,13	2	122020010
CRC - 450	0,16	2	122020011
CRC - 500	0,21	2	122020012

*Medidas en mm. (*Measurements in mm.)

COMPUERTAS SOBREPRESIÓN (OVERPRESSURE GATES)



Dimensiones del marco (Frame dimensions)	Area de paso (Passage area) (m^2)	Código (Code)
CRSP - 200 x 220	0,04	122010001
CRSP - 300 x 320	0,11	122010002
CRSP - 400 x 420	0,16	122010003
CRSP - 500 x 520	0,25	122010004
CRSP - 600 x 620	0,36	122010005
CRSP - 700 x 720	0,49	122010006
CRSP - 800 x 820	0,64	122010007
CRSP - 900 x 920	0,81	122010008
CRSP - 1000 x 1020	1,01	122010009

*Medidas en mm. (*Measurements in mm.)



TEJADILLOS VENTILACIÓN (ROOF VENTILATION)

MODELO (MODEL)	Aplicable a (Applicable to)	Codigo (Code)
MD 7/7	CBM-D	0340707/MD/4
TEJ. MD 9/9		0340909/MD/4
TEJ. MD 10/10		0341010/MD/4
TEJ. MD 12/12		0341212/MD/4
TEJ. MD 15/15		0341515/MD/4
TEJ. DA 7/7	CBT-D	0340707/MTD/4
TEJ. DA 9/9		0340909/MTD/4
TEJ. DA 10/10		0341010/MTD/4
TEJ. DA 12/12		0341212/MTD/4
TEJ. DA 15/15		0341515/MTD/4
TEJ. DA 18/18		0341818/MTD/4
TEJ. DA 20/20		0342020/MTD/4
TEJ. DA 22/22		0342222/MTD/4
TEJ. DA 25/25		0342525/MTD/4
TEJ. DA 30/28		0343028/MTD/4
TEJ. SA 9/4	CBT-SA / CBXT-SA	0340904/MTS/4
TEJ. SA 10/5		0341005/MTS/4
TEJ. SA 12/6		0341206/MTS/4
TEJ. SA 15/7		0341507/MTS/4
TEJ. SA 18/9		0341809/MTS/4
TEJ. SA 20/10		0342010/MTS/4
TEJ. SA 22/11		0342211/MTS/4
TEJ. SA 25/13		0342513/MTS/4
TEJ. SA 30/14		0343014/MTS/4
TEJ. CBM-BS 150	CBM-BS	034150/MBS/4
TEJ. CBM-BS 200		034200/MBS/4
TEJ. CBM-BS 250		034250/MBS/4
TEJ. CBM-BS 300		034300/MBS/4
TEJ. CBXT-D 9/9	CBXT-D	0340909CBXTD/4
TEJ. CBXT-D 10/10		0341010CBXTD/4
TEJ. CBXT-D 12/12		0341212CBXTD/4
TEJ. CBXT-D 15/15		0341515CBXTD/4
TEJ. CBXT-D 18/18		0341818CBXTD/4
TEJ. CBXT-D 20/20		0342020CBXTD/4
TEJ. CBXT-D 22/22		0342222CBXTD/4
TEJ. CBXT-D 25/25		0342525CBXTD/4
TEJ. CBXT-D 30/28		0343028CBXTD/4
TEJ. UF-500-E-EC	UF-E/ EC	034UF400/4
TEJ. UF-900-E-EC		034UF800/4
TEJ. UF-1500-E-EC		034UF1300/4
TEJ. UF-2200-E-EC		034UF2000/4

Luymar se reserva el derecho a modificar los datos sin previo aviso (Luymar reserves the right to modify the data without prior notice)



TEJADILLOS VENTILACIÓN (ROOF VENTILATION)

MODELO (MODEL)	Aplicable a (Applicable to)	Codigo (Code)
TEJ. UF-1600-EC	UF-EC	120100016
TEJ. UF-2500-EC		120100025
TEJ. UF-5000-EC		120100050
TEJ. UF-7500-EC		120100075
TEJ. UF-10000-E		120100100
TEJ. UF-15000-EC		120100150
TEJ. UF-20000-EC		120100200
TEJ. UF-30000-EC		120100300
TEJ. UF-45000-EC		120100450
TEJ. CMUB 250	CMUB	120110250
TEJ. CMUB 280		120110280
TEJ. CMUB 315		120110315
TEJ. CMUB 355		120110355
TEJ. CMUB 450		120110450
TEJ. CMUB 500		120110500
TEJ. CMUB 550		120110550
TEJ. CMUB 630		120110630
TEJ. CXMUB 400-450	CXMUB	120120400
TEJ. CXMUB 500-560		120120500
TEJ. CXMUB 630 -710		120120630
TEJ. BTZ-D - 315	BTZ-D	120130315
TEJ. BTZ-D - 355		120130355
TEJ. BTZ-D - 400		120130400
TEJ. BTZ-D - 450		120130450
TEJ. BTZ-D - 500		120130500
TEJ. BTZ-D - 560		120130560
TEJ. BTZ-D - 630		120130630
TEJ. BTZ-D - 710		120130710
TEJ. BTZ-SA - 315	BTZ-SA	120140315
TEJ. BTZ-SA - 355		120140355
TEJ. BTZ-SA - 400		120140400
TEJ. BTZ-SA - 450		120140450
TEJ. BTZ-SA - 500		120140500
TEJ. BTZ-SA - 560		120140560
TEJ. BTZ-SA - 630		120140630
TEJ. BTZ-SA - 710		120140710
TEJ. XM-45/50	XM	120150450
TEJ. XM-56/63		120150560
TEJ. XM-71/80		120150710
TEJ. XM-90/100		120150900

TEJADILLOS RECUPERADORES (RECOVERY ROOFS)



MODELO (MODEL)	Aplicable a (Applicable to)	Codigo (Code)
TEJ 800-EC 2024	UR-EC	035024408
TEJ. 1200-EC 2024		035024412
TEJ. 1800-EC 2024		035024418
TEJ. 2200-EC 2024		035024422
TEJ. 2800-EC 2024		035024428
TEJ. 3400-EC 2024		035024434
TEJ. 4200-EC 2024		035024442
TEJ. 5200-EC 2024		035024452
TEJ. 6500-EC 2024		035024465
TEJ. 800-EC 2024 V	UR-EC VERTICAL	035024408V
TEJ. 1200-EC 2024 V		035024412V
TEJ. 1800-EC 2024 V		035024418V
TEJ. 2200-EC 2024 V		035024422V
TEJ. 2800-EC 2024 V		035024428V
TEJ. 3400-EC 2024 V		035024434V
TEJ. 4200-EC 2024 V		035024442V
TEJ. 5200-EC 2024 V		035024452V
TEJ. 6500-EC 2024 V		035024465V
TEJ. UR-05-HE BP	UR-HE BP	0350200005
TEJ. UR-09-HE BP		0350200009
TEJ. UR-15-HE BP		0350200015
TEJ. UR-19-HE BP		0350200019
TEJ. UR-25-HE BP		0350200025
TEJ. UR-34-HE BP		0350200034
TEJ. UR-43-HE BP V	UR-HE BP VERTICAL	0350200043V
TEJ. UR-58-HE BP V		0350200058V
TEJ. UR-69-HE BP V		0350200069V
TEJ. UR-76-HE BP V		0350200076V
TEJ. UR-110-HE BP V		0350200110V
TEJ. URR/C 1500	URR/C	0350208015
TEJ. URR/C 2300		0350208023
TEJ. URR/C 3400		0350208034
TEJ. URR/C 4700		0350208047
TEJ. URR/C 6200		0350208062
TEJ. URR/C 7500		0350208075
TEJ. URR/C 9500		0350208095
TEJ. URR/C 11000		03502080110
TEJ. URR-1500	URR-INDUSTRIAL	035020701
TEJ. URR-2500		035020702
TEJ. URR-4000		035020704
TEJ. URR-5000		035020705
TEJ. URR-6500		035020706
TEJ. URR-8000		035020708
TEJ. URR-9500		035020709
TEJ. URR-13000		035020713
TEJ. URR-16000		035020716
TEJ. URR-20000		035020720
TEJ. URR-30000		035020730
TEJ. URR-40000		035020740

Luymar se reserva el derecho a modificar los datos sin previo aviso (Luymar reserves the right to modify the data without prior notice)

FILTROS ESTÁNDAR (STANDARD FILTERS)



MEDIDAS FILTRO (FILTER MEASUREMENTS)	FILTRO (FILTER)	Codigo (Code)
290 x 590 x 292 - Bolsas Rigidas (Rigid Bags)	M6	130560001
	F7	130570001
	F8	130580001
	F9	130590001
490 x 590 x 292 - Bolsas Rigidas (Rigid Bags)	M6	130560002
	F7	130570002
	F8	130580002
	F9	130590002
590 x 590 x 292 - Bolsas Rigidas (Rigid Bags)	M6	130560003
	F7	130570003
	F8	130580003
	F9	130590003

*Medidas en mm. (*Measurements in mm.)

FILTROS G4 (G4 FILTERS)



CBM-D		
MODELO (MODEL)	Dimensiones (Dimesions)	Codigo (Code)
7/7	275 x 500 x 48	127040013
9/9	345 x 545 x 48	127040025
10/10	400 x 600 x 48	127040030
12/12	470 x 700 x 48	127040035
15/15	560 x 795 x 48	127040040

*Medidas en mm. (*Measurements in mm.)

CBT-D		
MODELO (MODEL)	Dimensiones (Dimesions)	Codigo (Code)
7/7	360 x 495 x 48	127140049
9/9	420 x 545 x 48	127140052
10/10	475 x 595 x 48	127140053
12/12	550 x 695 x 48	127140054
15/15	655 x 795 x 48	127440055
18/18	775 x 995 x 48	127440056

*Medidas en mm. (*Measurements in mm.)

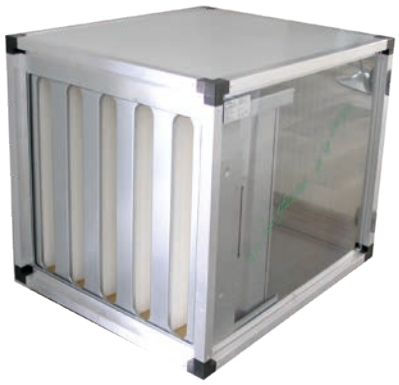

MÓDULO ABSOLUTO
(ABSOLUTE MODULE)

MÓDULO DE FILTRACIÓN HEPA H14

- Módulo de filtración equipadas con filtro HEPA H14.
- Eficiencia de 99.995% de partículas con tamaño de 0.3 µm o mayores.
- Gama para caudales desde 1600 hasta 45000 m^3/h.
- Estructura en chapa Magnelis con panel sándwich con lana de roca de 25 mm de espesor.
- Fácil acoplamiento del módulo H14 a unidad de filtración y posibilidad de poner en conductos.
- Puertas de acceso laterales para facilitar el mantenimiento.

HEPA H14 FILTRATION MODULE

- Filtration module equipped with H14 HEPA filter.
- Efficiency of 99.995% for particles with a size of 0.3 µm or larger.
- Range for flow rates from 1600 to 45000 m^3/h.
- Magnelis sheet metal structure with sandwich panel with 25 mm thick rock wool.
- Easy coupling of the H14 module to the filtration unit and the possibility of placing it in ducts.
- Side access doors to facilitate maintenance.

DIMENSIONES (DIMENSIONS)

LATERAL

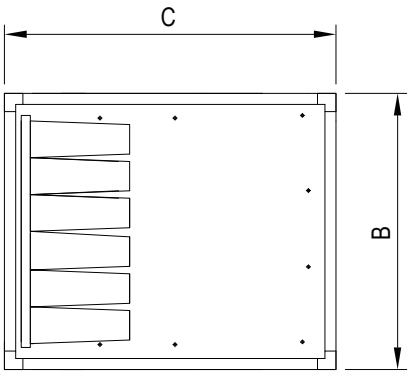

FRENTE

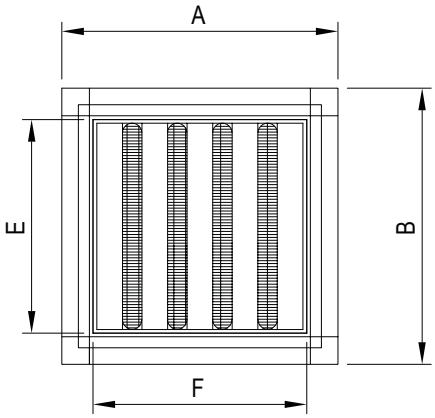

MODELO (MODEL)	Caudal (Flow) (m^3/h)	A	B	C	E	F	Código (Code)
Módulo Externo 1 - HEPA H14 (External Module 1 - HEPA H14)	600	730	430	900	640	340	03703041014
Módulo Externo 2 - HEPA H14 (External Module 2 - HEPA H14)	1600	730	730	900	640	640	03703041614
Módulo Externo 3 - HEPA H14 (External Module 3 - HEPA H14)	2500	730	730	900	640	640	03703043014
Módulo Externo 4 - HEPA H14 (External Module 4 - HEPA H14)	5000	1020	730	1200	930	640	03703045014
Módulo Externo 5 - HEPA H14 (External Module 5 - HEPA H14)	7500	1350	730	1200	1260	640	03703047514
Módulo Externo 6 - HEPA H14 (External Module 6 - HEPA H14)	10000	1350	1000	1200	1260	910	037030481014
Módulo Externo 7 - HEPA H14 (External Module 7 - HEPA H14)	15000	1400	1400	1200	1260	1260	037030481514
Módulo Externo 8 - HEPA H14 (External Module 8 - HEPA H14)	20000	2000	1400	1200	1860	1260	037030482014
Módulo Externo 9 - HEPA H14 (External Module 9 - HEPA H14)	30000	2000	2000	1200	1860	1860	037030483014
Módulo Externo 10 - HEPA H14 (External Module 10 - HEPA H14)	40000	2650	2000	1200	2510	1860	037030484514

*Medidas en mm. (*Measurements in mm.)

Luymar se reserva el derecho a modificar los datos sin previo aviso (Luymar reserves the right to modify the data without prior notice)

CURVAS MÓDULO DE FILTRACIÓN HEPA H14 (HEPA H14 FILTRATION MODULE CURVES)

PÉRDIDA DE CARGA - FILTRO H14 (PRESSURE DROP - H14 FILTER)

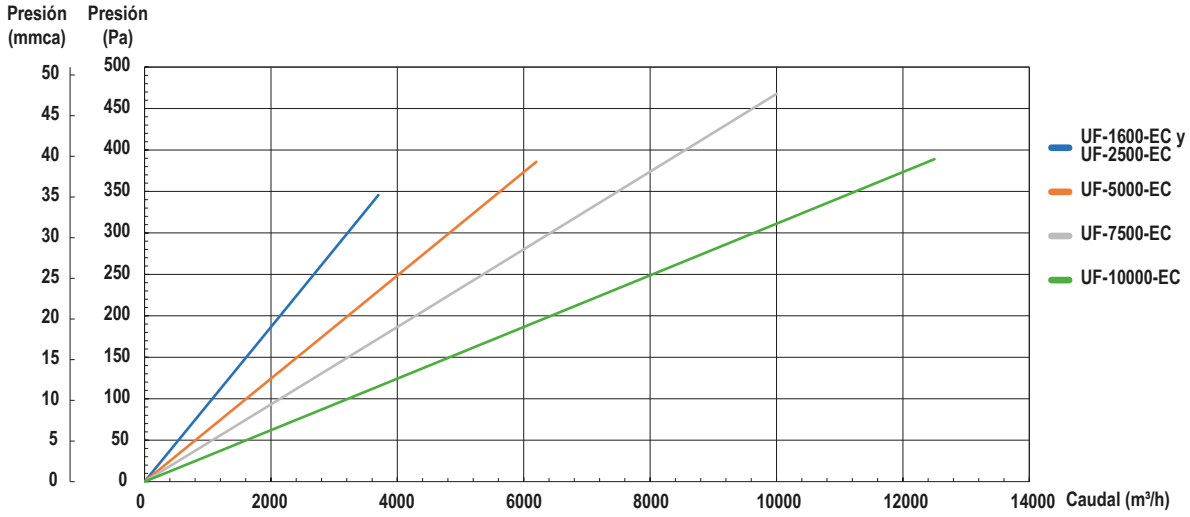

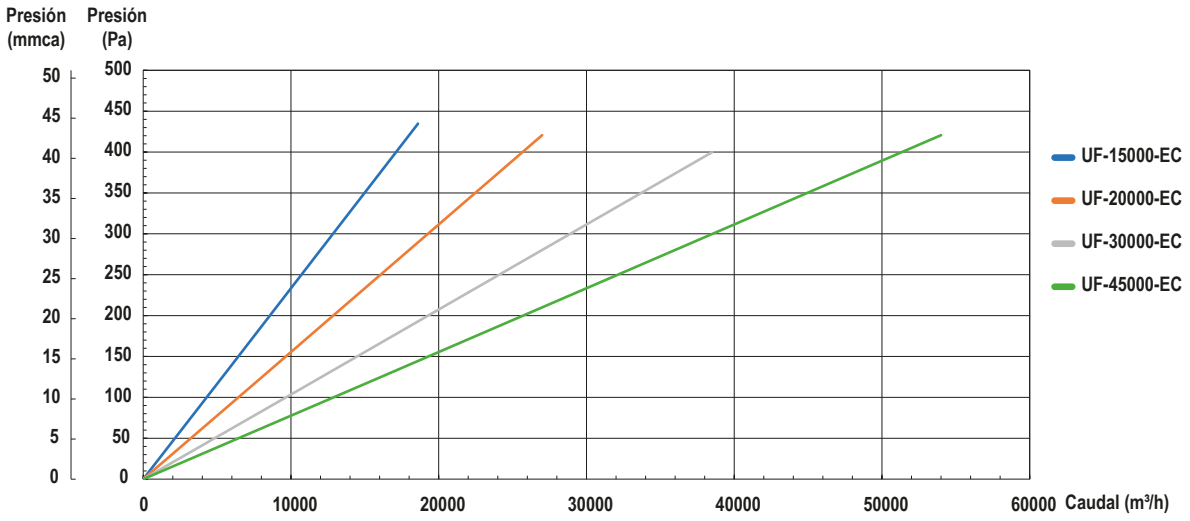

FILTROS ALTA EFICIENCIA PARA EQUIPOS VIGENTES
(HIGH EFFICIENCY FILTERS FOR CURRENT EQUIPMENT)

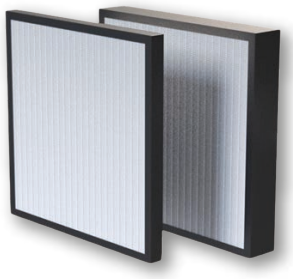

Modelo de Recuperador (Recovery Model)					MEDIDAS (MEASURES)	FILTRO (FILTER)	Codigo (Code)
UR-EC	UR-HE BYPASS 100%	URR-C	URR	UF			
UR-800-EC					235 x 470 x 48	M6	127060006
						F7	127070006
						F8	127080006
						F9	127090006
UR-1200-EC					285 x 470 x 48	M6	127060015
						F7	127070015
						F8	127080015
						F9	127090015
UR-1800-EC				UF-1500-E/EC	330 x 590 x 48	M6	127060023
						F7	127070023
						F8	127080023
						F9	127090023
UR-2200-EC		URR-C 1500 (1) URR-C 2300 (1)			335 x 740 x 48	M6	127060024
						F7	127070024
						F8	127080024
						F9	127090024
UR-2800-EC					410 x 740 x 48	M6	127060033
						F7	127070033
						F8	127080033
						F9	127090033
UR-3400-EC UR-4200-EC					540 x 790 x 48	M6	127060038
						F7	127070038
						F8	127080038
						F9	127090038
UR-5200-EC					715 x 790 x 48	M6	127060044
						F7	127070044
						F8	127080044
						F9	127090044
UR-6500-EC					785 x 870 x 48	M6	127060045
						F7	127070045
						F8	127080045
						F9	127090045
	UR-05-HE				260 x 300 x 48	M6	127060010
						F7	127070010
						F8	127080010
						F9	127090010
	UR-09-HE UR-15-HE				350 x 400 x 48	M6	127060027
						F7	127070027
						F8	127080027
						F9	127090027
	UR-16-HE UR-19-HE				330 x 500 x 48	M6	127060022
						F7	127070022
						F8	127080022
						F9	127090022

*NOTA: Entre parentesis "( )", se indica el número de filtros que lleva el equipo. (*NOTE: The number of filters in the equipment is indicated in parentheses "( )".)

*Medidas en mm. (*Measurements in mm.)

Luymar se reserva el derecho a modificar los datos sin previo aviso (Luymar reserves the right to modify the data without prior notice)

FILTROS ALTA EFICIENCIA PARA EQUIPOS VIGENTES
(HIGH EFFICIENCY FILTERS FOR CURRENT EQUIPMENT)

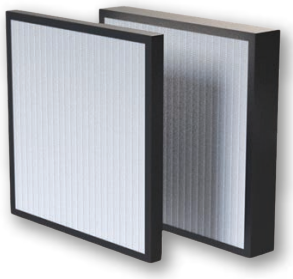

Modelo de Recuperador (Recovery Model)					MEDIDAS (MEASURES)	FILTRO (FILTER)	Codigo (Code)
UR-EC	UR-HE BYPASS 100%	URR-C	URR	UF			
	UR-25-HE UR-34-HE			UF-2200-E/EC	405 x 590 x 48	M6	127060031
						F7	127070031
						F8	127080031
						F9	127090031
		URR-C 3400 (1)			405 x 900 x 48	M6	127060032
						F7	127070032
						F8	127080032
						F9	127090032
		URR-C 4700 (1)			290 x 495 x 48	M6	127060017
						F7	127070017
						F8	127080017
						F9	127090017
		URR-C 4700 (1)			495 x 590 x 48	M6	127060036
						F7	127070036
						F8	127080036
						F9	127090036
	UR-43 (1) / 76 (1)-HE		URR-4000 (1) / 13000 (3) / 16000 (4) / 30000 (2)	UF-5000-EC (1) / UF-10000-TE (2)	290 x 590 x 97	M6	127260016
						F7	127270016
						F8	127280016
						F9	127290016
	UR-43 (2) / 58 (2) / 69 (2) / 76 (2) / 110 (2)-HE	URR-C-6200 (2) / 7500 (2) / 9500 (2)	URR-4000 (1) / 5000 (2) / 6500 (2) / 8000 (2) / 9500 (2) / 13000 (3) / 16000 (4) / 20000 (4) / 30000 (8) / 40000 (10)	UF-2500 (1) / 5000 (1) 7500 (2) / 10000 (2) / 15000 (4) / 20000 (6) / 30000 (9) / 45000 (12)-TE	590 x 590 x 97	M6	127260040
						F7	127270040
						F8	127280040
						F9	127290040
		URR-C-11000 (3)	URR-1500 (1) / 2500 (1) / 8000 (1) / 9500 (1) / 20000 (4)	UF-1600 (1)-EC	490 x 590 x 97	M6	127260025
						F7	127270025
						F8	127280025
						F9	127290025
				UF-500 E/EC UF-900 E/EC	285 x 370 x 48	G4	127040014
						M6	127060014
						F7	127070014
						F8	127080014
						F9	127090014
				UF-1600/EC	490 x 590 x 292 Bolsas Rígidas	M6	130560002
						F7	130570002
						F8	130580002
						F9	130590002
				UF-5000/10000/15000/ 20000/30000/45000-TE | UF-45000-TZ	590 x 590 x 292 Bolsas Rígidas	M6	130560003
						F7	130570003
						F8	130580003
						F9	130590003

*NOTA: Entre parentesis "( )", se indica el número de filtros que lleva el equipo. (*NOTE: The number of filters in the equipment is indicated in parentheses "( )".)

*Medidas en mm. (*Measurements in mm.)

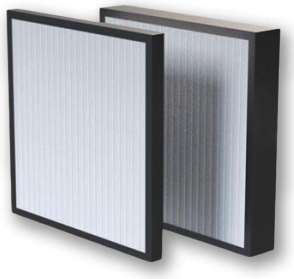

FILTROS ALTA EFICIENCIA PARA EQUIPOS DESCATALOGADOS
(HIGH EFFICIENCY FILTERS FOR DISCONTINUED EQUIPMENT)

Modelo de Recuperador (Recovery Model)					MEDIDAS (MEASURES)	FILTRO (FILTER)	Codigo (Code)
UR-HE	UR-HE/16	UR-EC/16	UR-EX	R-EX			
		UR-1800-EC/16			330 x 590 x 48	M6	127060023
						F7	127070023
						F8	127080023
						F9	127090023
				R-05-EX	245 x 300 x 48	M6	127060007
						F7	127070007
						F8	127080007
						F9	127090007
		UR-4800-EC/16	UR-48-EX		640 x 700 x 48	M6	127060042
						F7	127070042
						F8	127080042
						F9	127090042
		UR-6200-EC/16	UR-60-EX UR-68-EX		700 x 740 x 48	M6	127060043
						F7	127070043
						F8	127080043
						F9	127090043
UR-05-HE UR-07-HE					260 x 300 x 48	M6	127060010
						F7	127070010
						F8	127080010
						F9	127090010
UR-09-HE UR-10-HE					350 x 400 x 48	M6	127060027
						F7	127070027
						F8	127080027
						F9	127090027
UR-16-HE			UR-19-EX		330 x 500 x 48	M6	127060022
						F7	127070022
						F8	127080022
						F9	127090022
				R-20-EX	345 x 590 x 48	M6	127060026
						F7	127070026
						F8	127080026
						F9	127090026
UR-22-HE		UR-2600-EC/16	UR-26-30-EX		405 x 590 x 48	M6	127060031
						F7	127070031
						F8	127080031
						F9	127090031
			UR-08-EX		270 x 270 x 48	M6	127060012
						F7	127070012
						F8	127080012
						F9	127090012
UR-33-HE BS				UF-1500-E/EC	405 x 900 x 48	M6	127060032
						F7	127070032
						F8	127080032
						F9	127090032
		UR-8700-EC/16			860 x 900 x 97 Marco metalico	M6	127460048
						F7	127470048
						F8	127480048
						F9	127490048

*Medidas en mm. (*Measurements in mm.)

Luymar se reserva el derecho a modificar los datos sin previo aviso (Luymar reserves the right to modify the data without prior notice)

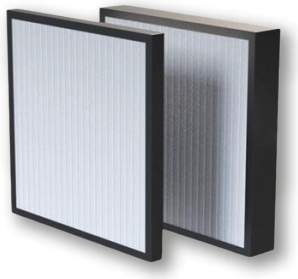

FILTROS ALTA EFICIENCIA PARA EQUIPOS DESCATALOGADOS
(HIGH EFFICIENCY FILTERS FOR DISCONTINUED EQUIPMENT)

Modelo de Recuperador (Recovery Model)					MEDIDAS (MEASURES)	FILTRO (FILTER)	Codigo (Code)
UR-HE	UR-HE/16	UR-EC/16	UR-EX	R-EX			
UR-42-HE					290 x 590 x 97	M6	127260016
						F7	127270016
						F8	127280016
						F9	127290016
UR-42-55-58 -65-75-HE					590 x 590 x 97	M6	127260040
						F7	127270040
						F8	127280040
						F9	127290040
UR-42-HE BS					520 x 800 x 97	M6	127260070
						F7	127270070
						F8	127280070
						F9	127290070
UR-55-HE BS					520 x 950 x 97	M6	127260071
						F7	127270071
						F8	127280071
						F9	127290071
	UR-250-HE/16				230 x 290 x 48	M6	127060004
						F7	127070004
						F8	127080004
						F9	127090004
	UR-500-HE/16				230 x 590 x 48	M6	127060005
						F7	127070005
						F8	127080005
						F9	127090005
	UR-800-HE/16				265 x 500 x 48	M6	127060011
						F7	127070011
						F8	127080011
						F9	127090011
	UR-1000-HE/16				290 x 495 x 48	M6	127060017
						F7	127070017
						F8	127080017
						F9	127090017
	UR-1600-HE/16				290 x 645 x 48	M6	127060019
						F7	127070019
						F8	127080019
						F9	127090019
					545 x 590 x 48	M6	127060039
						F7	127070039
						F8	127080039
						F9	127090039
UR-90-HE					490 x 590 x 97	M6	127260025
						F7	127270025
						F8	127280025
						F9	127290025
					285 x 370 x 48	M6	127060014
						F7	127070014
						F8	127080014
						F9	127090014

*Medidas en mm. (*Measurements in mm.)

VOLVER AL INDICE

Luymar se reserva el derecho a modificar los datos sin previo aviso (Luymar reserves the right to modify the data without prior notice)

CONDICIONES GENERALES

1 - LEYES REGULADORAS

Para todo lo no previsto en las presentes condiciones generales de venta se entiende regulada por la Convención de las Naciones Unidas sobre los contratos de venta internacional de mercancía estipulada en Viena 11.04.1980.

Para lo no dispuesto en esta convención y en las condiciones generales que siguen, la presente venta está regulada por la ley española en conformidad con el artículo 3.1 de la Convención Multilateral sobre leyes aplicables a las ventas estipuladas en la Haya el 15.06.1955.

Será de aplicación también el código civil sobre vicios o defectos ocultos.

2 - TRIBUNALES COMPETENTES

Para todas las divergencias que pudieran surgir por este contrato, serán competentes los Tribunales de Torrejón de Ardoz.

3 - ENTREGA DE MERCANCÍA

Todos los pedidos, aunque estén confirmados por escrito, se entienden condicionados al cumplimiento de las entregas admitidas por los proveedores, al igual que a la obtención de los permisos de exportación de los países de origen y de la importación en España. En el caso de retrasos en la entrega de la mercancía ordenada, el vendedor no responde en caso de que los mismos dependan de una causa ajena a la propia voluntad. En tal caso, el vendedor se reserva a su elección reducir la cantidad de la entrega o cambiar los plazos de entrega o, finalmente, resolver el contrato sin reconocer daño alguno a favor del comprador, salvo el de su derecho de obtener la restitución de los pagos a cuenta eventualmente efectuados.

La hipótesis anterior, da el mismo derecho de resolución de contrato al comprador.

Salvo en caso de particular acuerdo por escrito, la mercancía se entregará siempre desde nuestro almacén. La mercancía viajará siempre por cuenta del comprador, aunque al precio del material haya sido acordado hasta el destino.

Defecto incoterms envío: DAP, la mercancía se entrega a pie de calle, encargándose el comprador del transporte de la misma desde ese punto. Esta será la entrega estándar. No admitimos restricciones de tráfico, horario o acceso. Previa consulta para camión con trampilla para el envío en caso de entrega especial o fuera de península ibérica española. Se valorará precio y posibilidad previamente y deberá ser aceptado antes de su envío.

4 - CARACTERÍSTICAS TÉCNICAS

Las características técnicas y cualitativas de la mercancía vendida son exclusivamente las indicadas en el catálogo oficial, y/o las aceptadas por escrito por el vendedor en caso de modificaciones pedidas por el comprador. El vendedor, por lo tanto, no es responsable, de ningún modo, por pretensiones del comprador que conduzcan a características diferentes de las expresamente indicadas.

5 - PRECIOS

El precio indicado, aunque conste en la confirmación del pedido, tiene sólo carácter indicativo. Nos reservamos el derecho de modificar estos precios por posibles variaciones de aumento de maniobra, materia prima, transporte, derechos de aduana u otro elemento que pueda influir en el coste del producto. En el precio no está incluido el IVA.

6 - PLAZOS

Los plazos de salida de fábrica de los productos se confirmarán al momento del pedido, sin incluir los tiempos de transporte.

En caso de retraso por causas no imputable a Luymar, se podrán modificar esos plazos de entrega.

7 - CONDICIONES DE PAGO

Los plazos para el pago de la mercancía vendida se entienden esenciales para el interés del vendedor. Los plazos de pago se adaptarán a la legislación en vigor al momento de la venta. En caso de inobservancia, el vendedor se reserva la facultad de actuar para el cumplimiento o para la resolución del contrato, salvo el resarcimiento de daños.

8 - RESERVA DE DOMINIO

La venta se realiza bajo pacto expreso de reserva de dominio a favor de Estudio Técnico Luymar, S.L.U. hasta el pago total. El comprador se obliga a no ceder la propiedad del material, uso o disfrute hasta el pago total sin el expreso consentimiento por escrito de Estudio Técnico Luymar, S.L.U.

9 - RESPONSABILIDAD POR DAÑOS

El vendedor no responde de los daños eventualmente provocados por la mercancía vendida fuera de los límites de la directiva CEE n.85/374, expresamente válida para todas las ventas, para cualquier país de destino de la mercancía.

Por tanto, el vendedor no es responsable del uso de la mercancía en condiciones particulares y/o diferentes de las indicadas en el catálogo.

El comprador declara haber recibido las instrucciones para el uso de la mercancía suministrada por el vendedor y se compromete a respetarlas.

10 - REPUESTOS

Luymar garantiza la existencia de piezas de repuesto una vez que el producto deja de fabricarse durante un plazo de 10 años.

DEVOLUCIÓN O DESESTIMIENTO

El cliente tendrá derecho a revocar su pedido en un plazo de 14 días tras su recepción física. Previo aviso y cumplimentación del formulario que, además, deberá presentar antes de su llegada.

EL DERECHO A DESESTIMIENTO EN EL PLAZO HÁBIL, PODRÁ SER EJERCIDO SI:

1 - El producto escogido no satisface las necesidades del cliente. En este caso, deberán embalarlo nuevamente en su condición original y asumir gasto de devolución y posibles desperfectos derivados de la misma si se producen.

Tras su llegada a Luymar, se examinará que el producto no haya sido usado en absoluto, lleve todos sus accesorios, documentación, embalaje y perfecto estado para que pueda revenderse como producto seminuevo.

En caso de no venir en estado óptimo para su reventa, se podrá aplicar depreciación por defectos o examen y gestión administrativa o bien denegar la validez de la petición.

2 - Cuando el producto se entregue averiado o defectuoso y deberá ser comunicado en el mismo día de recepción física para ser elegible como defecto de fabricación o bien sólo cubrirá la pieza averiada. En caso de notificarse a tiempo, será reparado o cambiado inmediatamente y sin coste alguno para cliente.

EXCEPCIONES:

Mercancías especiales, hechas a medidas, para un uso concreto o a petición de cliente, no califican como elegibles para devolución o desestimiento. Estos casos deberán ser analizados por Luymar para ver opciones.

EN EL CASO DE NO HACERSE EN PLAZO:

Tras revisión, si el estado es óptimo para reventa, se abonará a cliente un 90% del cargo, reservándose un 10% en concepto de manipulación, comprobación, recolocación en almacén, gestión administrativa, portes de envío y pérdida de valor.

Este cargo será informado de antemano en caso de ser menor o nulo, cuando Luymar así determine.

TRANSPORTE:

Aconsejable proporcionar fotografías tanto del interior como de los laterales previo a su carga en transporte o no podremos resolver debidamente discrepancias de condición de entrega por mal trato del transporte.

En caso de que cliente organice transporte, se preacordará importe previamente con Luymar. Cliente será ese caso responsable del estado y desperfectos que transporte pueda provocar a los bienes y las reclamaciones correspondientes.

GARANTIAS

Nuestra garantía cubre 12 meses a partir de la fecha de facturación, cumpliendo y ampliando de esta manera la normativa vigente. Luymar añade 1 mes de prórroga a dicha garantía si se demuestra que la puesta en marcha fue posterior a su recepción física.

Cubre exclusivamente defectos de fabricación o piezas averiadas. Queda excluida mano de obra, logística y problemas derivados de una mala instalación (Como mal conexionado, subidas y bajas de tensión, voltaje o tensionado incorrecto, mal mantenimiento, etc.), así como mala manipulación o utilización del producto.

La instalación y manipulación de los equipos debe ser ejercida por personal cualificado y quedará la garantía invalidada si se llevara a cabo de manera incorrecta o se usara el producto en fines distintos de para los que se fabricó.

Luymar deberá evaluar y dictaminar si procede como garantía y en ningún caso podrá asumirse la automática aceptación sin aprobación previa.

Tras la triangulación del problema consultando a Luymar, este enviará si procede, las piezas necesarias para resolver dicho defecto, con cargo incluyendo portes hasta quedar demostrada la garantía una vez evaluada y dictaminada la incidencia. Si quedase esta demostrada como garantía, se abonará cargo a cliente si se produjo.

GENERAL CONDITIONS

1 - REGULATORY LAWS

For everything not provided for in these general conditions of sale, it is understood to be regulated by the United Nations Convention on contracts for the international sale of merchandise stipulated in Vienna 04/11/1980.

For what is not provided in this convention and in the general conditions that follow, this sale is regulated by Spanish law in accordance with article 3.1 of the Multilateral Convention on laws applicable to sales stipulated in The Hague on 06/15/1955.

The civil code on hidden defects or defects will also apply.

2 - COMPETENT COURTS

For all disputes that may arise due to this contract, the Courts of Torrejón de Ardoz will be competent.

3 - DELIVERY OF GOODS

All orders, even if confirmed in writing, are understood to be conditional on compliance with the deliveries accepted by the suppliers, as well as obtaining export permits from the countries of origin and import permits in Spain. In the case of delays in the delivery of the ordered merchandise, the seller is not responsible if they depend on a cause beyond its control. In such case, the seller reserves at its discretion to reduce the quantity of the delivery or change the delivery times or, finally, terminate the contract without recognizing any damage in favor of the buyer, except for his right to obtain restitution of the payments on account eventually made.

The previous hypothesis gives the same right to terminate the contract to the buyer.

Except in the case of a specific written agreement, the merchandise will always be delivered from our warehouse. The merchandise will always travel at the expense of the buyer, even if the price of the material has been agreed upon to the destination.

Default Incoterms for shipment: DAP. The goods are delivered at street level (kerbside), and the buyer is responsible for transport from that point. This will be the standard delivery. We do not accept restrictions regarding traffic, time schedule or access. Prior consultation is required for shipment by tail-lift truck in the event of special delivery or delivery outside mainland (peninsular) Spain. Price and feasibility will be assessed in advance and must be accepted before shipment.

4 - TECHNICAL CHARACTERISTICS

The technical and qualitative characteristics of the merchandise sold are exclusively those indicated in the official catalogue, and/or those accepted in writing by the seller in case of modifications requested by the buyer. The seller, therefore, is not responsible, in any way, for claims of the buyer that lead to characteristics different from those expressly indicated.

5 - PRICES

The price indicated, although stated in the order confirmation, is only indicative. We reserve the right to modify these prices due to
Possible variations in increased handling, raw materials, transportation, customs duties or other elements that may influence the cost of the product. VAT is not included in the price.

6 - DEADLINE

Factory delivery times for products will be confirmed at the time of order, excluding transportation times.

In case of delay due to reasons not attributable to Luymar, these delivery times may be modified.

7 - PAYMENT CONDITIONS

The deadlines for payment of the merchandise sold are understood to be essential for the interest of the seller. Payment terms will be adapted to the legislation in force at the time of sale. In the event of non-compliance, the seller reserves the right to act to fulfill or terminate the contract, except for compensation for damages.

8 -RESERVATION OF TITLE

The sale is carried out under an express agreement of reservation of ownership in favor of Estudio Técnico Luymar, S.L.U. until full payment. The buyer agrees not to transfer ownership of the material, use or enjoyment until full payment without the express written consent of Estudio Técnico Luymar, S.L.U.

9 - LIABILITY FOR DAMAGES

The seller is not responsible for any damage caused by merchandise sold outside the limits of EEC Directive n.85/374, expressly valid for all sales, for any country of destination of the merchandise.

Therefore, the seller is not responsible for the use of the merchandise in particular conditions and/or different from those indicated in the catalog.

The buyer declares that he has received the instructions for the use of the merchandise supplied by the seller and undertakes to respect them.

10 - SPARE PARTS

Luymar guarantees the existence of spare parts 10 years after discontinuation of products.

Luymar se reserva el derecho a modificar los datos sin previo aviso (Luymar reserves the right to modify the data without prior notice)

RETURN OR WITHDRAWAL

The customer will have the right to revoke his order within a period of 14 days after physical receipt. Prior notice and completion of the form, which you must also present before your arrival.

THE RIGHT TO WITHDRAWAL WITHIN THE WORKING DAYS MAY BE EXERCISED IF:

1- The chosen product does not satisfy the customer's needs. In this case, they must repackage it in its original condition and assume the cost of return and damage resulting from it if they occur.

Upon arrival at Luymar, the product will be examined to ensure that it has not been used at all, has all its accessories, documentation, packaging and is in perfect condition so that it can be resold as a used product.

If it is not in optimal condition for resale, depreciation for defects or examination and administrative management may be applied or the validity of the request may be denied.

2- When the product is delivered damaged or defective, and the fact must be reported the same day of physical receipt to be eligible as a manufacturing defect or it will only cover the damaged part. If notified in time, it will be repaired or changed immediately at no cost to the customer.

EXCEPTIONS:

Special merchandise, custom made, for a specific use or at the customer's request, do not qualify as eligible for return or withdrawal. These cases must be analyzed by Luymar to see options.

IF NOT DONE WITHIN THE TIME LIMIT

After review, if the condition is optimal for resale, the customer will be paid 90% of the charge, reserving 10% for handling, checking, relocation to warehouse, administrative management, shipping costs and loss of value.

This charge will be informed in advance if it is minor or null, when Luymar so determines.

TRANSPORT:

It is advisable to provide photographs of both the interior and the sides prior to loading in transport or we will not be able to properly resolve discrepancies in delivery condition due to poor treatment of transport.

If the client organizes transportation, the amount will be agreed in advance with Luymar. The Client will be responsible for the condition and damage that transportation may cause to the merchandise and the corresponding claims.

GUARANTEE

Our guarantee covers 12 months from the billing date, thus complying and expanding current regulations. Luymar adds a 1-month extension to said guarantee if it is proven that the start-up took place after its physical reception.

It covers only manufacturing defects or damaged parts. Labor, logistics and problems derived from poor installation are excluded (such as poor bad connections, voltage surges and drops, incorrect voltage or tension, poor maintenance, etc.), as well as poor handling or use of the product.

The installation and handling of the equipment must be carried outby qualified personnel and the guarantee will be invalidated if it is carried out incorrectly or the product is used for purposes other than those for which it was manufactured.

Luymar must evaluate and decide whether it is appropriate as a guarantee and in no case acceptance can be assumed without prior approval.

After triangulation of the issue in consultation with Luymar, Luymar will send, if applicable, with charge including transport, the necessary parts to resolve such defect, until the guarantee is proven once the issue has been evaluated and resolved. If this is shown as a guarantee, the charge will be paid to the customer if it occurred.

VOLVER AL INDICE

ESTUDIO TÉCNICO LUYMAR S.L.U.
C/ Círculo Polar 7
28850 Torrejón de Ardoz, Madrid
ESPAÑA
(+34) 91 675 75 50
comercial@luymar.com
www.luymar.com

R600652

