CONDENSADORES CON VENTILADORES AXIALES. **SERIE CB.**

Serie CBN (normales):
Conexión D: 1300 rpm (900 rpm modelos Ø 800 mm)
Conexión Y : 1.000 rpm (680 rpm modelos Ø 800 mm)
Serie CBS(silenciosos): Conexión D: 680 rpm (450rpm modelos Ø 800 mm)
Conexión Y : 550 rpm (350 rpm modelos Ø 800 mm).

- Bateria de tubo de cobre y aletas de aluminio que proporciona un optimizado coeficiente de intercambio térmico. Separación de aletas es de 2,1 mm.

- Sistema de batería flotante , que evita que los tubos entren en contacto con las chapas soporte, asegurando una larga vida en ausencia de fugas. Secciones separadas e independientes para cada ventilador.

- Carrocería en acero galvanizado y lacado con resina poliester en blanco RAL-9002 de elevada resistencia a la corrosión.

- Ventiladores helicoidales con motor de rotor externo, trifásicos 400 V, 50 Hz y dos velocidades. Con protección IP-54 y protector térmico.

SERIE CBN . Ventiladores 400V/3/50Hz . 2 vel 1350/1000 rpm. (Δ 780W 1,35A / Y 550W 0,94A) Ø500mm

MODELO	Potencia AT:15K (W)		Nº de Vent.	Caudal Aire (m^3/h)		Nivel sonoro dB (A)		Superficie (m^2) (*)	Vol. int. (dm^3)	Conex.		Peso (kg)	€/Und	CÓDIGO
	Δ	Y		Δ	Y	Δ	Y			Ent.	Sal.			
CBN22	22,3	17,6	1 x 500	6.950	5.050	49	45	29,0	4,6	22	16	60	**2.280,00**	CBN22
CBN25	25,4	19,4	1 x 500	6.700	4.800	49	45	39,0	6,2	22	16	65	**2.470,00**	CBN25
CBN29	28,5	20,8	1 x 500	6.300	4.450	49	45	58,0	9,3	22	16	73	**2.830,00**	CBN29
CBN45	44,6	35,2	2 x 500	13.900	10.100	52	48	58,0	8,7	35	22	109	**3.780,00**	CBN45
CBN51	50,8	38,8	2 x 500	13.400	9.600	52	48	77,0	11,6	35	22	116	**4.080,00**	CBN51
CBN57	57,0	41,6	2 x 500	12.600	8.900	52	48	116,0	17,4	35	22	133	**4.700,00**	CBN57
CBN67	66,9	52,8	3 x 500	20.850	15.150	54	50	87,0	12,7	35	22	156	**5.170,00**	CBN67
CBN76	76,2	58,2	3 x 500	20.100	14.400	54	50	116,0	17,0	35	22	168	**5.640,00**	CBN76
CBN86	85,5	62,4	3 x 500	18.900	13.350	54	50	174,0	25,5	42	28	197	**6.540,00**	CBN86

SERIE CBS . Ventiladores 400V/3/50Hz . 2 vel 675/520 rpm. (Δ 129W 0,4A / Y 71W 0,2A) Ø500mm

MODELO	Potencia AT:15K (W)		Nº de Vent.	Caudal Aire (m^3/h)		Nivel sonoro dB (A)		Superficie (m^2) (*)	Vol. int. (dm^3)	Conex.		Peso (kg)	€/Und	CÓDIGO
	Δ	Y		Δ	Y	Δ	Y			Ent.	Sal.			
CBS13	11,9	10,2	1 x 500	3.080	2.660	28	25	29,0	4,6	22	16	56	**2.280,00**	CBS13
CBS14	13,1	11,2	1 x 500	2.920	2.500	28	25	39,0	6,2	22	16	60	**2.470,00**	CBS14
CBS26	23,9	20,5	2 x 500	6.160	5.320	31	28	58,0	8,7	22	16	100	**3.780,00**	CBS26
CBS29	26,3	22,4	2 x 500	5.840	5.000	31	28	77,0	11,6	22	16	108	**4.080,00**	CBS29
CBS40	35,8	30,7	3 x 500	9.240	7.980	33	30	87,0	12,7	35	22	142	**5.170,00**	CBS40
CBS43	39,4	33,6	3 x 500	8.760	7.500	33	30	116,0	17,0	35	22	155	**5.640,00**	CBS43

SERIE CBN . Ventiladores 400V/3/50Hz . 2 vel 1350/1000 rpm. (Δ 1900W 3,2A / Y 1200W 1,95A) Ø630mm

MODELO	Potencia AT:15K (W)		Nº de Vent.	Caudal Aire (m^3/h)		Nivel sonoro dB (A)		Superficie (m^2) (*)	Vol. int. (dm^3)	Conex.		Peso (kg)	€/Und	CÓDIGO
	Δ	Y		Δ	Y	Δ	Y			Ent.	Sal.			
CBN 94	93,6	77,0	2 x 630	28.000	21.800	62	57	122,0	17,4	54	35	192	**6.840,00**	CBN94
CBN 107	107,0	86,4	2 x 630	27.000	21.000	62	57	162,0	23,1	54	35	208	**7.430,00**	CBN107
CBN 121	121,0	94,0	2 x 630	25.500	20.000	62	57	243,0	34,7	54	35	242	**8.610,00**	CBN121
CBN 140	140,0	116,0	3 x 630	42.000	32.700	64	59	182,0	25,6	54	35	278	**9.570,00**	CBN140
CBN 160	160,0	130,0	3 x 630	40.500	31.500	64	59	243,0	34,2	66	42	304	**10.600,00**	CBN160
CBN 181	181,0	141,0	3 x 630	38.250	30.000	64	59	365,0	51,3	66	42	354	**12.300,00**	CBN181
CBN 189	189,0	147,0	4 x 630	56.000	41.600	65	60	385,0	38,3	66	42	404	**13.000,00**	CBN189
CBN 210	210,0	164,0	4 x 630	51.600	40.500	65	60	513,0	51,1	66	42	453	**14.300,00**	CBN210

CONDENSADORES DE AIRE

SERIE CBS . Ventiladores 400V/3/50Hz . 2 vel 680/550 rpm. (D 280W 0,9A / Y 140W 0,5A) Ø630mm

MODELO	Potencia AT:15K (W)		Nº de Vent.	Caudal Aire (m^3/h)		Nivel sonoro dB (A)		Superficie (m^2) (*)	Vol. int. (dm^3)	Conex.		Peso (kg)	€/Und	CÓDIGO
	Δ	Y		Δ	Y	Δ	Y			Ent.	Sal.			
CBS 51	62,5	50,0	2 x 630	18.000	13.820	45	39	122,0	17,4	35	22	176	**6.840,00**	CBS51
CBS 58	70,7	54,9	2 x 630	17.100	12.900	45	39	162,0	23,1	35	22	193	**7.430,00**	CBS58
CBS 61	74,6	55,6	2 x 630	15.700	11.620	45	39	243,0	34,7	54	35	226	**8.610,00**	CBS61
CBS 77	93,8	75,0	3 x 630	27.000	20.730	47	41	182,0	25,6	54	35	254	**9.570,00**	CBS77
CBS 86	106,1	82,3	3 x 630	25.650	19.350	47	41	243,0	34,2	54	35	280	**10.600,00**	CBS86
CBS 92	111,8	83,4	3 x 630	23.550	17.430	47	41	365,0	51,3	54	35	330	**12.300,00**	CBS92
CBS 104	124,0	97,7	4 x 630	33.100	24.700	48	42	385,0	38,3	66	42	373	**13.000,00**	CBS104
CBS 113	136,0	104,1	4 x 630	30.900	22.850	48	42	513,0	51,1	66	42	421	**14.300,00**	CBS113

SERIE CBN . Ventiladores 400V/3/50Hz . 900/680 rpm. (3,9/2,2 A / 1,8/1,15 Kw) Ø800mm

MODELO	Potencia AT:15K (W)		Nº de Vent.	Caudal Aire (m^3/h)		Nivel sonoro dB (A)		Superficie (m^2) (*)	Vol. int. (dm^3)	Conex.		Peso (kg)	€/Und	CÓDIGO
	Δ	Y		Δ	Y	Δ	Y			Ent.	Sal.			
CBN 123	123,0	102,0	2 x 800	38.400	29.200	51	45	282,0	28,1	54	35	305	**9.460,00**	CBN123
CBN 137	137,0	111,0	2 x 800	36.200	27.000	51	45	377,0	37,4	54	35	338	**10.400,00**	CBN137
CBN 185	185,0	154,0	3 x 800	57.600	43.800	53	47	424,0	41,5	66	42	445	**13.400,00**	CBN185
CBN 206	206,0	166,0	3 x 800	54.300	40.500	53	47	565,0	55,4	66	42	496	**14.800,00**	CBN206
CBN 247	247,0	205,0	4 x 800	76.800	58.400	54	48	565,0	55,0	66	42	585	**16.700,00**	CBN247
CBN 274	274,0	222,0	4 x 800	72.400	54.000	54	48	753,0	73,3	79	54	653	**18.700,00**	CBN274
CBN 309	309,0	256,0	5 x 800	96.000	73.000	55	49	706,0	68,5	79	54	726	**20.500,00**	CBN309
CBN 343	343,0	277,0	5 x 800	90.500	67.500	55	49	942,0	91,3	79	54	811	**22.800,00**	CBN343
CBN 380	380,0	317,0	6 x 800	118.800	90.000	56	50	883,0	86,0	2x66	2x42	907	**24.500,00**	CBN380
CBN 424	424,0	343,0	6 x 800	111.600	83.400	56	50	1177,0	115,0	2x66	2x42	1015	**27.400,00**	CBN424
CBN 506	506,0	423,0	8 x 800	158.400	120.000	57	51	1177,0	114,0	2x66	2x42	1197	**31.400,00**	CBN506
CBN 566	566,0	457,0	8 x 800	148.800	111.200	57	51	1569,0	152,0	2x79	2x54	1340	**35.500,00**	CBN566
CBN 638	638,0	508,0	8 x 800	140.800	107.200	57	51	2354,0	228,0	2x79	2x54	1624	**42.700,00**	CBN638

SERIE CBS . Ventiladores 400V/3/50Hz . 450/350 rpm. (3,9/2,2 A / 1,8/1,15 Kw) Ø800mm

MODELO	Potencia AT:15K (W)		Nº de Vent.	Caudal Aire (m^3/h)		Nivel sonoro dB (A)		Superficie (m^2) (*)	Vol. int. (dm^3)	Conex.		Peso (kg)	€/Und	CÓDIGO
	Δ	Y		Δ	Y	Δ	Y			Ent.	Sal.			
CBS 73	67,0	52,0	2 x 800	15.890	11.780	39	33	282,0	28,1	42	28	293	**9.460,00**	CBS73
CBS 78	72,0	54,0	2 x 800	14.700	10.930	39	33	377,0	37,4	42	28	327	**10.400,00**	CBS78
CBS 110	101,0	78,0	3 x 800	23.835	17.670	41	35	424,0	41,5	54	35	428	**13.400,00**	CBS110
CBS 117	107,0	81,0	3 x 800	22.050	16.395	41	35	565,0	55,4	54	35	479	**14.800,00**	CBS117
CBS 146	135,0	104,0	4 x 800	31.780	23.560	42	36	565,0	55,0	54	35	562	**16.700,00**	CBS146
CBS 156	143,0	108,0	4 x 800	29.400	21.860	42	36	753,0	73,3	66	42	630	**18.700,00**	CBS156
CBS 183	169,0	130,0	5 x 800	39.725	29.450	43	37	706,0	68,5	66	42	698	**20.500,00**	CBS183
CBS 195	179,0	135,0	5 x 800	36.750	27.325	43	37	942,0	91,3	66	42	783	**22.800,00**	CBS195
CBS 226	207,0	159,0	6 x 800	48.660	36.060	44	38	883,0	86,0	2x54	2x35	874	**24.500,00**	CBS226
CBS 243	220,0	166,0	6 x 800	45.150	33.540	44	38	1177,0	115,0	2x54	2x35	981	**27.400,00**	CBS243
CBS 301	276,0	213,0	8 x 800	64.880	48.080	45	39	1177,0	114,0	2x66	2x42	1152	**31.400,00**	CBS301
CBS 324	294,0	222,0	8 x 800	60.200	44.720	45	39	1569,0	152,0	2x66	2x42	1295	**35.500,00**	CBS324

Opciones: •Patas para anclaje al suelo en posicion horizontal (incluidas en precio, indicar en pedido). • Embalaje completo de madera y carton. • Ventiladores conectados a caja exterior • Circuitos para agua o aceite . • Tubos de cobre zincados o de acero inoxidable. • Aletas de cobre o pretratadas. • Batería tratada con resina de poliuretano. • Ventiladores de conmutacion electronica EC.

Precio por cada circuito adicional: 156,00 €

DIMENSIONES SERIES CB 500 mm

SERIE CB

1xØ500

CBN-22	CBS-13
CBN-25	CBS-14
CBN-29	CBS-15

H - Horizontal

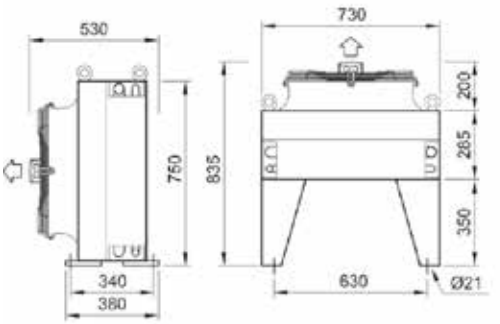

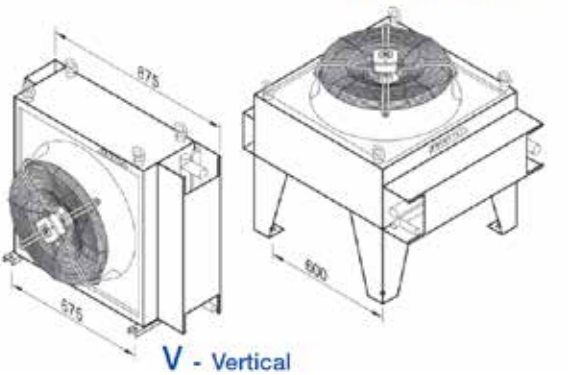

V - Vertical

2xØ500

CBN-45	CBS-26
CBN-51	CBS-29
CBN-57	CBS-30

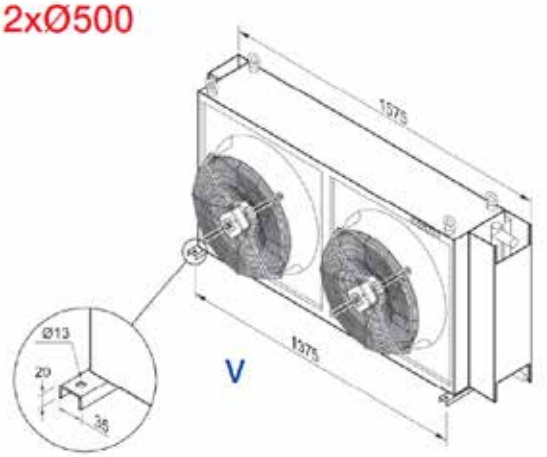

V

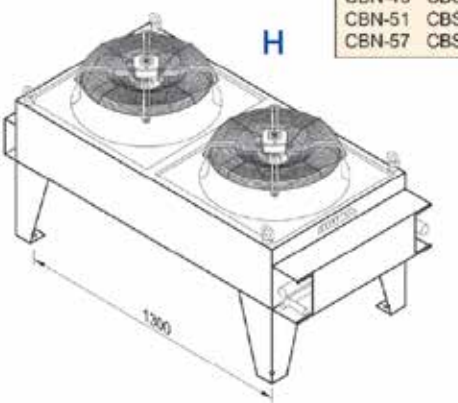

H

3xØ500

CBN-67	CBS-40
CBN-76	CBS-43
CBN-86	CBS-45

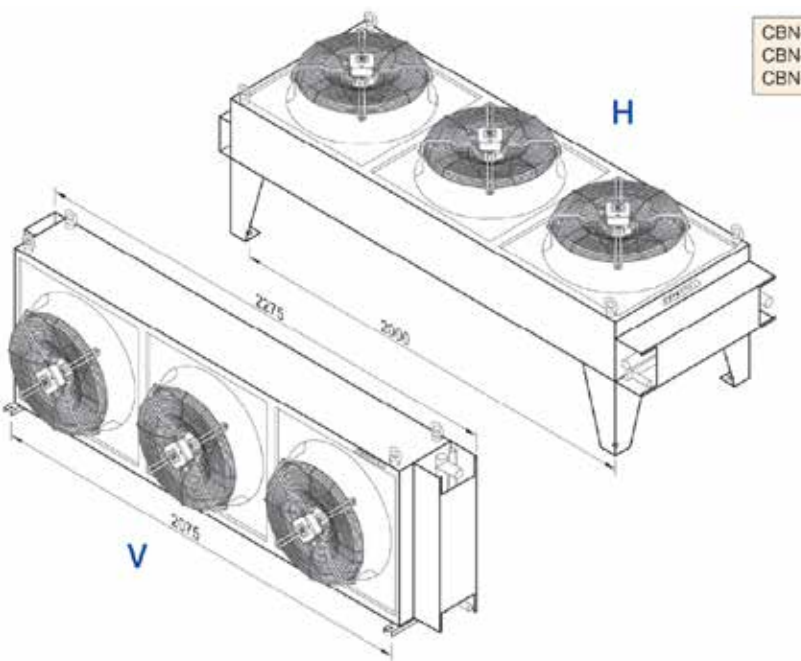

H

V

DIMENSIONES SERIE CB Ø 630 MM

SERIE CB

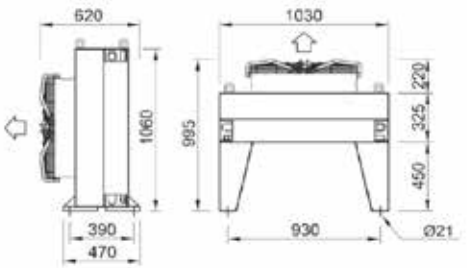

2xØ630

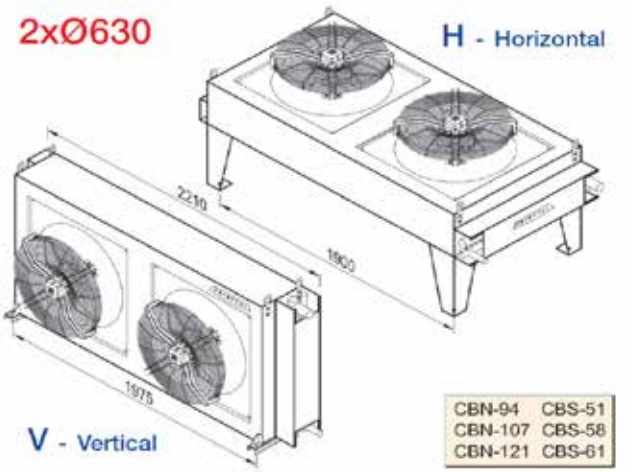

CBN-94	CBS-51
CBN-107	CBS-58
CBN-121	CBS-61

3xØ630

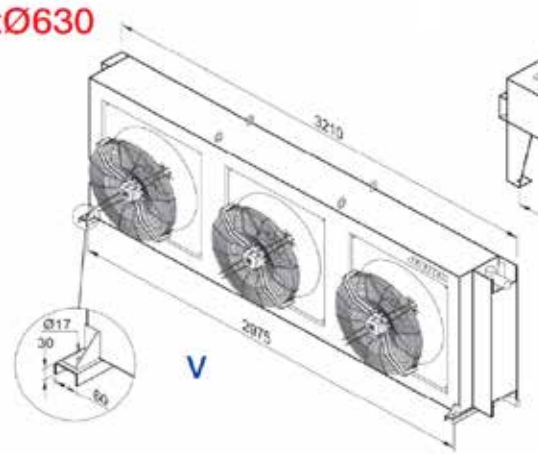

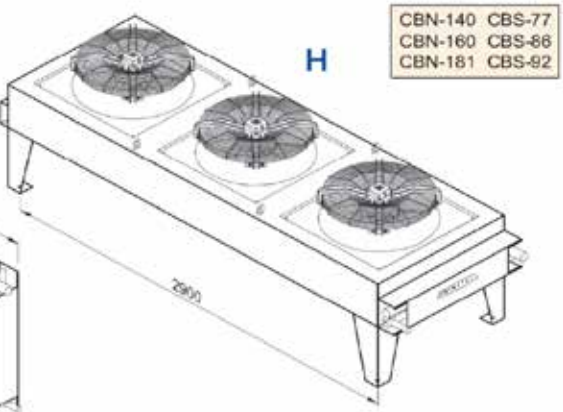

CBN-140	CBS-77
CBN-160	CBS-86
CBN-181	CBS-92

4xØ630

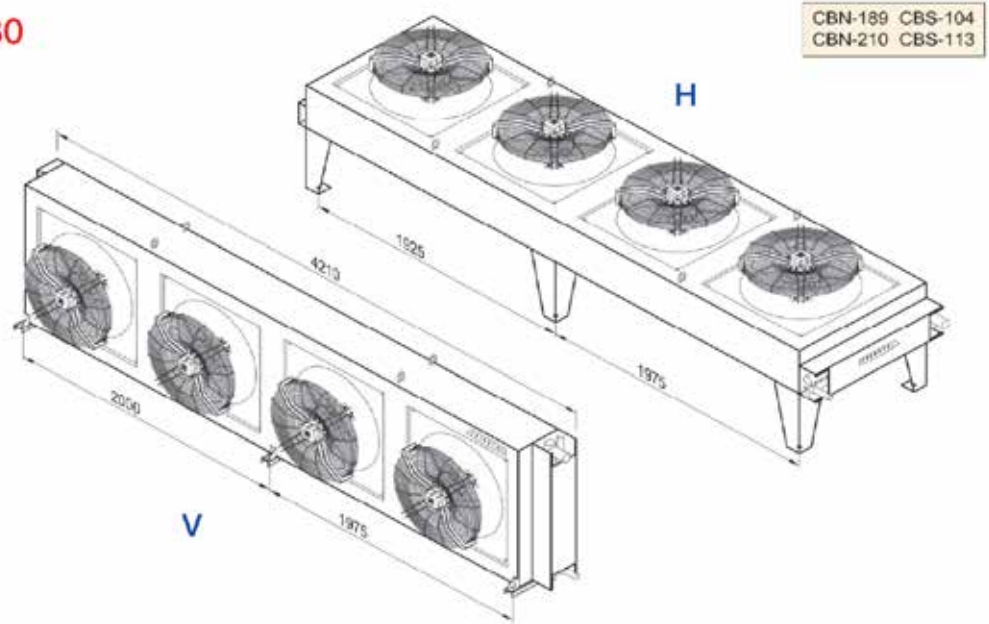

CBN-189	CBS-104
CBN-210	CBS-113

DIMENSIONES SERIE CB Ø 800 MM

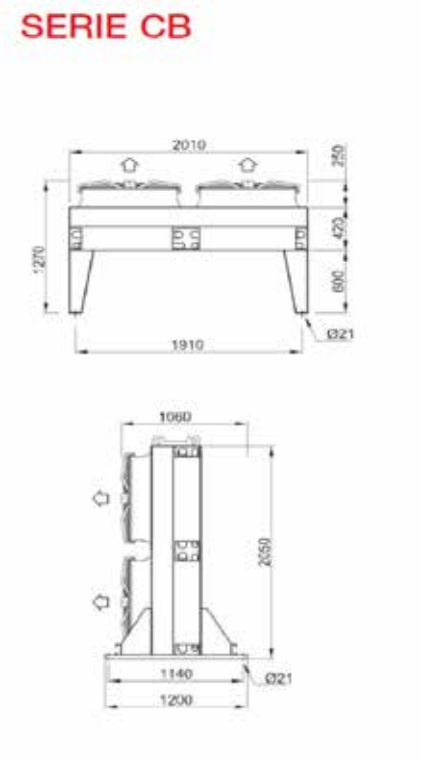

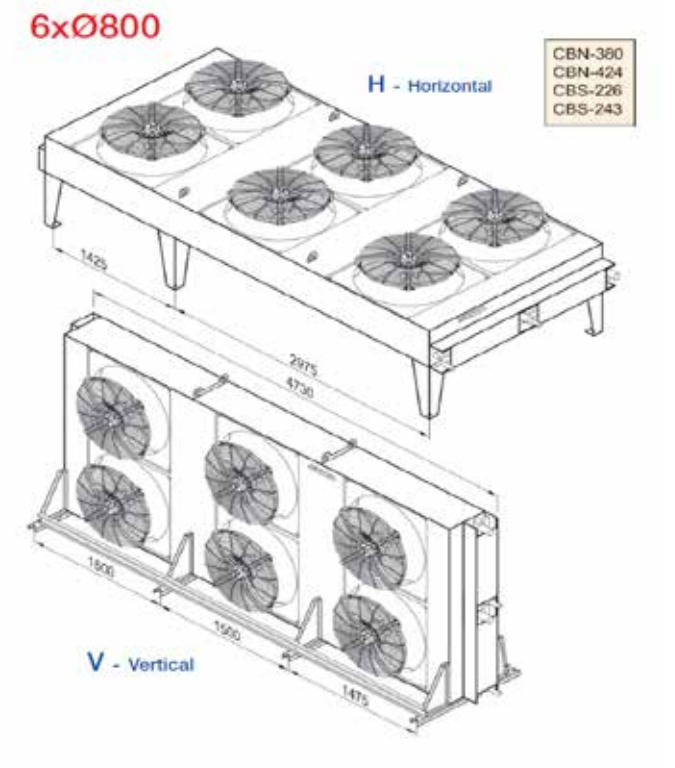

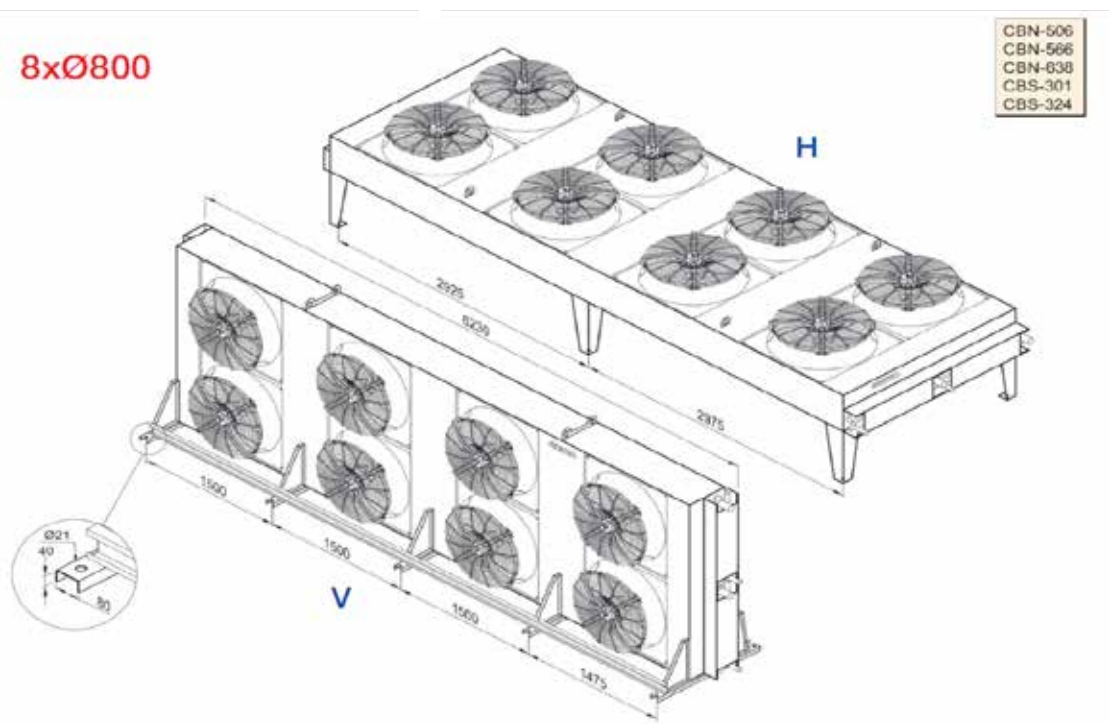

CONDENSADORES CENTRIFUGOS. **SERIE KC.**

Condensadores centrífugos con posibilidad de conexión de conductos para llevar la salida del aire al exterior.Se fabrican en dos series según la velocidad del ventilador incorporado: KCN (Normales) y KCS (Silenciosos).

Carrocería en chapa galvanizada con diseño de gran robustez y resistencia y amplios paneles laterales desmontables.

Los ventiladores centrífugos 9/9 y 10/10 son de tracción directa y monofásicos 230V 50 Hz. Los centrífugos 12/12 son de tracción directa y trifásicos 230/400V 50 Hz. Los condensadores con ventiladores 18/18 llevan colocado el motor en una bancada independiente del centrífugo. La tracción se realiza por medio de poleas y correas con motores trifásicos 230/400V 50 Hz.

SERIE KCN 9/9. 1.300 RPM 230V/400V-3/50/60 HZ

MODELO	Capacidad nominal KW AT:15K				Caudal de aire (m³/h)				Nivel sonoro dB (A)	€/Und	CÓDIGO
	0 Pa	50 Pa	100 Pa	150 Pa	0 Pa	50 Pa	100 Pa	150 Pa			
KCN 12	12,8	12,4	12,1	11,7	4.470	4.280	4.090	3.870	57	**2.630,00**	KCN12
KCN 14	15,0	14,6	14,1	13,6	4.330	4.150	3.960	3.730	57	**2.740,00**	KCN14
KCN 17	17,9	17,3	16,6	15,9	4.100	3.920	3.710	3.500	57	**3.000,00**	KCN17
KCN 25	25,6	24,8	24,2	23,4	8.940	8.560	8.180	7.740	60	**4.310,00**	KCN25
KCN 29	30,0	29,2	28,2	27,2	8.660	8.300	7.920	7.460	60	**4.510,00**	KCN29
KCN 33	35,8	34,6	33,2	31,8	8.200	7.840	7.420	7.000	60	**4.880,00**	KCN33
KCN 37	38,4	37,2	36,3	35,1	13.410	12.840	12.270	11.610	62	**5.920,00**	KCN37
KCN 43	45,0	43,8	42,3	40,8	12.990	12.450	11.880	11.190	62	**6.200,00**	KCN43
KCN 50	53,7	51,9	49,8	47,7	12.300	11.760	11.130	10.500	62	**6.700,00**	KCN50

SERIE KCS 9/9. 900 RPM 230V/400V-3/50/60 HZ

MODELO	Capacidad nominal KW AT:15K			Caudal de aire (m³/h)			Nivel sonoro dB (A)	€/Und	CÓDIGO
	0 Pa	50 Pa	100 Pa	0 Pa	50 Pa	100 Pa			
KCS 10	10,1	9,5	8,8	3.070	2.820	2.500	48	**2.400,00**	KCS 10
KCS 11	11,8	11,0	10,0	3.010	2.730	2.400	48	**2.520,00**	KCS 11
KCS 13	13,5	12,5	10,8	2.840	2.580	2.230	48	**2.770,00**	KCS 13
KCS 20	20,2	19,0	17,6	6.140	5.640	5.000	51	**3.860,00**	KCS 20
KCS 23	23,6	22,0	20,0	6.020	5.460	4.800	51	**4.070,00**	KCS 23
KCS 25	27,0	25,0	21,6	5.680	5.160	4.460	51	**4.440,00**	KCS 25
KCS 30	30,3	28,5	26,4	9.210	8.460	7.500	53	**5.250,00**	KCS 30
KCS 33	35,4	33,0	30,0	9.030	8.190	7.200	53	**5.530,00**	KCS 33
KCS 38	40,5	37,5	32,4	8.520	7.740	6.690	53	**6.040,00**	KCS 38

SERIE KCN 12/12. 900 RPM 230V/400V-3/50/60 HZ

MODELO	Capacidad nominal KW AT:15K				Caudal de aire (m³/h)				Nivel sonoro dB (A)	€/Und	CÓDIGO
	0 Pa	50 Pa	100 Pa	150 Pa	0 Pa	50 Pa	100 Pa	150 Pa			
KCN 24	22,6	22,0	21,2	20,2	7.560	7.250	6.830	6.330	58	**3.970,00**	KCN 24
KCN 27	26,6	25,7	24,6	23,5	7.390	7.040	6.580	6.170	58	**4.160,00**	KCN 27
KCN 31	31,3	29,9	28,5	26,7	7.000	6.590	6.180	5.700	58	**4.550,00**	KCN 31
KCN 48	45,2	44,0	42,4	40,4	15.120	14.500	13.660	12.660	61	**6.450,00**	KCN 48
KCN 55	53,2	51,4	49,2	47,0	14.780	14.080	13.160	12.340	61	**6.820,00**	KCN 55
KCN 63	62,6	59,8	57,0	53,4	14.000	13.180	12.360	11.400	61	**7.500,00**	KCN 63
KCN 71	67,8	66,0	63,6	60,6	22.680	21.750	20.490	18.990	63	**9.000,00**	KCN 71
KCN 82	79,8	77,1	73,8	70,5	22.170	21.120	19.740	18.510	63	**9.510,00**	KCN 82
KCN 94	93,9	89,7	85,5	80,1	21.000	19.770	18.540	17.100	63	**10.500,00**	KCN 94
KCN 110	106,0	103,0	98,4	94,0	29.560	28.160	26.320	24.680	64	**12.300,00**	KCN110
KCN 125	125,0	120,0	114,0	107,0	28.000	26.360	24.720	22.800	64	**13.500,00**	KCN125

CONDENSADORES DE AIRE

SERIE KCS 10/10. 900 RPM 230V/400V-3/50/60 Hz

MODELO	Capacidad nominal KW AT:15K				Caudal de aire (m³/h)				Nivel sonoro dB (A)	€/Und	CÓDIGO
	0 Pa	50 Pa	100 Pa	150 Pa	0 Pa	50 Pa	100 Pa	150 Pa			
KCS 17	17,1	16,4	15,5	14,2	4.910	4.630	4.260	3.760	54	**3.380,00**	KCS 17
KCS 19	19,8	18,9	17,8	16,1	4.840	4.560	4.180	3.650	54	**3.580,00**	KCS 19
KCS 22	22,7	21,4	19,5	16,8	4.700	4.410	4.030	3.460	54	**3.970,00**	KCS 22
KCS 34	34,2	32,8	31,0	28,4	9.820	9.260	8.520	7.520	57	**5.250,00**	KCS 34
KCS 39	39,6	37,8	35,6	32,2	9.680	9.120	8.360	7.300	57	**5.620,00**	KCS 39
KCS 44	45,4	42,8	39,0	33,6	9.400	8.820	8.060	6.920	57	**6.320,00**	KCS 44
KCS 51	51,3	49,2	46,5	42,6	14.730	13.890	12.780	11.280	59	**7.190,00**	KCS 51
KCS 58	59,4	56,7	53,4	48,3	14.520	13.680	12.540	10.950	59	**7.710,00**	KCS 58
KCS 65	68,1	64,2	58,5	50,4	14.100	13.230	12.090	10.380	59	**8.660,00**	KCS 65
KCS 78	79,2	75,6	71,2	64,4	19.360	18.240	16.720	14.600	60	**9.870,00**	KCS 78
KCS 87	90,8	85,6	78,0	67,2	18.800	17.640	16.120	13.840	60	**11.100,00**	KCS 87

SERIE KCN 18/18. 400V-3/50 Hz

MODELO	Capacidad nominal KW AT:15K			Caudal de aire (m³/h)			Nivel sonoro dB (A)	€/Und	CÓDIGO
	0 Pa 686 rpm	100 Pa 725 rpm	200 Pa 769 rpm	0 Pa 686 rpm	100 Pa 725 rpm	200 Pa 769 rpm			
KCN 134	134,0	130,0	127,0	41.800	40.000	38.400	61	**15.700,00**	KCN 134
KCN 153	153,0	148,0	143,0	40.500	38.700	37.000	61	**16.600,00**	KCN 153
KCN 201	201,0	195,0	190,0	62.700	60.000	57.600	63	**22.000,00**	KCN 201
KCN 229	229,0	222,0	214,0	60.750	58.050	55.500	63	**23.600,00**	KCN 229
KCN 268	268,0	260,0	253,0	83.600	80.000	76.800	64	**29.500,00**	KCN 268
KCN 306	306,0	295,0	286,0	81.000	77.400	74.000	64	**31.500,00**	KCN 306
KCN 335	335,0	326,0	317,0	104.500	100.000	96.000	65	**36.000,00**	KCN 335
KCN 382	382,0	369,0	357,0	101.250	96.750	92.500	65	**38.300,00**	KCN 382
KCN 458	458,0	443,0	429,0	121.500	116.100	111.000	66	**45.300,00**	KCN 458
KCN 527	527,0	509,0	490,0	118.200	113.400	108.000	66	**50.700,00**	KCN 527

SERIE KCS 18/18. 230V/400V-3/50/60 Hz

MODELO	Capacidad nominal KW AT:15K			Caudal de aire (m³/h)			Nivel sonoro dB (A)	€/Und	CÓDIGO
	0 Pa 686 rpm	100 Pa 725 rpm	200 Pa 769 rpm	0 Pa 686 rpm	100 Pa 725 rpm	200 Pa 769 rpm			
KCS 107	107,0	101,0	95,0	30.200	27.800	25.600	51	**13.700,00**	KCS 107
KCS 120	120,0	112,0	104,0	29.200	26.700	24.500	51	**14.700,00**	KCS 120
KCS 161	161,0	152,0	143,0	45.300	41.700	38.400	53	**19.100,00**	KCS 161
KCS 180	180,0	167,0	156,0	43.800	40.050	36.750	53	**20.700,00**	KCS 180
KCS 214	214,0	202,0	190,0	60.400	55.600	51.200	54	**25.600,00**	KCS 214
KCS 240	240,0	223,0	208,0	58.400	53.400	49.000	54	**27.600,00**	KCS 240
KCS 268	268,0	253,0	238,0	75.500	69.500	64.000	55	**31.200,00**	KCS 268
KCS 300	300,0	279,0	261,0	73.000	66.750	61.250	55	**33.500,00**	KCS 300
KCS 359	359,0	335,0	313,0	87.600	80.100	73.500	56	**39.500,00**	KCS 359
KCS 400	400,0	369,0	342,0	84.600	77.400	70.800	56	**44.800,00**	KCS 400

POSICION

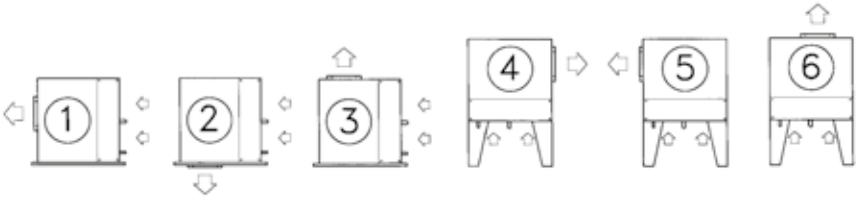

Nota : Indicar posición al realizar pedido

CONDENSADORES DE AIRE

MODELO CONDENSADOR		OPCIONES					
		Ventiladores conectador a caja exterior		Aislamiento Acústico		Mueble Inferior	
		€/Und	CÓDIGO	€/Und	CÓDIGO	€/Und	CÓDIGO
KCN-12	**KCS-10**	**111,00**	CT45142	**356,00**	CT45172	**725,00**	CT45202
KCN-14	**KCS-11**	**111,00**	CT45143	**356,00**	CT45173	**725,00**	CT45203
KCN-17	**KCS-13**	**111,00**	CT45144	**356,00**	CT45174	**725,00**	CT45204
KCN-25	**KCS-20**	**180,00**	CT45145	**474,00**	CT45175	**1.040,00**	CT45205
KCN-29	**KCS-23**	**180,00**	CT45146	**474,00**	CT45176	**1.040,00**	CT45206
KCN-33	**KCS-25**	**180,00**	CT45147	**474,00**	CT45177	**1.040,00**	CT45207
KCN-37	**KCS-30**	**259,00**	CT45148	**588,00**	CT45178	**1.340,00**	CT45208
KCN-43	**KCS-33**	**259,00**	CT45149	**588,00**	CT45179	**1.340,00**	CT45209
KCN-50	**KCS-38**	**259,00**	CT45150	**588,00**	CT45180	**1.340,00**	CT45210
KCN-24	**KCS-17**	**111,00**	CT45151	**501,00**	CT45181	**945,00**	CT45211
KCN-27	**KCS-19**	**111,00**	CT45152	**501,00**	CT45182	**945,00**	CT45212
KCN-31	**KCS-22**	**111,00**	CT45153	**501,00**	CT45183	**945,00**	CT45213
KCN-48	**KCS-34**	**185,00**	CT45154	**691,00**	CT45184	**1.400,00**	CT45214
KCN-55	**KCS-39**	**185,00**	CT45155	**691,00**	CT45185	**1.400,00**	CT45215
KCN-63	**KCS-44**	**185,00**	CT45156	**691,00**	CT45186	**1.400,00**	CT45216
KCN-71	**KCS-51**	**272,00**	CT45157	**878,00**	CT45187	**-**	-
KCN-82	**KCS-58**	**272,00**	CT45158	**878,00**	CT45188	**-**	-
KCN-94	**KCS-65**	**272,00**	CT45159	**878,00**	CT45189	**-**	-
KCN-110	**KCS-78**	**369,00**	CT45160	**1.070,00**	CT45190	**-**	-
KCN-125	**KCS-87**	**369,00**	CT45161	**1.070,00**	CT45191	**-**	-
KCN-134	**KCS-107**	**191,00**	CT45162	**1.400,00**	CT45192	**-**	-
KCN-153	**KCS-120**	**191,00**	CT45163	**1.400,00**	CT45193	**-**	-
KCN-201	**KCS-161**	**288,00**	CT45164	**1.800,00**	CT45194	**-**	-
KCN-229	**KCS-180**	**288,00**	CT45165	**1.800,00**	CT45195	**-**	-
KCN-268	**KCS-214**	**392,00**	CT45166	**2.290,00**	CT45196	**-**	-
KCN-306	**KCS-240**	**392,00**	CT45167	**2.290,00**	CT45197	**-**	-
KCN-335	**KCS-268**	**542,00**	CT45168	**2.690,00**	CT45198	**-**	-
KCN-382	**KCS-300**	**542,00**	CT45169	**2.690,00**	CT45199	**-**	-
KCN-458	**KCS-359**	**680,00**	CT45170	**3.080,00**	CT45200	**-**	-
KCN-527	**KCS-400**	**680,00**	CT45171	**3.080,00**	CT45201	**-**	-

SELECCION DE CONDENSADORES

A partir de la Tev y de condensación Tc, entrando en el gráfico siguiente , se calcula el factor de calor de compresión Fc

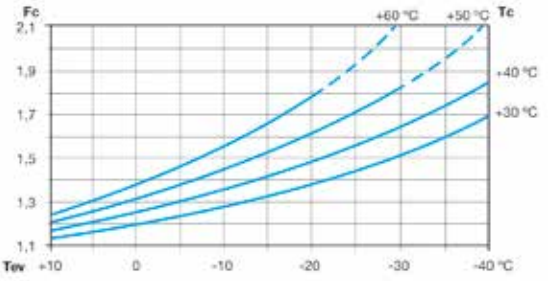

Segun el refrigerante y la altitud del lugar se obtienen los factores Fr y Fa, según los cuadros siguientes:

Altitud (m)	0	400	800	1200	1600	2000	2400
Fa	1	1,03	1,06	1,09	1,12	1,16	1,20

Refrigerante	R-404A	R-22	R-134a
Fr	1	1,04	1,07

El salto térmico At1: Tc-Tam debe calcularse con las máximas temp ambientales del periodo estival al determinar el valor Tamb.

Con los datos anteriores y sabiendo la capacidad frigorífica Qf de la instalación, se calcula la Capacidad Nominal del condensador Qn mediante la siguiente fórmula:

$$Qn = Qf \times 15/AT \times Fc \times Fr \times Fa$$

En la tabla de datos del condensador, seleccionar el modelo que tenga la capacidad nominal que mas se aproxime por arriba a Qn y que cumpla con las condiciones requeridas de nivel sonoro y consumo eléctrico.

DATOS TECNICOS SERIE KCN 9/9. 1.300 RPM 230V/400V-3/50/60 HZ

MODELO		KCN 12	KCN 14	KCN 17	KCN 25	KCN 29	KCN 33	KCN 37	KCN 43	KCN 50
Ventiladores 230V-400/3/50-60 Hz	Nº	1	1	1	2	2	2	3	3	3
Consumo maximo	A	3,2	3,2	3,2	6,4	6,4	6,4	9,6	9,6	9,6
Potencia absorbida	kW	0,55	0,55	0,55	1,10	1,10	1,10	1,65	1,65	1,65
Superficie	m^2	17,9	23,8	35,7	35,7	47,6	71,4	53,6	71,4	107,1
Volumen interior	dm^3	3,0	3,9	5,9	5,5	7,3	10,9	8,0	10,6	15,9
Conexiones	I (mm)	22	22	22	28	28	28	28	28	28
	O (mm)	16	16	16	22	22	22	22	22	22
Peso	Kg	46	49	54	86	91	100	126	132	146

DATOS TECNICOS SERIE KCS 9/9. 900 RPM 230V/400V-3/50/60 HZ

MODELO		KCS 10	KCS 11	KCS 13	KCS 20	KCS 23	KCS 25	KCS 30	KCS 33	KCS 38
Ventiladores 230V-400/3/50-60 Hz	Nº	1	1	1	2	2	2	3	3	3
Consumo maximo	A	0,9	0,9	0,9	1,8	1,8	1,8	2,7	2,7	2,7
Potencia absorbida	kW	0,245	0,245	0,245	0,490	0,490	0,490	0,735	0,735	0,735
Superficie	m^2	17,9	23,8	35,7	35,7	47,6	71,4	53,6	71,4	107,1
Volumen interior	dm^3	3,0	3,9	5,9	5,5	7,3	10,9	8,0	10,6	15,9
Conexiones	I (mm)	22	22	22	28	28	28	28	28	28
	O (mm)	16	16	16	22	22	22	22	22	22
Peso	Kg	46	49	54	86	91	100	126	132	146

DATOS TECNICOS SERIE KCN 12/12. 900 RPM 230V/400V-3/50/60 HZ

MODELO		KCN 24	KCN 27	KCN 31	KCN 48	KCN 55	KCN 63	KCN 71	KCN 82	KCN 94	KCN 110	KCN 125
Ventiladores 230V-400/3/50-60 Hz	Nº	1	1	1	2	2	2	3	3	3	4	4
Consumo maximo	A	3,3	3,3	3,3	6,6	6,6	6,6	9,9	9,9	9,9	13,2	13,2
Potencia absorbida	kW	1,1	1,1	1,1	2,2	2,2	2,2	3,3	3,3	3,3	4,4	4,4
Superficie	m^2	33,2	44,3	66,4	66,4	88,5	133,0	99,6	133,0	199,0	177,0	266,0
Volumen interior	dm^3	5,3	7,0	10,5	9,9	13,2	19,8	14,6	19,4	29,1	25,6	38,4
Conexiones	I (mm)	28	28	28	28	35	35	35	42	42	54	54
	O (mm)	22	22	22	22	22	22	22	28	28	35	35
Peso	Kg	78	83	92	146	154	171	213	225	251	297	330

DATOS TECNICOS SERIE KCS 10/10. 900 RPM 230V/400V-3/50/60 HZ

MODELO		KCS 17	KCS 19	KCS 22	KCS 34	KCS 39	KCS 44	KCS 51	KCS 58	KCS 65	KCS 78	KCS 87
Ventiladores 230V-400/3/50-60 Hz	Nº	1	1	1	2	2	2	3	3	3	4	4
Consumo maximo	A	1,7	1,7	1,7	3,4	3,4	3,4	5,1	5,1	5,1	6,8	6,8
Potencia absorbida	kW	0,35	0,35	0,35	0,70	0,70	0,70	1,05	1,05	1,05	1,40	1,40
Superficie	m^2	33,2	44,3	66,4	66,4	88,5	133,0	99,6	133,0	199,0	177,0	266,0
Volumen interior	dm^3	5,3	7,0	10,5	9,9	13,2	19,8	14,6	19,4	29,1	25,6	38,4
Conexiones	I (mm)	22	22	22	28	28	35	35	35	35	42	54
	O (mm)	16	16	16	22	22	22	22	22	22	28	35
Peso	Kg	78	83	92	146	154	171	213	225	251	297	330

DATOS TECNICOS SERIE KCN 18/18. 400V/3/50 HZ

MODELO		KCN 134	KCN 153	KCN 201	KCN 229	KCN 268	KCN 306	KCN 335	KCN 382	KCN 458	KCN 527
Ventiladores 230V-400/3/50-60 Hz	Nº	2	2	3	3	4	4	5	5	6	6
Consumo maximo	A	24,0	24,0	36,0	36,0	48,0	48,0	60,0	60,0	72,0	72,0
Potencia absorbida	kW	11,0	11,0	16,5	16,5	22,0	22,0	27,5	27,5	33,0	33,0
Superficie	m^2	286,0	382,0	429,0	572,0	572,0	763,0	716,0	954,0	1145,0	1717,0
Volumen interior	dm^3	28,0	37,0	41,0	54,0	54,0	72,0	67,0	89,0	107,0	160,0
Conexiones	I (mm)	54	54	54	66	79	79	79	79	79	79
	O (mm)	35	35	35	42	54	54	54	54	54	54
Peso	Kg	570	604	850	900	1115	1180	1390	1470	1755	1950

DATOS TECNICOS SERIE KCS 18/18. 230/400V/3/50 HZ

MODELO		KCS 107	KCS 120	KCS 161	KCS 180	KCS 214	KCS 240	KCS 268	KCS 300	KCS 359	KCS 400
Ventiladores 230V-400/3/50-60 Hz	Nº	2	2	3	3	4	4	5	5	6	6
Consumo maximo	A	10,6	10,6	15,9	15,9	21,2	21,2	26,5	26,5	31,8	31,8
Potencia absorbida	kW	4,4	4,4	6,6	6,6	8,8	8,8	11,0	11,0	13,2	13,2
Superficie	m^2	286,0	382,0	429,0	572,0	572,0	763,0	716,0	954,0	1145,0	1717,0
Volumen interior	dm^3	28,0	37,0	41,0	54,0	54,0	72,0	67,0	89,0	107,0	160,0
Conexiones	I (mm)	54	54	54	66	66	66	79	79	79	79
	O (mm)	35	35	35	42	42	42	54	54	54	54
Peso	Kg	520	554	775	825	1015	1080	1265	1345	1605	1800

POSICION

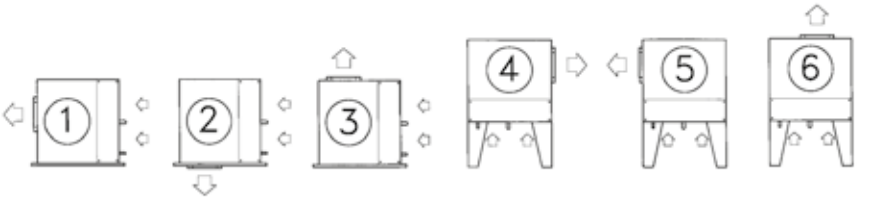

Nota : Indicar posición al realizar pedido

DIMENSIONES SERIE KC 9/9 HORIZONTAL

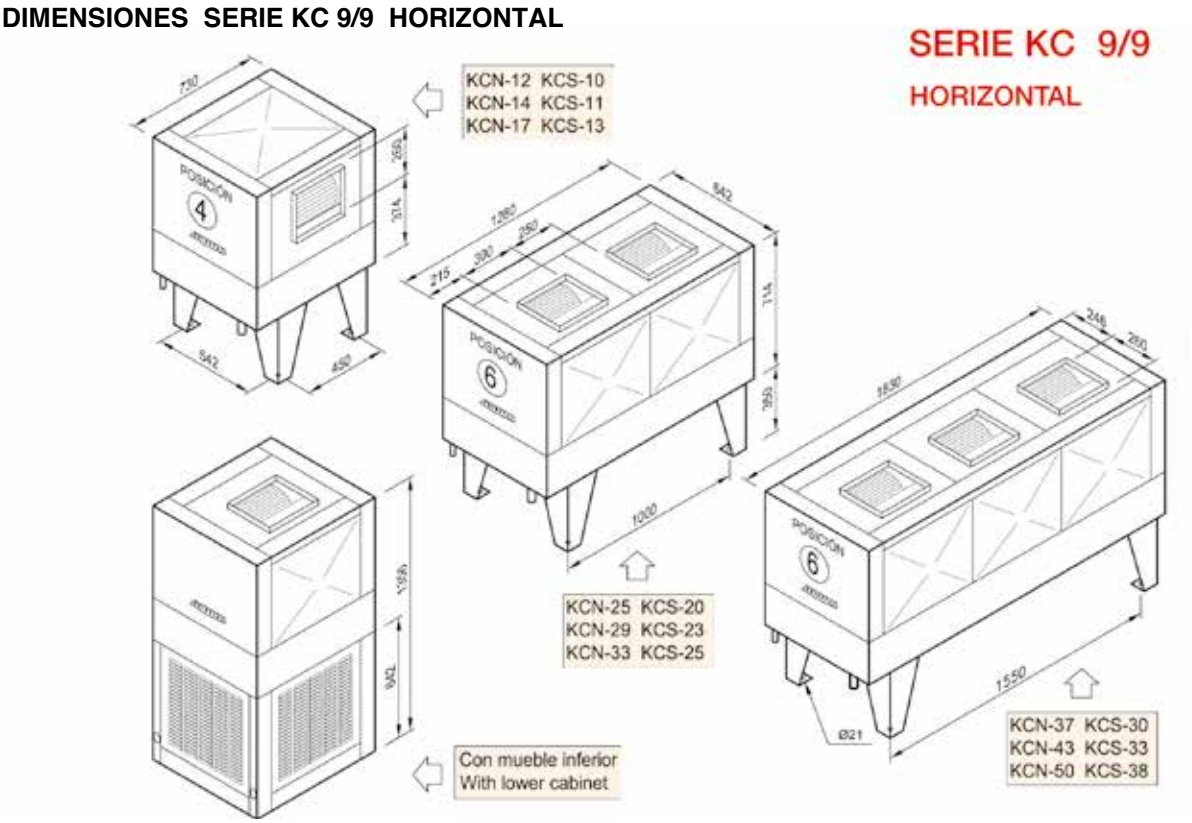

DIMENSIONES SERIE KC 9/9 VERTICAL

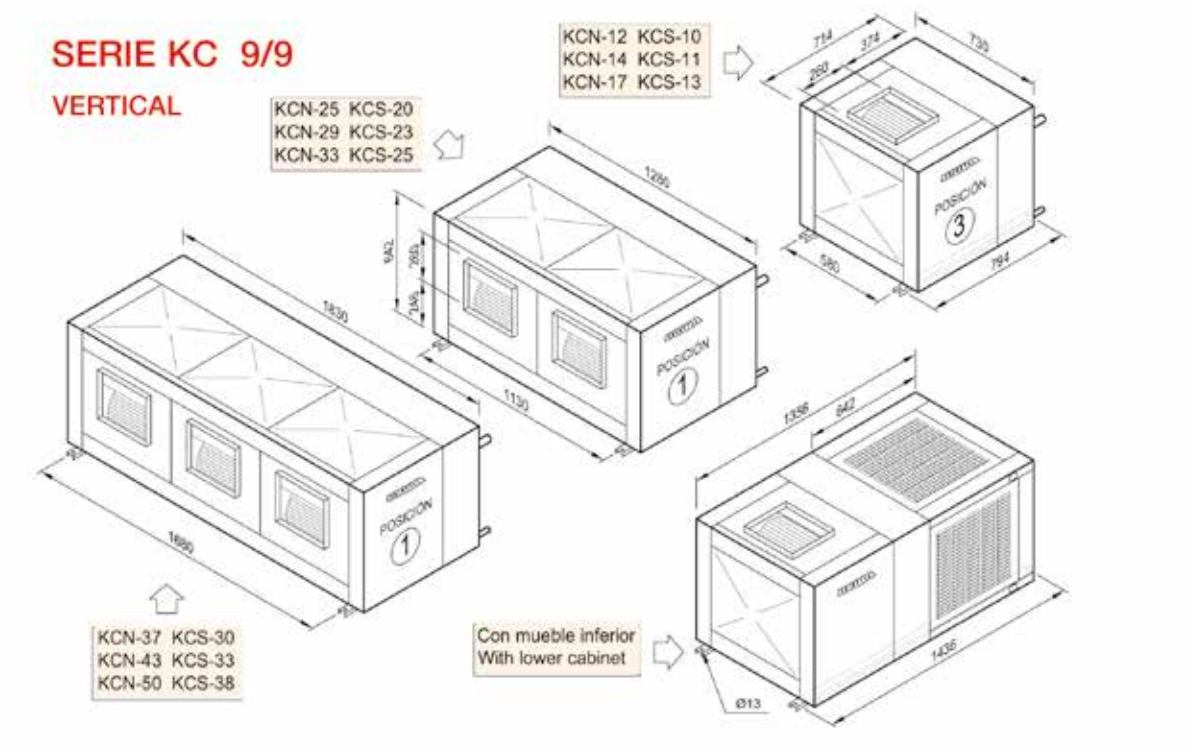

DIMENSIONES SERIE KC 10/10 Y 12/12 HORIZONTAL

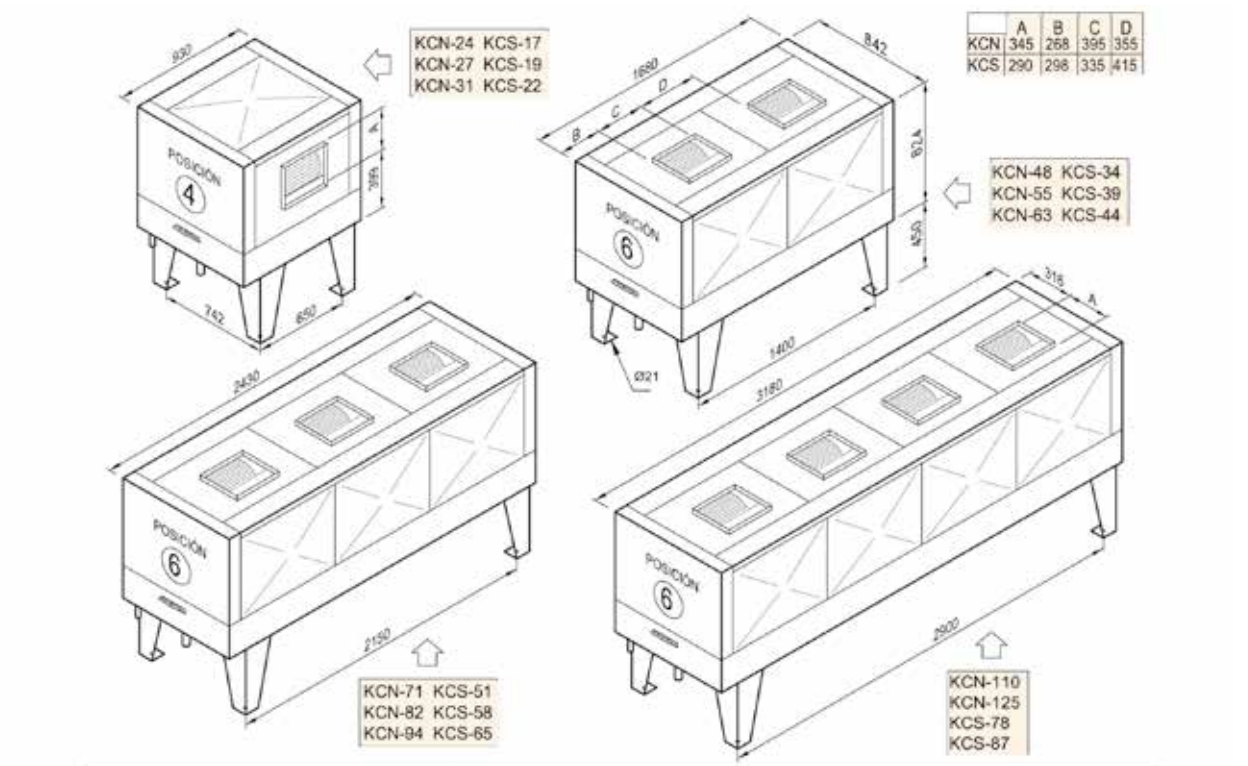

	A	B	C	D
KCN	345	268	395	355
KCS	290	298	335	415

DIMENSIONES SERIE KC 10/10 Y 12/12 VERTICAL

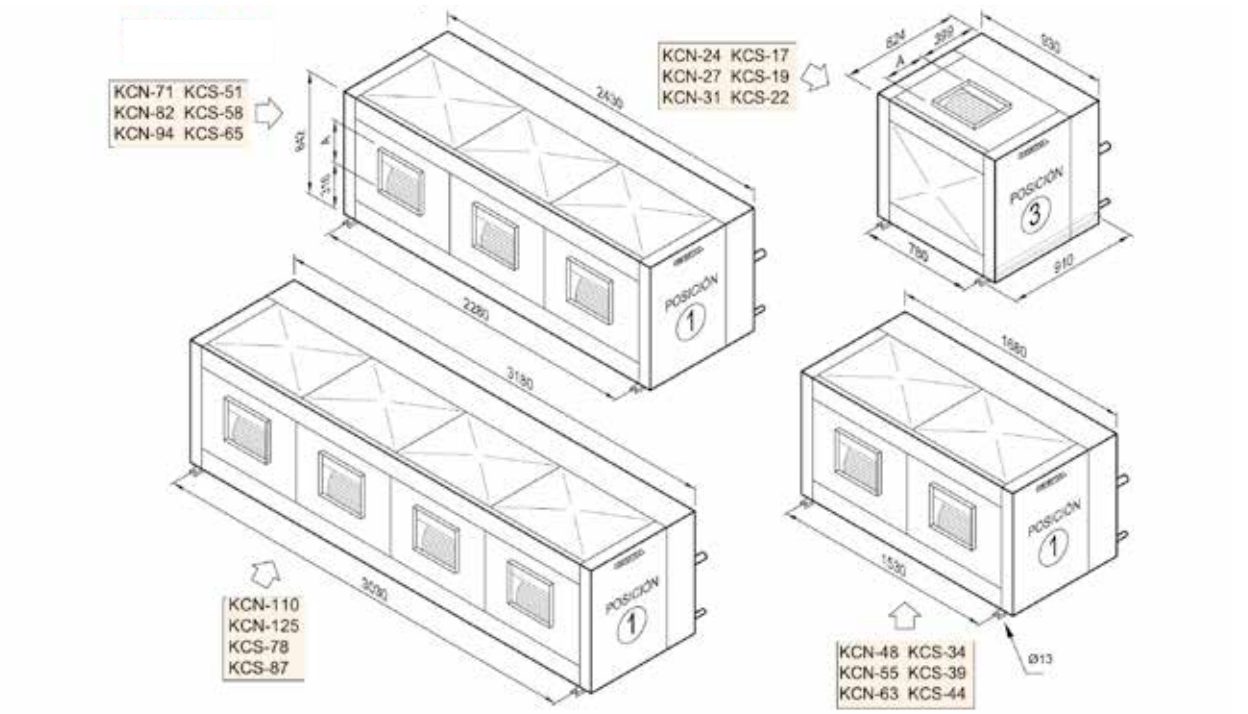

DIMENSIONES SERIE KC 18/18 HORIZONTAL

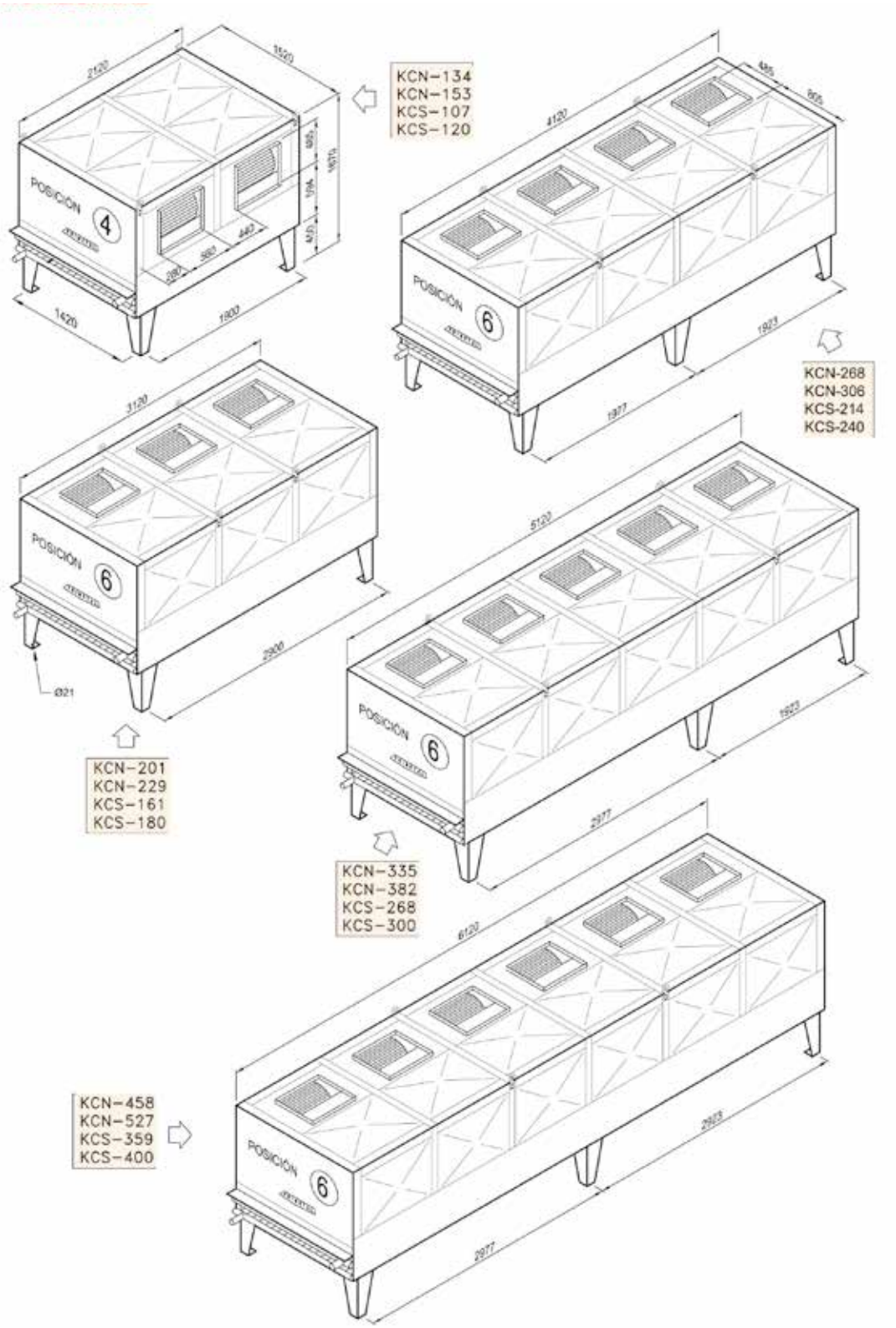
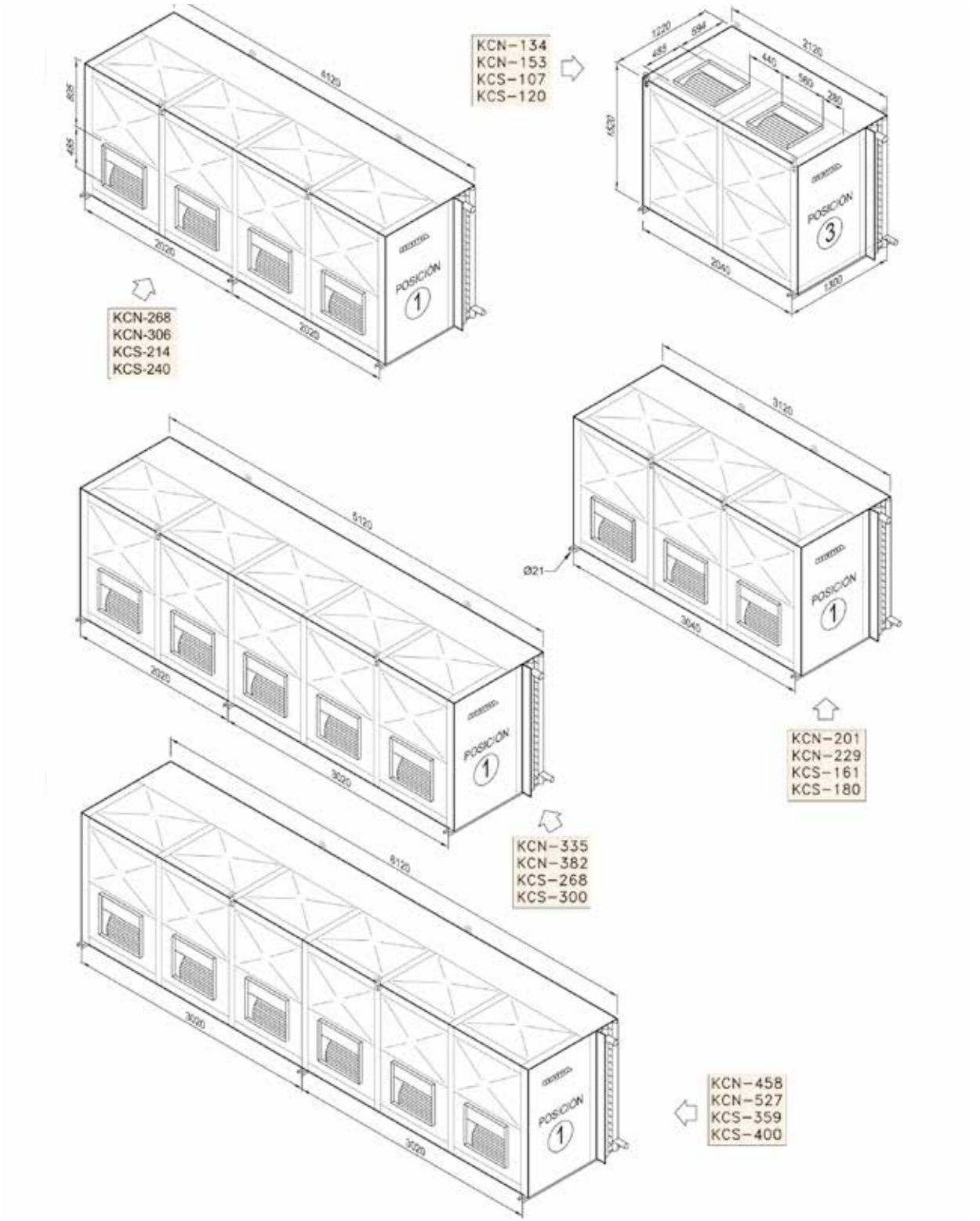
DIMENSIONES SERIE KC 18/18 VERTICAL